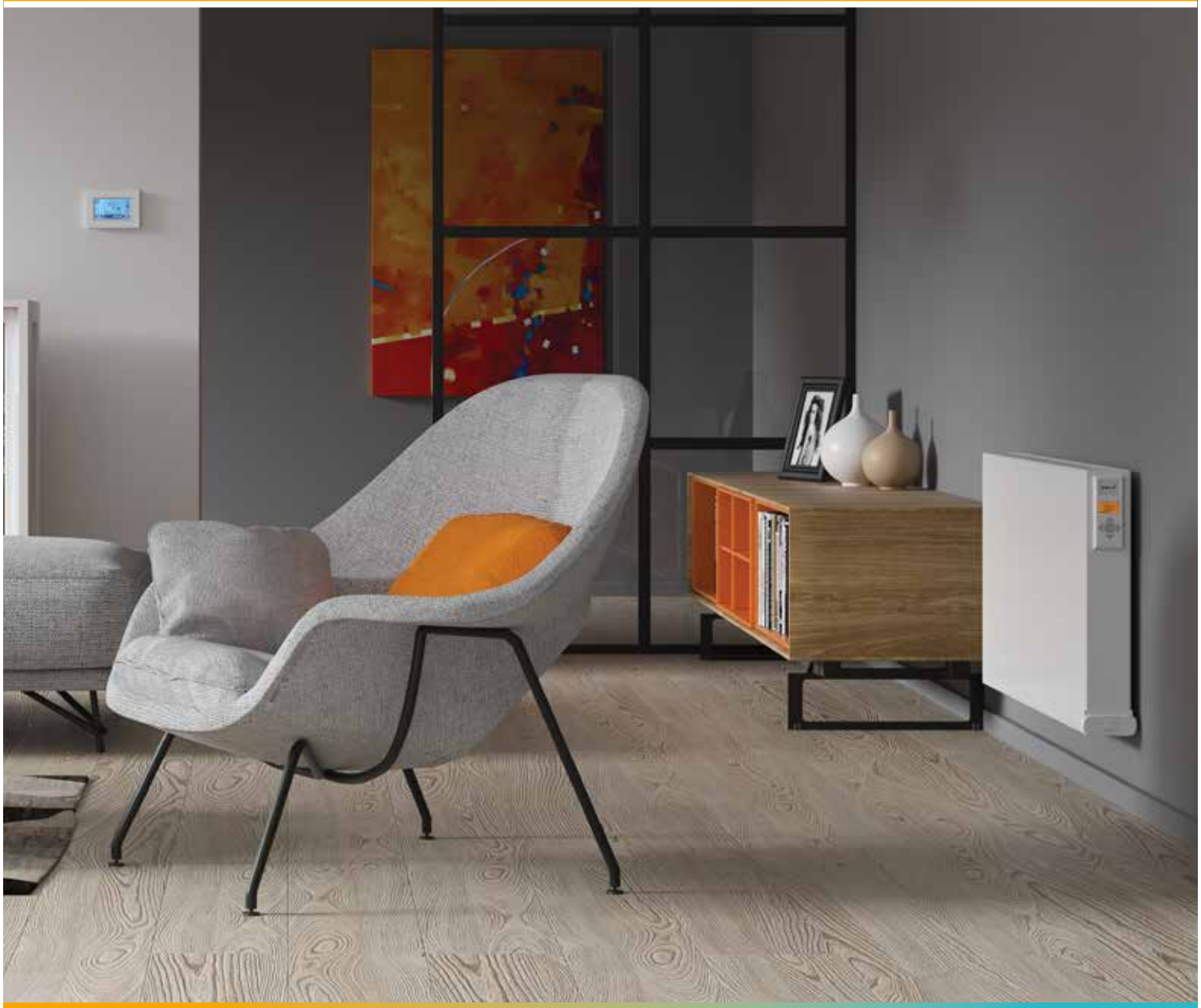

Tuoteluettelo
sähkölämmitystuotteet

5 / 2021 | Suomi

comfort delivered by PURMO

15:46

TIETOA PURMOSTA

Esittely **6**

ÖLJYTÄYTTEISET LÄMMITTIMET

Tuotteet **10**

Yali Digital [YALI D] 12

Yali Parada [YALI P] 14

Yali Ramo [YALI R] 16

Yali Comfort [YALI C] 18

Yali GV [YALI GV] 20

Kaba [KABA, KABA P] 22

OHJAUSJÄRJESTELMÄT

Tuotteet **24**

Touch E3 26

TempCo RF-toistin 26

TempCo Clock 26

SISUSTUSLÄMMITTIMET

Tuotteet **28**

Epok [EPO H] 30

Epok V [EPO V] 32

Tamari [TAM H] 34

Tamari V [TAM V] 36

Langila [LAN V, LAN TR] 38

Sanbe [SAN V, SAN TR] 40

= Sähkölämmittimet

PYYHEKUIVAIMET

Tuotteet **42**

Senado [SEN] 44

Nila [NIL P, NIL RP, NIL TIP] 46

Muria [MUR P, MUR RP, MUR TIP] 48

Athena A [ATH AP] 50

Athena E [ATH EP] 52

Athena S [ATH SP] 54

Jarl [JARL] 56

Alaid [ALAID, ALAID RF] 58

LISÄTIEDOT

Lisävarusteet **60**
Yleistä **61**
Värit **63**

ECO DESIGN DIRECTIVE (EU) 2015/1188

Purmo Sähkön tuotteet täyttävät 1.1.2018 voimaan astuneen Ecodesign direktiivin vaatimukset

PART OF THE RETTIG GROUP

KANSAINVÄLISEN TUOTEMERKIN **VAHVUUS**

RETTIG ON SUOMALAINEN PERHEYHTIIÖ, JOHON KUULUU PURMO GROUP LTD. VUOSITTAISELLA NOIN 684 MILJOONAN EURON LIIKEVAIHDOLLA PURMO GROUP LTD ON OIKEUTETUSTI TÄRKEIN RADIAATTOREIDEN VALMISTAJA KOKO MAAILMASSA.

Tätä tukee vahvat merkkituotteet, koko Euroopan kattavat aktiviteetit sekä laaja ja puoleensavetävä tuotevalikoima. Arvot, joita yhtiö haluaa välittää, perustuvat asiakassuhteiden luomiseen, ylläpitämiseen ja kehittämiseen kaupallisella win-win periaatteella.

Purmo Group Ltd -konsernin laskelmien mukaan heidän tukenaan on tänään noin 3.000 kokenutta ja innostunutta työntekijää. Yhdessä he saavat aikaan päivittäisen energian jota tarvitaan näiden arvojen välittämiseen suorille ja epäsuorille asiakkaille Pohjois-, Länsi- ja Itä-Euroopassa. Euroopan lisäksi on Purmolla myös toimintaa Kiinassa, Japanissa ja USA:ssa.

Tuotevalikoima kattaa paneeli-, sisustus ja jaeradiaattorit ja- lämmittimet sekä konvektorit ja pyyhekuivaimet sekä vesikiertoisissa että sähkölämmitysjärjestelmissä.

Purmo Group Ltd:llä on useita tuotemerkkejä, jotka lämpöalan ammattilaiset tunnistavat Euroopan ja koko maailman tasolla.

TUNNE **CLEVER HEATINGIN** LÄMPÖ

INSPIRAATIO, TUOTTEET, LAATU JA IHMISET. NÄMÄ NELJÄ ASIAA PURMO LUPAA ASIAKKAILLEEN CLEVER HEATINGISSA, JOKA TARJOAA SÄHKÖLÄMMITYKSEN PARHAIMMAT UUTUUDET.

Me tunnemme sähkölämmitysratkaisut läpikotaisin. Olemme toimineet alan etulinjassa lähes vuosisadan, ja kertyneen kokemuksen ja ammattitaidon avulla olemme kehittäneet laajan valikoiman sekä kasviöljytäytteisiä että muita lämmitysratkaisuja. Me tarjoamme lämpöä parhaassa muodossaan, tyylikästä muotoilua, mukavuutta ja rajattomasti valinnanvaraa.

Tässä esitteessä kerromme, kuinka Clever Heatingin periaatteet yhdistyvät kasviöljytäytteisten- ja sisustuslämmittimien sekä pyyhekuivainten valikoimaamme. Kutsumme sinut lämmitysalan vahvimpaan joukkoon – "Clever Heating Solutions".

PURMO ON MARKKINAJOHTAJA MAISSA, JOISSA ON KYLMÄÄ, **JOSKUS HYVIN KYLMÄÄ...**

LVI ON PERUSTETTU JO VUONNA 1922. TÄNÄ PÄIVÄNÄ SE ON OSA PURMON TUOTEPERHETTÄ JA JOHTAVA TAVARAMERKKI POHJOISMAISSA.

Purmon öljytäytteiset sähkölämmittimet valmistetaan tiukimpien ympäristövaatimusten mukaisesti ja sopivat niin omakotitaloihin, loma-asuntoihin ja vuokrataloihin kuin julkisiin rakennuksiin ja laitoksiin.

Purmo tarjoaa laajan valikoiman teknisesti edistyksellisiä sähkölämmitysratkaisuja.

Tämä tuoteluettelo kattaa Purmon öljytäytteisten sähkölämmittimien, sähköpyyhekuivainten ja lisävarusteiden valikoiman.

KASVIÖLJY LÄMMITTIMISSÄ

KASVIÖLJY, JOKA JOHTAA LÄMPÖÄ KAIKISSA PURMON YALI JA KABA LÄMMITTIMISSÄ, ON 35 VUODEN TUTKIMUS- JA KEHITYSTYÖN TULOS.

Öljy on patentoitu erikoisöljy joka kestää äärimmäisiä lämpötiloja ominaisuuksien heikentymättä. Siksi Purmo pystyy takaamaan, että öljy pysyy käyttökelpoisena koko tuotteen käyttöiän eikä öljyä tarvitse vaihtaa.

Itse elementti koostuu kahdesta laadukkaasta teräksestä valmistetusta kuoresta. Ne pistehitsataan yhteen jolloin saadaan tuote jossa ei ole hitsaussaumoja eikä liitoksia. Purmo lämmittimien tekniikan perustana on lämmönjohtaminen suljetussa järjestelmässä kiertävään nesteeseen.

Neste on kasviöljyä, jonka hyvä lämmönvarauskyky tuottaa tasaisen ja miellyttävän lämmön. Tarkkojen termostaattien ja lämpötilan alennusohjelmien ansiosta on mahdollista saavuttaa merkittäviä energiansäästöjä

YRITYKSEMME FILOSOFIA: LUONNON SUOJELEMINEN

Purmo tekee aktiivisesti työtä ympäristön saastumisen ehkäisemiseksi ja se toimii tuotantoprosessissaan ympäristöystävällisesti suosimalla esimerkiksi kierrätystä sekä jätteiden ja tuotantojäämien uusiokäyttöä. Purmo vaalii ympäristöä ja huolehtii siksi tarkasti siitä, että sen valmistamat lämmittimet täyttävät tiukimmat laatu-, turvallisuus- ja ympäristövaatimukset.

Sähkö- tai elektronisia tuotteita sisältävää jätettä koskevan EU-direktiivin 2002/96/EY ja 20. heinäkuuta 2005 säädetyn säädöksen nro 2005-829 mukaisesti Purmon sähkö- ja elektroniikkatuotteet ovat kierrätysmaksun alaisia. Kierrätysmaksu sisältyy tuotteen hintaan.

SERTIFIOINTI
ISO 9001. ISO 14001 -sertifiointi

WEEE-MERKKI
Merkki osoittaa, että tuotetta ei saa käsitellä kotitalousjätteenä, vaan se on lajiteltava erikseen. Tuotteen tultua käyttöikänsä päähän, se on vietävä sähkö- ja elektroniikkaromun keräyspisteeseen.

PURMON KATTAVA TAKUU

Yli 90 vuotisen kokemuksen perusteella tietää miten lämpöä, laatua, tyylikkyyttä, tehokkuutta ja kestävyyttä koskevat lupaukset lunastetaan. Meille laadun varmistaminen on hyvin tärkeää, joten jokainen Purmon lämmitin valmistetaan parhaista mahdollisista materiaaleista ja suunnitellaan ja kootaan vuosisatojen aikana kertyneen kokemuksen perusteella. Lämmittimille tehdään mittavat rasituskokeet, jotta näyttävän ulkoasun lisäksi myös niiden kestävyyteen voidaan luottaa.

– "Luotamme siihen, ettei asiakkaidemme tarvitse vedota lämmittimien kymmenen vuoden eikä elektronisten laitteiden kahden vuoden takuuseen, mutta haluamme varmistaa, että asiakkaamme voivat hankkia tuotteitamme turvallisin mielin."

UUSI SUKUPOLVI
ÖLJYTÄYTTEISIÄ LÄMMITTIMIÄ

Purmo tunnetaan mukavuudesta. Voit olla varma siitä, että asiakkaasi ovat enemmän kuin tyytyväisiä tuotteisiimme. Uuden Yali-valikoiman **ThermoSoft**$^{2.0}$ innovaatio tuo tullessaan muista erottuvaa mukavuutta ja lämpöä. **ThermoSoft**$^{2.0}$ perustuu Purmo-tuotteisiin, jotka on täytetty veden sijasta kasviöljyllä. Niistä lähtee luonnollista mukavaa säteilylämpöä, josta käytämme nimitystä **ThermoSoft**$^{2.0}$ koska niiden elektronisten termostaattien tarkkuus on uskomattomat 0,2°C. Yali-lämmittimet toimivat äänettömästi ja hajuttomasti. Vaikka niiden pintalämpötila jää tavallista matalammaksi, ne pitävät sisälämpötilan halutulla tasolla. Siksi lämmittimen pinta ei kuumene niin voimakkaasti, että sitä ei voi koskettaa, eikä siihen joutunut pöly pala.

Lisäksi **ThermoSoft**$^{2.0}$ vähentää ilmassa leijailevan pölyn määrää allergikkojen iloksi. Luonnollinen Yali-lämpösäteily ei myöskään kuivata ilmaa. Se tekee sisäilmasta asiakkaitasi miellyttävän. He ihastuvat varmasti.

TARKKA LÄMPÖTILANSÄÄTÖ
Yali lämmittimien lämmönsäätö on energiatehokas ja tarkka, lämpötila säätyy 0,2 asteen tarkkuudella.

PINTALÄMPÖTILAN VALINTA
Lämmittimen pintalämpötilaa voidaan alentaa maks 75/60°C asteeseen, mikä takaa samalla tasaisen pintalämpötilan.

TUULETUSTOIMINTO
Lämmitys katkeaa kun huoneen lämpötila alenee nopeasti tuuletuksen ajaksi. Näin vältytään turhalta energiankulutukselta.

ÄÄNETÖN
Liikkuvia osia ei ole, joten lämmitin toimii täysin äänettömästi.

ETU- JA TAKAELEMENTIN LÄMMÖNSÄÄTÖ
Älykäs säätö toiminto jossa elementit toimivat valinnaisesti erillisenä yksikköinä kun huonelämpö laskee alle 1°C asteen asetusarvosta.

LÄMMITTÄÄ TEHOKKAASTI
Yali saavuttaa halutun lämpötilan nopeasti tarkan ja tehokkaan termostaatin ansiosta.

HAJUTON
Purmon lämmittimien suljettu rakenne on hyvä myös allergikoille joille hyvä sisäilma on arvokasta. Lämmitin ei polta pölyä.

ADAPTIIVINEN KÄYNNISTYS
Lämmittimessä on mukautuva käynnistyksen ohjaus eli valittuna aikana huoneessa on haluttu lämpötila.

ECO DESIGN
Purmon sähkölämpötuotteet täyttävät 1.1.2018 voimaan astuneen Ecodesign direktiivin vaatimukset.

LANGATON OHJAUS (WIFI)
Lämmittimet joissa on digitaalinen termostaatti voi ohjata langattomasti erillisen Touch E3 ohjaimen avulla ja Wifi verkon kautta myös mobiililla.

NYKYAIKAINEN MUOTOILU
Purmon lämmittimet on suunniteltu modernia kotia varten pitäen silmällä kauneutta ja miellyttävää lämmön tuottoa.

YMPÄRISTÖYSTÄVÄLLINEN
Yali lämmitin on täytetty ympäristöystävällisellä kasviöljyllä ja sen kaikki osat ovat kierrätyskelpoisia.

thermo soft 2.0

ÖLJYTÄYTTEISET LÄMMITTIMET

SAA KAIKKI IHASTUMAAN

YALI DIGITAL
YALI PARADA
YALI RAMO
YALI COMFORT
YALI GV
KABA

YALI DIGITAL

Yali Digital on muotoilultaan klassinen lämmitin ja siinä on uusia ja moderneja toimintoja. Yali Digital tarjoaa erinomaisen lämpötilasäädön selkeällä digitaalisella näytöllä joka on lämmittimen sivupaneelissa. Lisävarusteena saa kosketusnäytön langattomaan ohjaukseen ja joka voidaan helposti reitittimen avulla liittää Wifi-verkkoon. Lämmitin voidaan liittää myös kiinteään ohjaukseen. Lämmittimessä on kaikki uudet Eco Design asetuksen vaatimat ominaisuudet. Viikkokelloajastin, avoimen ikkunan tunnistin, adaptiivinen ohjaus, termostaatin alhainen lepovirta <0,5W sekä etäohjausmahdollisuus mobiililaitteella. Lisäksi siinä on 3-portainen pintalämpötilan valinta ja orjalämmitin ominaisuus.

TEKNISET TIEDOT

OMINAISUUDET

- Kasviöljytäytteinen lämmitin.
- Valmistettu kestävästä, laadukkaasta teräksestä.
- Kestävä valkoinen epoksimaalipinnoite (Valkoinen RAL 9016).
- Voidaan liittää kiinteään tai johdottoman ohjaukseen sekä WiFi-verkkoon.
- Miellyttävä ja tasainen lämpö koko pinnalla.
- Seinätelineen lukitusmahdollisuus.
- Hajuton ja allergiaystävällinen.
- Lämmittimessä on konevektoripelti ja se toimitetaan oikeakätisenä.

TERMOSTAATTI

- Energiatehokas ja tarkka digitaalinen termostaatti, 0,2°C tarkkuudella.
- Termostaatissa viikkokello adaptiivisella käynnistyksellä.
- Ohjauspaneeli ylhäällä lämmittimen oikeassa päädyssä.
- Monipuolinen lämpötilan ohjausmahdollisuus.
  - Mukavuuslämpö 5,5–30°C.
  - Alennettu lämpö 5–19°C.
  - Jäätymissuoja 5–10°C.
  - Termostaatti on kalibroitavissa.
  - IP21 ja lisävaruste IP44 suojakotelon kanssa IP44
- Pintalämpötilan valinta 3-portaisesti, maks 60, 75 tai 90°C. Säätö ohjauspaneelissa.
- Pintalämpötila

Pintalämpötila	Yksi elementti	Kaksi elementtiä % nimellistehosta
– 1 enintään 60°C	55%	80%
– 2 enintään 75°C	70%	90%
– 3 enintään 90°C	100%	100%

- Kaksi elementtisillä etu- ja takaelementin lämmönsäätö erikseen.
- Tuuletustoiminto – lämmitys katkeaa ja asettuu oletusarvona Jäätymissuojan asettelu arvoon tuulettamisen ajaksi kun lämpötila laskee yli 2°C alle 10 minuutissa. Lämmitys palautuu automaattisesti 30 min kuluttua asetettuun arvoon.
- Näppäinlukko termostaatissa.
- Termostaatin materiaali palo- ja UV-suojattu.
- Lämpötilan ohjaus automaattisesti, manuaalisesti, ohjausjohtimella tai langattomasti Tempco Touch E3 avulla sekä mobiililaitteella Wifi-verkkoon liitettynä.
- Kiinteä sähköasennus "plug-in-liittimin" kytkentärasiaan.
- Valittavissa ohjaavaksi tai orjalämmittimeksi (master/slave).

LISÄVARUSTEET

- Lämmitin voidaan varustaa lisävarusteena saatavalla liitäntäjohtopakkauksella, Snro 81 294 00. Tällöin langallinen keskitetty lämpötilan alennusmahdollisuus/orja kytkentä ei ole mahdollista.
- Liitäntärasian suojakotelo KNDIP44, Snro 16 131 00, kun tarvitaan roiskevedenpitävä IP44 lämmitin-asennus. Ilman suojakoteloa lämmitin on IP21.

SISÄLTÖ

- Toimitukseen sisältyvät Monclac seinäkannattimet ja ruuvit kiinteää seinäasennusta varten.

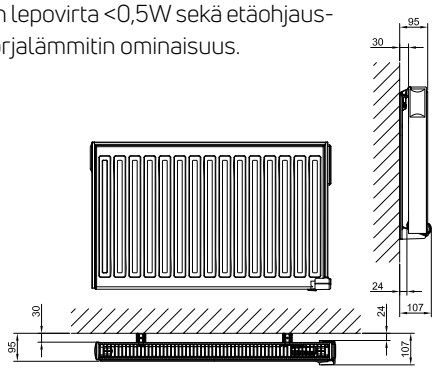

• *Yksielementtinen lämmitin*

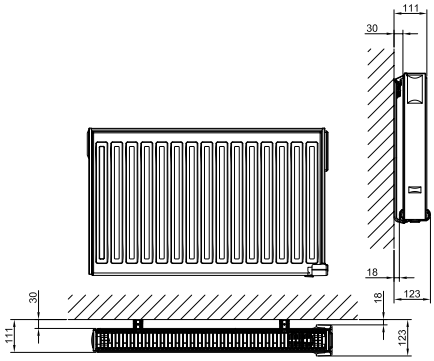

• *Kaksois-elementtinen lämmitin*

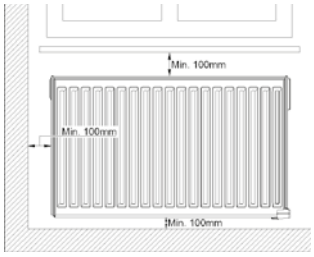

• *Vähimmäisetäisyydet*

KORKEUS 300 MM

Tyyppi	Snro	Teho W	Korkeus mm	Pituus mm	Jännite** V	Paino kg
KIINTEÄT LÄMMITTIMET						
YALI D 0304 30x40cm 250W	8129003	250	300	400	230	5
YALI D 0308 30x80cm 500W	8129005	500	300	800	230	9
YALI D 0305/2 30x50cm 500W	8129006	500	300	500	230	10
YALI D 0311 30x110cm 750W	8129008	750	300	1100	230	14
YALI D 0308/2 30x80cm 750W	8129009	750	300	800	230	15
YALI D 0315 30x150cm 1000W	8129010	1000	300	1500	230	10
YALI D 0310/2 30x100cm 1000W	8129011	1000	300	1000	230	19
YALI D 0313/2 30x130cm 1250W	8129013	1250	300	1300	230	24
YALI D 0316/2 30x160cm 1500W	8129015	1500	300	1600	230	30
YALI D 0320/2 30x200cm 2000W	8129020	2000	300	2000	230	37

*** Saatavana myös 400 V jännitteellä.*

KORKEUS 500 MM

Tyyppi	Snro	Teho W	Korkeus mm	Pituus mm	Jännite** V	Paino kg
KIINTEÄT LÄMMITTIMET						
YALI D 0506 50x55cm 500W	8129025	500	500	550	230	10
YALI D 0504/2 50x40cm 500W	8129026	500	500	400	230	12
YALI D 0508 50x80cm 750W	8129028	750	500	800	230	14
YALI D 0505/2 50x50cm 750W	8129029	750	500	500	230	15
YALI D 0511 50x105cm 1000W	8129030	1000	500	1050	230	19
YALI D 0507/2 50x65cm 1000W	8129031	1000	500	650	230	20
YALI D 0513 50x130cm 1250W	8129033	1250	500	1300	230	23
YALI D 0508/2 50x80cm 1250W	8129034	1250	500	800	230	24
YALI D 0510/2 50x95cm 1500W	8129035	1500	500	950	230	28
YALI D 0513/2 50x125cm 2000W	8129040	2000	500	1250	230	37

*** Saatavana myös 400 V jännitteellä.*

- *Liitäntäjohtopakkaus kiinteästi asennettavan Purmo sähkölämmittimen kytkemiseksi puolikiinteään sähköasennukseen pistotulppaliitäntäisenä. Pituus 120 cm. Snro 81 294 00.*

- *Touch E3 voidaan liittää johdottomaan ohjaukseen, älypuhelimeen, tablettiin sekä Wifi-verkkoon. Snro 81 290 00.*
- *Käytön ja lämmön ohjaus sekä kulutuksen seuranta.*

- *Tempco RF-toistin on lisätarvike joka laajentaa enimmäisetäisyyttä (maks 15 m) Touch E3 ohjauslaitteen ja siihen paritettujen lämmittimien välillä. Snro 81 290 02.*

- *IP44 suojakotelo roiskevedenpitävälle lämmittimelle IP44. Snro 16 131 00.*

- *Purmon Yali lämmittimet nyt tutuilla Monclac seinäkannakkeilla nopeaan asennukseen.*
- *Testattu saksalaisen standardin VDI 6036 mukaisesti.*

- *Yali 90 adapteri . Mahdollistaa säätöyksikkön kiertämisen 90°. Snro 81 294 01*

Mitoitusteho on normaalikorkuiset tilat 60W/m² lattianeliöitä kohden ja korkeammat tilat 25W/m³.

IP 21*

** IP 44 erillisen lisävaruste suojakotelon kanssa tai pistotulpallisena, muutoin mukana tulevan kytkentäkotelon kanssa IP21.*

YALI PARADA

Yali Paradassa on täysin sileä etupaneeli ja se sopii kaikenlaisiin moderneihin sisustuksiin. Etupaneelin saa nyt viidessä eri RAL värissä tilauksesta. Yali Paradassa on samat älykkäät ominaisuudet kuin Yali Digital lämmittimessä. Eco Design asetuksen vaatimat ominaisuudet mm. viikkokelloajastin, avoimen ikkunan tunnistin, adaptiivinen ohjaus, termostaatin alhainen lepovirta <0,5W sekä etäohjausmahdollisuus mobiililaitteella. Digitaalinen termostaatti, jonka voi helposti liittää kiinteään, johdottomaan ohjaukseen tai Wifi-verkkoon. Lämmittimessä on erilliset lämpötilasäädöt etu- ja takapaneeleissa, mikä takaa paremman energiatehokkuuden ja pintalämpötilan säädettävyyden esimerkiksi lapsiperheissä.

TEKNISET TIEDOT

OMINAISUUDET

- Kasviöljytäytteinen lämmitin.
- Valmistettu kestävästä, laadukkaasta teräksestä.
- Kestävä valkoinen epoksimaalipinnoite (Valkoinen RAL 9016).
- Voidaan liittää kiinteään tai johdottoman ohjaukseen sekä WiFi-verkkoon.
- Miellyttävä ja tasainen lämpö koko pinnalla.
- Seinätelineen lukitusmahdollisuus.
- Hajuton ja allergiaystävällinen.
- Lämmittimessä on konevektoripelti ja se toimitetaan oikeakätisenä.

TERMOSTAATTI

- Energiatehokas ja tarkka digitaalinen termostaatti, 0,2°C tarkkuudella.
- Termostaatissa viikkokello adaptiivisella käynnistyksellä.
- Ohjauspaneeli ylhäällä lämmittimen oikeassa päädyssä.
- Monipuolinen lämpötilan ohjausmahdollisuus.
  - Mukavuuslämpö 5,5–30°C.
  - Alennettu lämpö 5–19°C.
  - Jäätymissuoja 5–10°C.
  - Termostaatti on kalibroitavissa.
  - IP21 ja lisävaruste IP44 suojakotelon kanssa IP44
- Pintalämpötilan valinta 3-portaisesti, maks 60, 75 tai 90°C. Säätö ohjauspaneelissa.

Pintalämpötila	Yksi elementti	Kaksi elementtiä % nimellistehosta
– 1 enintään 60°C	55%	80%
– 2 enintään 75°C	70%	90%
– 3 enintään 90°C	100%	100%

- Kaksi elementtisillä etu- ja takaelementin lämmönsäätö erikseen.
- Tuuletustoiminto – lämmitys katkeaa ja asettuu oletusarvona Jäätymissuojan asettelu arvoon tuulettamisen ajaksi kun lämpötila laskee yli 2°C alle 10 minuutissa. Lämmitys palautuu automaattisesti 30 min kuluttua asetettuun arvoon.
- Näppäinlukko termostaatissa.
- Termostaatin materiaali palo- ja UV-suojattu.
- Lämpötilan ohjaus automaattisesti, manuaalisesti, ohjausjohtimella tai langattomasti Tempco Touch E3 avulla sekä mobiililaitteella Wifi-verkkoon liitettynä.
- Kiinteä sähköasennus "plug-in-liittimin" kytkentärasiaan.
- Valittavissa ohjaavaksi tai orjalämmittimeksi (master/slave).

LISÄVARUSTEET

- Lämmitin voidaan varustaa lisävarusteena saatavalla liitäntäjohtopakkauksella, Snro 81 294 00. Tällöin langallinen keskitetty lämpötilan alennusmahdollisuus/orja kytkentä ei ole mahdollista.
- Liitäntärasian suojakotelo KNDIP44, Snro 16 131 00, kun tarvitaan roiskevedenpitävä IP44 lämmitin-asennus. Ilman suojakoteloa lämmitin on IP21.

SISÄLTÖ

- Toimitukseen sisältyvät Monclac seinäkannattimet ja ruuvit kiinteää seinäasennusta varten.

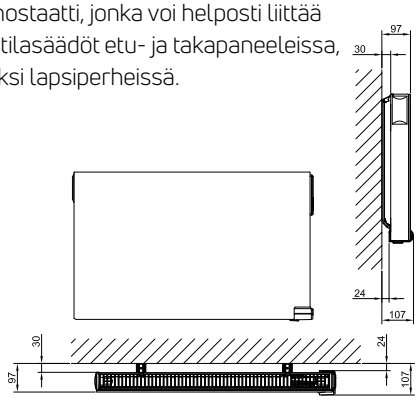

• *Yksielementtinen lämmitin*

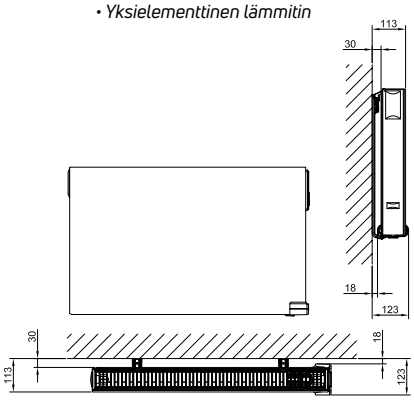

• *Kaksois-elementtinen lämmitin*

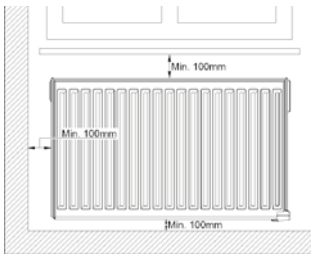

• *Vähimmäisetäisyydet*

KORKEUS 300 MM

Tyyppi	Snro	Teho W	Korkeus mm	Pituus mm	Jännite** V	Paino kg
KIINTEÄT LÄMMITTIMET						
YALI P 0304 30x40cm 250W	8129523	250	300	400	230	6
YALI P 0308 30x80cm 500W	8129525	500	300	800	230	11
YALI P 0305/2 30x50cm 500W	8129526	500	300	500	230	11
YALI P 0311 30x110cm 750W	8129528	750	300	1100	230	17
YALI P 0308/2 30x80cm 750W	8129529	750	300	800	230	17
YALI P 0315 30x150cm 1000W	8129530	1000	300	1500	230	14
YALI P 0310/2 30x100cm 1000W	8129531	1000	300	1000	230	22
YALI P 0313/2 30x130cm 1250W	8129533	1250	300	1300	230	27
YALI P 0316/2 30x160cm 1500W	8129535	1500	300	1600	230	34
YALI P 0320/2 30x200cm 2000W	8129540	2000	300	2000	230	42

*** Saatavana myös 400 V jännitteellä.*

KORKEUS 500 MM

Tyyppi	Snro	Teho W	Korkeus mm	Pituus mm	Jännite** V	Paino kg
KIINTEÄT LÄMMITTIMET						
YALI P 0506 50x55cm 500W	8129545	500	500	550	230	12
YALI P 0504/2 50x40cm 500W	8129546	500	500	400	230	14
YALI P 0508 50x80cm 750W	8129548	750	500	800	230	17
YALI P 0505/2 50x50cm 750W	8129549	750	500	500	230	17
YALI P 0511 50x105cm 1000W	8129550	1000	500	1050	230	23
YALI P 0507/2 50x65cm 1000W	8129551	1000	500	650	230	22
YALI P 0513 50x130cm 1250W	8129553	1250	500	1300	230	29
YALI P 0508/2 50x80cm 1250W	8129554	1250	500	800	230	27
YALI P 0510/2 50x95cm 1500W	8129555	1500	500	950	230	32
YALI P 0513/2 50x125cm 2000W	8129560	2000	500	1250	230	42

*** Saatavana myös 400 V jännitteellä.*

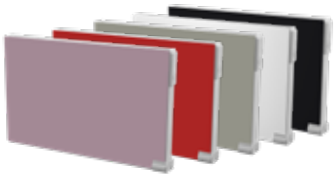

- *Etupellin saa nyt tilauksesta Yali Paradaan seuraavissa väreissä 20% lisähintaan. 1) RAL 4009 Pastel Violet 2) RAL 3000 Flame Red 3) RAL 7030 Stone grey 4) RAL 9006 White Aluminium 5) RAL 9005 Jet Black*

- *Touch E3 voidaan liittää johdottomaan ohjaukseen, älypuhelimeen, tablettiin sekä Wifi-verkkoon. Snro 81 290 00.*
- *Käytön ja lämmön ohjaus sekä kulutuksen seuranta.*

- *Tempco RF-toistin on lisätarvike joka laajentaa enimmäisetäisyyttä (maks 15 m) Touch E3 ohjauslaitteen ja siihen paritettujen lämmittimien välillä. Snro 81 290 02.*

- *IP44 suojakotelo roiskevedenpitävälle lämmittimelle IP44. Snro 16 131 00.*

- *Yali 90 adapteri . Mahdollistaa säätöyksikkön kiertämisen 90°. Snro 81 294 01*

- *Liitäntäjohtopakkaus kiinteästi asennettavan Purmo sähkölämmittimen kytkemiseksi puolikiinteään sähköasennukseen pistotulppaliitäntäisenä. Pituus 120 cm. Snro 81 294 00.*

Mitoitusteho on normaalikorkuiset tilat 60W/m² lattianeliöitä kohden ja korkeammat tilat 25W/m³.

IP 21*

** IP 44 erillisen lisävaruste suojakotelon kanssa tai pistotulpallisena, muutoin mukana tulevan kytkentäkotelon kanssa IP21.*

YALI RAMO

Yali Ramossa on houkutteleva ja virtaviivainen etupaneeli, jossa on ohuita vaakaviivoja, suorat sivupaneelit ja koristeellinen päällysritilä. Etupaneelin saa nyt viidessä eri RAL värissä tilauksesta. Lämmittimessä on kaikki uudet Eco Design asetuksen vaatimat ominaisuudet mm. viikkokelloajastin, avoimen ikkunan tunnistin, adaptiivinen ohjaus, termostaatin alhainen lepovirta <0,5W sekä etäohjausmahdollisuus mobiililaitteella. Digitaalinen termostaatti, jonka voi helposti liittää kiinteään, johdottomaan ohjaukseen tai Wifi-verkkoon. Lämmittimessä on erilliset lämpötilasäädöt etu- ja takapaneeleissa, mikä takaa paremman energiatehokkuuden ja pintalämpötilan säädettävyyden esimerkiksi lapsiperheissä.

TEKNISET TIEDOT

OMINAISUUDET
- Kasviöljytäytteinen lämmitin.
- Valmistettu kestävästä, laadukkaasta teräksestä.
- Kestävä valkoinen epoksimaalipinnoite (Valkoinen RAL 9016).
- Voidaan liittää kiinteään tai johdottoman ohjaukseen sekä WiFi-verkkoon.
- Miellyttävä ja tasainen lämpö koko pinnalla.
- Seinätelineen lukitusmahdollisuus.
- Hajuton ja allergiaystävällinen.
- Lämmittimessä on konevektoripelti ja se toimitetaan oikeakätisenä.

TERMOSTAATTI
- Energiatehokas ja tarkka digitaalinen termostaatti, 0,2°C tarkkuudella.
- Termostaatissa viikkokello adaptiivisella käynnistyksellä.
- Ohjauspaneeli ylhäällä lämmittimen oikeassa päädyssä.
- Monipuolinen lämpötilan ohjausmahdollisuus.
  - Mukavuuslämpö 5,5–30°C.
  - Alennettu lämpö 5–19°C.
  - Jäätymissuoja 5–10°C.
  - Termostaatti on kalibroitavissa.
  - IP21 ja lisävaruste IP44 suojakotelon kanssa IP44
- Pintalämpötilan valinta 3-portaisesti, maks 60, 75 tai 90°C. Säätö ohjauspaneelissa.

Pintalämpötila	Yksi elementti	Kaksi elementtiä % nimellistehosta
– 1 enintään 60°C	55%	80%
– 2 enintään 75°C	70%	90%
– 3 enintään 90°C	100%	100%

- Kaksi elementtisillä etu- ja takaelementin lämmönsäätö erikseen.
- Tuuletustoiminto – lämmitys katkeaa ja asettuu oletusarvona Jäätymissuojan asettelu arvoon tuulettamisen ajaksi kun lämpötila laskee yli 2°C alle 10 minuutissa. Lämmitys palautuu automaattisesti 30 min kuluttua asetettuun arvoon.
- Näppäinlukko termostaatissa.
- Termostaatin materiaali palo- ja UV-suojattu.
- Lämpötilan ohjaus automaattisesti, manuaalisesti, ohjausjohtimella tai langattomasti Tempco Touch E3 avulla sekä mobiililaitteella Wifi-verkkoon liitettynä.
- Kiinteä sähköasennus "plug-in-liittimin" kytkentärasiaan.
- Valittavissa ohjaavaksi tai orjalämmittimeksi (master/slave).

LISÄVARUSTEET
- Lämmitin voidaan varustaa lisävarusteena saatavalla liitäntäjohtopakkauksella, Snro 81 294 00. Tällöin langallinen keskitetty lämpötilan alennusmahdollisuus/orja kytkentä ei ole mahdollista.
- Liitäntärasian suojakotelo KNDIP44, Snro 16 131 00, kun tarvitaan roiskevedenpitävä IP44 lämmitin-asennus. Ilman suojakoteloa lämmitin on IP21.

SISÄLTÖ
- Toimitukseen sisältyvät Monclac seinäkannattimet ja ruuvit kiinteää seinäasennusta varten.

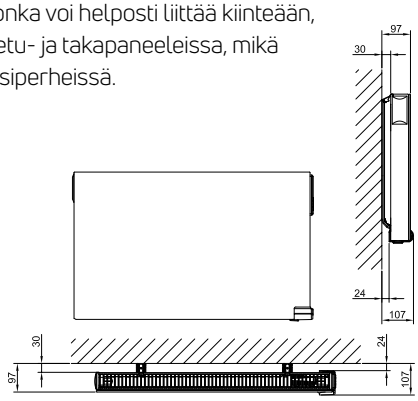

• *Yksielementtinen lämmitin*

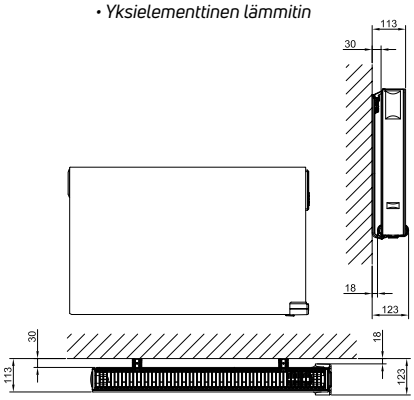

• *Kaksois-elementtinen lämmitin*

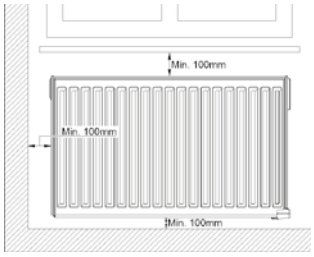

• *Vähimmäisetäisyydet*

KORKEUS 300 MM

Tyyppi	Snro	Teho W	Korkeus mm	Pituus mm	Jännite** V	Paino kg
KIINTEÄT LÄMMITTIMET						
YALI R 0304 30x40cm 250W	8129563	250	300	400	230	6
YALI R 0308 30x80cm 500W	8129565	500	300	800	230	11
YALI R 0305/2 30x50cm 500W	8129566	500	300	500	230	11
YALI R 0311 30x110cm 750W	8129568	750	300	1100	230	17
YALI R 0308/2 30x80cm 750W	8129569	750	300	800	230	17
YALI R 0315 30x150cm 1000W	8129570	1000	300	1500	230	14
YALI R 0310/2 30x100cm 1000W	8129571	1000	300	1000	230	22
YALI R 0313/2 30x130cm 1250W	8129573	1250	300	1300	230	27
YALI R 0316/2 30x160cm 1500W	8129575	1500	300	1600	230	34
YALI R 0320/2 30x200cm 2000W	8129580	2000	300	2000	230	42

*** Saatavana myös 400 V jännitteellä.*

KORKEUS 500 MM

Tyyppi	Snro	Teho W	Korkeus mm	Pituus mm	Jännite** V	Paino kg
KIINTEÄT LÄMMITTIMET						
YALI R 0506 50x55cm 500W	8129585	500	500	550	230	12
YALI R 0504/2 50x40cm 500W	8129586	500	500	400	230	14
YALI R 0508 50x80cm 750W	8129588	750	500	800	230	17
YALI R 0505/2 50x50cm 750W	8129589	750	500	500	230	17
YALI R 0511 50x105cm 1000W	8129590	1000	500	1050	230	23
YALI R 0507/2 50x65cm 1000W	8129591	1000	500	650	230	22
YALI R 0513 50x130cm 1250W	8129593	1250	500	1300	230	29
YALI R 0508/2 50x80cm 1250W	8129594	1250	500	800	230	27
YALI R 0510/2 50x95cm 1500W	8129595	1500	500	950	230	32
YALI R 0513/2 50x125cm 2000W	8129599	2000	500	1250	230	42

*** Saatavana myös 400 V jännitteellä.*

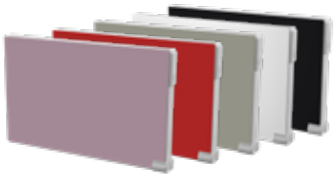

- *Etupellin saa nyt tilauksesta Yali Ramon seuraavissa väreissä 20% lisähintaan. 1) RAL 4009 Pastel Violet 2) RAL 3000 Flame Red 3) RAL 7030 Stone grey 4) RAL 9006 White Aluminium 5) RAL 9005 Jet Black*

- *Touch E3 voidaan liittää johdottomaan ohjaukseen, älypuhelimeen, tablettiin sekä Wifi-verkkoon. Snro 81 290 00.*
- *Käytön ja lämmön ohjaus sekä kulutuksen seuranta.*

- *Tempco RF-toistin on lisätarvike joka laajentaa enimmäisetäisyyttä (maks 15 m) Touch E3 ohjauslaitteen ja siihen paritettujen lämmittimien välillä. Snro 81 290 02.*

- *IP44 suojakotelo roiskevedenpitävälle lämmittimelle IP44. Snro 16 131 00.*

- *Yali 90 adapteri . Mahdollistaa säätöyksikkön kiertämisen 90°. Snro 81 294 01*

- *Liitäntäjohtopakkaus kiinteästi asennettavan Purmo sähkölämmittimen kytkemiseksi puolikiinteään sähköasennukseen pistotulppaliitäntäisenä. Pituus 120 cm. Snro 81 294 00.*

Mitoitusteho on normaalikorkuiset tilat 60W/m² lattianeliöitä kohden ja korkeammat tilat 25W/m³.

IP 21*

** IP 44 erillisen lisävaruste suojakotelon kanssa tai pistotulpallisena, muutoin mukana tulevan kytkentäkotelon kanssa IP21.*

YALI COMFORT

Yali Comfort on oikea valinta kodin lämmittämiseen uudis- ja korjausrakentamiskohteissa. Lämmittimessä on kaikki uudet Eco Design asetuksen vaatimat ominaisuudet mm. viikkokelloajastin, avoimen ikkunan tunnistin, adaptiivinen ohjaus, termostaatin alhainen lepovirta <0,5W. Elektroninen termostaatti, analogiset säädöt sekä lämpötilan ja toimintatilan valitsimet auttavat käyttäjää säätämään tämän perustason sähkölämmittimen toimintoja helposti. Etupaneelin suurimmaksi lämpötilaksi voidaan valita 60, 75 tai 90 °C. Lämmitin voidaan yhdistää ulkoiseen ohjauskelloon johdolla. Yali Comfort on monipuolinen lämmitin ja saatavana 250–1500 watin tehoisena sekä 300 ja 500 mm:n korkuisena.

TEKNISET TIEDOT

OMINAISUUDET
- Kasviöljytäytteinen lämmitin.
- Valmistettu kestävästä, laadukkaasta teräksestä.
- Kestävä valkoinen epoksimaalipinnoite (Valkoinen RAL 9016).
- Voidaan liittää ohjausjohdollisena lämpötilan alennukseen.
- Miellyttävä ja tasainen lämpö koko pinnalla.
- Seinätelineen lukitusmahdollisuus.
- Hajuton ja allergiaystävällinen.
- Lämmittimessä on konvektoripelti ja se toimitetaan oikeakätisenä.

TERMOSTAATTI
- Energiatehokas ja tarkka elektroninen termostaatti, 0,2°C tarkkuus.
- Termostaatissa viikkokello adaptiivisella käynnistyksellä.
- Analoginen ohjauspaneeli ylhäällä lämmittimen oikeassa päädyssä.
- Monipuolinen lämpötilan ohjausmahdollisuus.
  - Mukavuuslämpö 5–30°C.
  - Alennettu lämpötila kiinteä 3,5°C ja säädettävä 0–15°C.
  - Jäätymissuoja 7°C.
  - Termostaatti on kalibroitavissa.
  - IP21 ja IP44 suojakotelon kanssa IP44
- Pintalämpötilan valinta 3-portaisesti, maks 60, 75 tai 90°C. Säätö etupaneelissa.
- Pintalämpötila

Pintalämpötila	Yksi elementti	Kaksi elementtiä % nimellistehosta
– 1 enintään 60°C	55%	80%
– 2 enintään 75°C	70%	90%
– 3 enintään 90°C	100%	100%

- Tuuletustoiminto-lämmitys katkeaa ja asettuu oletusarvona Jäätymissuojan asettelu arvoon tuulettamisen ajaksi kun lämpötila laskee yli 2 C astetta 10 minuutissa. Lämmitys palautuu 30 min kuluttua asetettuun arvoon.
- Näppäinlukko termostaatissa.
- Termostaatin materiaali palo- ja UV-suojattu
- Lämpötilan ohjaus automaattisesti ohjauskellon avulla tai manuaalisesti ohjausjohtimella.
- Kiinteä sähköasennus "plug-in-liittimin" kytkentärasiaan
- Valittavissa ohjaavaksi tai orjalämmittimeksi (master/slave).

LISÄVARUSTEET
- Lämmitin voidaan varustaa lisävarusteena saatavalla liitäntäjohtopakkauksella, Snro 81 294 00. Tällöin langallinen keskitetty lämpötilan alennusmahdollisuus/ orjakytkentä ei ole mahdollista.
- Liitäntärasian suojakotelo KNDIP44, Snro 16 131 00, kun tarvitaan roiskevedenpitävä IP44 lämmitin-asennus. Ilman suojakoteloa lämmitin on IP21.

SISÄLTÖ
- Toimitukseen sisältyvät Monclac seinäkannattimet ja ruuvit kiinteää seinäasennusta varten.

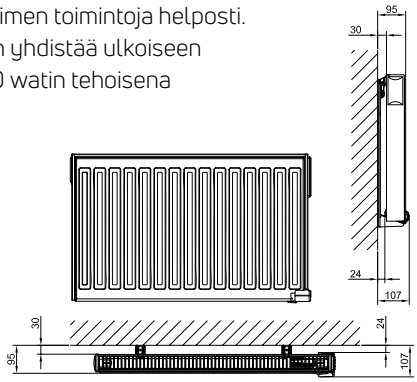

• *Yksielementtinen lämmitin*

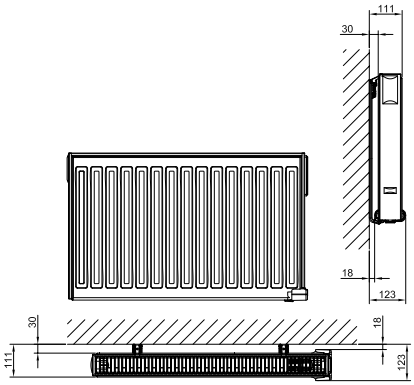

• *Kaksois-elementtinen lämmitin*

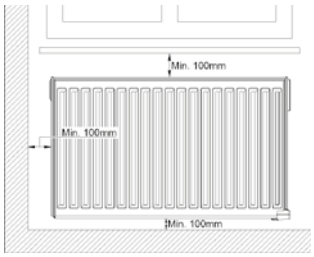

• *Vähimmäisetäisyydet*

KORKEUS 300 MM

Tyyppi	Snro	Teho W	Korkeus mm	Pituus mm	Jännite** V	Paino kg
KIINTEÄT LÄMMITTIMET						
YALI C 0304 30x40cm 250W	8129403	250	300	400	230	5
YALI C 0308 30x80cm 500W	8129405	500	300	800	230	9
YALI C 0305/2 30x50cm 500W	8129406	500	300	500	230	10
YALI C 0311 30x110cm 750W	8129408	750	300	1 100	230	14
YALI C 0308/2 30x80cm750W	8129409	750	300	800	230	15
YALI C 0310/2 30x100cm 1000W	8129410	1 000	300	1 000	230	19
YALI C 0313/2 30x130cm 1250W	8129413	1 250	300	1 300	230	24

*** Saatavana myös 400 V jännitteellä.*

KORKEUS 500 MM

Tyyppi	Snro	Teho W	Korkeus mm	Pituus mm	Jännite** V	Paino kg
KIINTEÄT LÄMMITTIMET						
YALI C 0506 50x55cm 500W	8129425	500	500	550	230	10
YALI C 0504/2 50x40cm 500W	8129426	500	500	400	230	12
YALI C 0508 50x80cm 750W	8129428	750	500	800	230	14
YALI C 0505/2 50x50cm 750W	8129429	750	500	500	230	15
YALI C 0511 50x105cm 1000W	8129430	1 000	500	1 050	230	19
YALI C 0507/2 50x65cm 1000W	8129431	1 000	500	650	230	20
YALI C 0513 50x130cm 1250W	8129433	1 250	500	1300	230	23
YALI C 0508/2 50x80cm 1250W	8129434	1 250	500	800	230	24
YALI C 0510/2 50x95cm 1500W	8129435	1 500	500	950	230	28

*** Saatavana myös 400 V jännitteellä.*

- *IP44 suojakotelo roiskevedenpitävälle lämmittimelle IP44. Snro 16 131 00.*

- *Purmon Yali lämmittimet nyt tutuilla Monclac seinäkannakkeilla nopeaan asennukseen.*
- *Testattu saksalaisen standardin VDI 6036 mukaisesti.*

- *Liitäntäjohtopakkaus kiinteästi asennettavan Purmo sähkölämmittimen kytkemiseksi puolikiinteään sähköasennukseen pistotulppaliitäntäisenä. Pituus 120 cm. Snro 81 294 00.*

- *Yali 90 adapteri . Mahdollistaa säätöyksikkön kiertämisen 90°. Snro 81 294 01*

Mitoitusteho on normaalikorkuiset tilat 60W/m² lattianeliöitä kohden ja korkeammat tilat 25W/m³.

IP 21*

** IP 44 erillisen lisävaruste suojakotelon kanssa tai pistotulpallisena, muutoin mukana tulevan kytkentäkotelon kanssa IP21.*

YALI GV

Pystysuuntainen Yali GV sopii hyvin seinälle pystysuuntaisena kun tarvitaan paljon tehoa esimerkiksi käytävissä tai kun asennustilaa ei suurten ikkunoiden vuoksi ole. Pystysuuntainen lämmitin sopii myös sisustuselementtinä hyvin ja antaa samalla tehokkaasti lämpöä. Langaton elektroninen termostaatti jossa on digitaalinäyttö. Lämmittimen termostaatissa on kaikki uudet Eco Design asetuksen vaatimat ominaisuudet mm. viikkokelloajastin, avoimen ikkunan tunnistin, adaptiivinen ohjaus, termostaatin alhainen lepovirta <0,5W sekä etäohjausvalmius Tempco Touch E3 ohjaimella ja mobiililaitteella. Yhdellä termostaatilla voi ohjata yhtä tai useampaa samassa tilassa olevaa Yali GV lämmitintä samalla kauko-ohjauksella.

TEKNISET TIEDOT

OMINAISUUDET
- Kasviöljytäytteinen lämmitin.
- Valmistettu kestävästä, laadukkaasta teräksestä.
- Kestävä valkoinen epoksimaalipinnoite (Valkoinen RAL 9016).
- Hajuton ja allergiaystävällinen.
- Suojausluokka IP21. Mukana tulevan IP44 suojakotelon kanssa asennettuna IP44.

TERMOSTAATTI
- Termostaatti täyttää uudet Eco Design direktiivin vaatimukset.
- Langaton elektroninen termostaatti jossa on digitaalinäyttö. Langaton seinälle asennettava termostaatti joka on ohjelmoitavissa viidelle kiinteälle toimintatilalle: mukavuus, lämpötilan alennus, pois päältä, jäätymissuojaus ja automaattinen toiminto. Yhdellä termostaatilla voi ohjata yhtä tai useampaa samassa tilassa olevaa Yali GV, Epok, Tamari. Langila tai Sanbe lämmitintä samalla kauko-ohjauksella.
- Tuuletustoiminto
- Termostaatissa viikkokello adapttivsella käynnistyksellä. Purmo suosittelee kuitenkin keskitettyä kello-ohjausta tai etäohjain Touch E3:n käyttöä viikko-ohjaukseen.

LISÄVARUSTEET
- TempCo Touch E3 kosketusnäyttö. Snro 81 290 00.

SISÄLTÖ
- Kaukosäädin
- Seinäkannattimet sisältyvät toimitukseen.
- IP44 suojakotelo roiskevedenpitävään asennukseen.

KORKEUS 1800 MM

Tyyppi	Snro	Teho W	Leveys mm	Korkeus mm	Jännite V	Paino kg
YAL GV 18 03 230 08 2	81 297 11	750	300	1 800	230	27
YAL GV 18 05 230 10 2	81 297 12	1 000	450	1 800	230	35
YAL GV 18 06 230 13 2	81 297 13	1 250	600	1 800	230	44

KORKEUS 1950 MM

Tyyppi	Snro	Teho W	Leveys mm	Korkeus mm	Jännite V	Paino kg
YAL GV 20 06 230 15 2	81 297 14	1 500	600	1 950	230	49

KORKEUS 2100 MM

Tyyppi	Snro	Teho W	Leveys mm	Korkeus mm	Jännite V	Paino kg
YAL GV 21 06 230 18 2	81 297 15	1 750	600	2 100	230	54
YAL GV 21 08 230 20 2	81 297 16	2 000	750	2 100	230	64

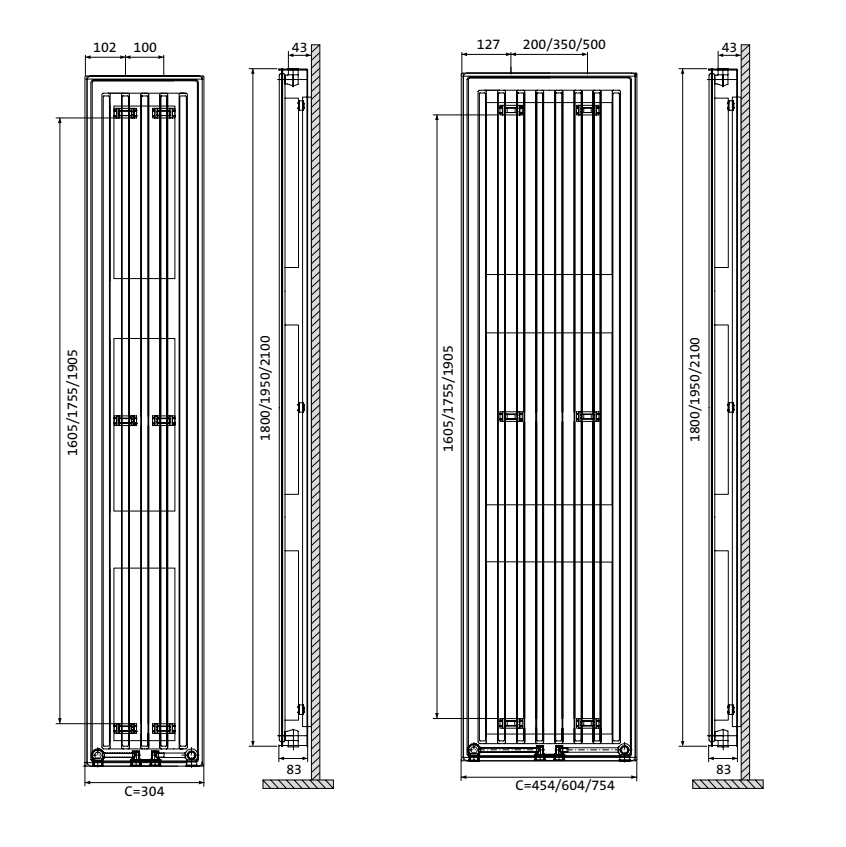

- *Lämmittimen ohjaus toimii radiosignaalilla seinälle asennettavalla kaukosäätimellä. Säädin on yhteydessä lämmittimen termostaattiin. Se kumpi sensoreista säätää huonelämpöä voidaan valita, joko lämmittimen tai säätimen.*

- *Touch E3 voidaan liittää johdottomaan ohjaukseen, älypuhelimeen, tablettiin sekä Wifi-verkkoon. Snro 81 290 00.*
- *Käytön ja lämmön ohjaus sekä kulutuksen seuranta.*

IP 44*

** IP 44 erillisen suojakotelon kanssa, muutoin mukana tulevan kytkentäkotelon kanssa IP 21.*

KABA

Kaba on oikea valinta täydentäväksi lämmönlähteeksi kodin tiloihin tai tiloihin joita käytetään vain satunnaisesti. Sopii erinomaisesti siirrettävänä lämmittimenä esimerkiksi autotalliin tai askarteluhuoneeseen silloin kun niissä oleskellaan. Kaban lämmittimen mukana toimitetaan jalkapari jolloin sitä on helppo siirtää. Siinä on lämpötilansäädin, joten se on selkeä valinta kiinteänä lämmittimenä kodin tiloihin ja toisaalta tiloihin joissa tarvitaan lisälämpöä siirrettävän lämmittimen muodossa silloin tällöin. Lämmittimessä on kaikki uudet Eco Design asetuksen vaatimat ominaisuudet mm. viikkokelloajastin, avoimen ikkunan tunnistin, adaptiivinen käynnistys. Elektroninen termostaatti, analogiset säädöt sekä lämpötilan ja toimintatilan valitsimet.

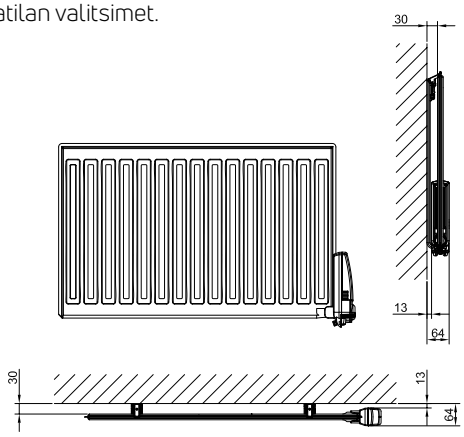

• *Yksielementtinen lämmitin*

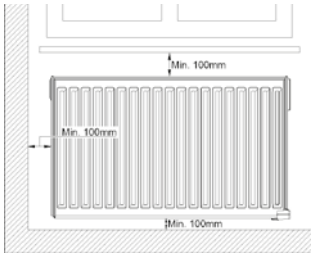

• *Vähimmäisetäisyydet*

TEKNISET TIEDOT

OMINAISUUDET

- Kasviöljytäytteinen lämmitin.
- Jäätymissuoja, oletusarvo 7°C.
- Valmistettu kestävästä, laadukkaasta teräksestä.
- Kestävä valkoinen epoksimaalipinnoite (Valkoinen RAL 9016).
- Miellyttävä ja tasainen lämpö koko pinnalla.
- Seinätelineen lukitusmahdollisuus.
- Hajuton ja allergiaystävällinen.
- Asennus kiinteästi seinälle tai vapaasti lattialle pistotulppaliitännällä.
- Lämmittimessä ei ole konvektoripeltiä.
- Lämmitin on oikeakätinen, termostaatti on oikealla alhaalla.

TERMOSTAATTI

- Elektroninen termostaatti. Säätimet lämmittimen oikeassa päädyssä alhaalla. Säätöalue 5–30°C. Tarkkuus 0,2°C.
- Lapsilukko termostatissa.
- Termostaatti iskunkestävää polykarbonaattia.

SISÄLTÖ

- Toimitukseen sisältyvät Monclac seinäkannattimet ja ruuvit kiinteää asennusta varten.
- Sisältää jalkaparin Kaba 10 ja pistotulpallisen 1,2 m pituisen liitosjohdon.

KORKEUS 300 MM

Tyyppi	Snro	Teho W	Korkeus mm	Pituus mm	Jännite V	Paino kg
PISTOTULPALLISET LÄMMITTIMET						
KABA P 0306 30x60cm 250W	8129503	250	300	600	230	5
KABA P 0311 30x110cm 500W	8129505	500	300	1100	230	9

KORKEUS 500 MM

Tyyppi	Snro	Teho W	Korkeus mm	Pituus mm	Jännite V	Paino kg
PISTOTULPALLISET LÄMMITTIMET						
KABA P 0507 50x70cm 500W	8129506	500	500	700	230	11
KABA P 0511 50x105cm 750W	8129508	750	500	1050	230	14
KABA P 0514 50x140cm 1000W	8129510	1000	500	1400	230	18
KABA P 0518 50x175cm 1250W	8129513	1250	500	1750	230	23

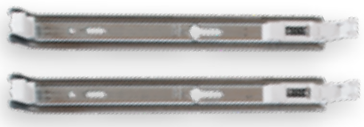

- *Purmon Kaba lämmittimet nyt tutuilla Monclac seinäkannakkeilla nopeaan asennukseen.*
- *Testattu saksalaisen standardin VDI 6036 mukaisesti*

Mitoitusteho on normaalikorkuiset tilat 60W/m² lattianeliöitä kohden ja korkeammat tilat 25W/m³.

CE IP 44

14% 08:34
CLEVERTOUCH
BAD
Home
08:33
Huoneenlämpö
20.5°C
Tilaus
25.5°C
Tila: MUKAVUUS
25.5°C
19.0°C
19.0°C
21.1°C
12.7°C
OFF
KÄYTÄ

OHJAUSJÄRJESTELMÄT

OHJAA LÄMMITYSTÄSI

JOHDOTON OHJAUSYKSIKKÖ (TEMPCO TOUCH E3)
KELLO (TEMPCO CENTRAL CLOCK)
VASTAANOTIN (TEMPCO CONNECT)

LÄMMÖNSÄÄTÖ LANGATTOMAN OHJAIMEN JA WIFI VERKON AVULLA

Sähkölämmittäjät kokevat täysin uudenlaista mukavuutta, sillä Yali lämmittimiä voi säätää uudella tavalla langattoman lähiverkon avulla. Kotiin tai vapaa-ajan asuntoon tullessa ei tarvitse enää kärsiä viileydestä sillä kaikkia Purmon digitaalitermostaatillisia lämmittimiä* voi etäohjata kotona ohjaimen Tempco E3 avulla ja mobiililaitteella kun wifi yhteys on käytössä. Kodin voi asettaa lämpiämään juuri oikeaan aikaan. Tämä sisätilojen lämmittämisen innovaatio auttaa lämmittämään mukavasti ja energiatehokkaasti todellisen lämmöntarpeen mukaan. Sen tarjoaa vain Purmo.

TEKNISET TIEDOT

OHJAUSYKSIKKÖ E3

- Voidaan liittää johdottomaan ohjaukseen, älypuhelimeen, tablettiin sekä reitittimen avulla Wifi-verkkoon (reititin ei sisälly toimitukseen).
- Käytön ja lämmön ohjaus sekä mahdollisuus rajoittaa lämmityksen säätöaluetta esim. vuokramökki käytössä max 21°C:seen.
- Mahdollistaa tarpeen mukaisen ja energiatehokkaan lämmön ohjauksen ja kulutuksen seurannan lämmitin- ja asuntokohtaisesti.
- Kosketusnäyttö 4 tuumaa.
- RF-yhteys lämmittimien kanssa.
- Jopa 50 huonetta (aluetta)
- Jännitteensyöttö kiinteä 230V tai laturilla, sisältyy toimitukseen.
- Kantavuus 200 m ulkona ja 15 m sisällä
- Päivitettävissä microSD-kortin avulla.

TOISTIN RF

- Tempco RF-toistin 868 MHz Touch E3 ohjausyksikölle langattomaan ohjaukseen.
- Toistin laajentaa enimmäisetäisyyttä Tempco Touch E3 ohjainlaitteen ja siihen liitettyjen digitaalisella termostaatilla varustettujen Purmo sähkölämmittimien välillä maks 15 m sisällä ja 300 m avoimessa tilassa.

KELLO

- Helppo asentaa.
- Säästää sähköä pitämällä talon peruslämpöisenä kun se on tyhjillään.
- Yksinkertainen ohjelmoida.
- Kello on paristokäyttöinen, 3V kahdella AA-paristolla.
- Toiminta: Viikko-ohjelman avulla voidaan ohjata talon 4 eri aluetta itsenäsesti mukavuuslämpöön, alennettuun lämpötilaan (yölämpö), jäätymisen estoon tai kokonaan pois päältä.
- Toimii yhdessä Epok, Tamari, Yali GV, Sanbe, Langila, Yali Digital, Parada ja Ramo -lämmittimien kanssa. Yali Comfort lämmittimet tarvitsevat erillisen RF-vastaanottimen toimiakseen. Tällöin ainoastaan mukavuuslämpö ja lämpötilanpudotus ovat valinnaisesti käytössä.
- Voidaan yhdistää GSM-moduuliin.

Tyyppi	Snro	Korkeus mm	Leveys mm	Jännite V	Nimitys
TEMPCO TOUCH E3	8129000	110	150	230	Johdoton ohjausyksikkö
TEMPCO CLOCK RF EH	2810102	130	75	3	RF kello
TEMPCO CONNECT 1M RF	2810103	170	70	230	Vastaanotin
TEMPCO RF-TOISTIN 868 MHZ	8129002	240	70	230	TEMPCO RF-toistin 868 MHz

** Epok, Tamari, Yali GV, Sanbe, Langila, Yali Digital, Parada ja Ramo lämmittimille. Yali Comfort lämmittimet tarvitsevat lisäksi Tempco RF-vastaanottimen.*

OHJAUS KOSKETUSNÄYTÖN AVULLA (WIFI)

Lämmönsäätö ja -ohjaus etänä ohjausyksikön ja wifi reitittimen avulla. Mahdollistaa kulutuksen seurannan paikallisesti. Langattomasti Yali Digital, Parada, Ramo, Epok, Tamari, Yali GV, Sanbe ja Langila lämmittimien kanssa. Tempco RF-toistin on lisätarvike joka laajentaa enimmäisetäisyyttä (maks 15 m sisällä ja avoimessa tilassa 300 m) Tempco E3 ohjauslaitteen ja siihen paritettujen lämmittimien välillä.

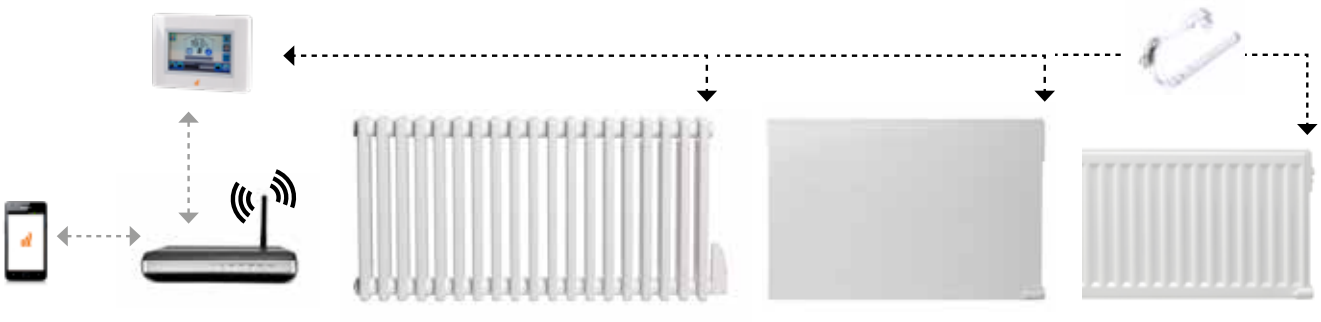

OHJAUS KELLOLLA

Lämmönohjaus viikkokellolla. Johdoton ohjaus Epok, Tamari, Yali GV, Langila ja Sanbe sekä Yali Digital, Parada ja Ramo lämmittimille. Johdoton ohjaus Tempco Connect vastaanottimen avulla joka kytketään kytkentäkoteloon Yali Comfort lämmittimissä.

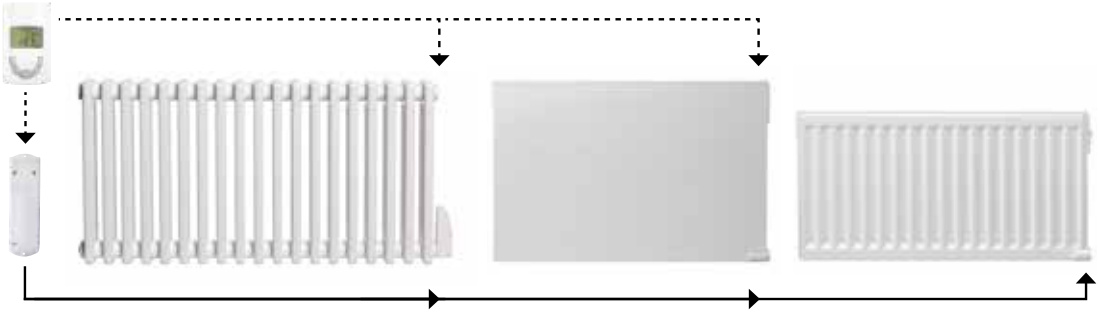

SISUSTUS
LÄMMITTIMET
TOIMIVUUTTA JA TYYLIÄ

EPOK H
EPOK V
TAMARI H
TAMARI V
SANBE
LANGILA

EPOK H

Retrohenkisen muotoilunsa ansiosta Epok H sopii niin trendikkääseen kuin perinteisempäänkin sisustukseen. Siinä on käytetty uusinta lämmitystekniikkaa, kuten johdotonta termostaattia joka voi ohjata samassa tilassa yhtä tai useampaa lämmitintä samalla kauko-ohjauksella. Termostaatissa on kaikki uudet Eco Design asetuksen vaatimat ominaisuudet mm. viikkokelloajastin, avoimen ikkunan tunnistin, adaptiivinen ohjaus, termostaatin alhainen lepovirta <0,5W sekä etäohjausvalmius Tempco Touch E3 ohjaimella ja mobiililaitteella. Muotoilunsa ansiosta lämmittimen lämpöä luovuttava pinta-ala on tavallista suurempi.

TEKNISET TIEDOT

OMINAISUUDET
- Sähkökäyttöinen nestetäytteinen jaelämmitin.
- Valmistettu kestävästä, laadukkaasta teräksestä.
- Kestävä valkoinen epoksimaalipinnoite (RAL 9016)
- Hajuton ja allergiaystävällinen.
- Suojausluokka IP21. Mukana tulevan IP44 suojakotelon kanssa asennettuna IP44.

TERMOSTAATTI
- Termostaatti täyttää uudet Eco Design direktiivin vaatimukset.
- Langaton elektroninen termostaatti jossa on digitaalinäyttö. Langaton seinälle asennettava termostaatti joka on ohjelmoitavissa viidelle kiinteälle toimintatilalle: mukavuus, lämpötilan alennus, pois päältä, jäätymissuojaus ja automaattinen toiminto. Yhdellä termostaatilla voi ohjata yhtä tai useampaa samassa tilassa olevaa Yali GV, Epok, Tamari. Langila tai Sanbe lämmitintä samalla kauko-ohjauksella.
- Tuuletustoiminto
- Termostaatissa viikkokello adapttivsella käynnistyksellä. Purmo suosittelee kuitenkin keskitettyä kello-ohjausta tai etäohjain Touch E3:n käyttöä viikko-ohjaukseen.

LISÄVARUSTEET
- TempCo Touch E3 kosketusnäyttö Snro 81 290 00.

SISÄLTÖ
- Kaukosäädin
- Seinäkannattimet sisältyvät toimitukseen.
- IP44 suojakotelo roiskevedenpitävään asennukseen.

IP 44*

** IP 44 erillisen suojakotelon kanssa, muutoin mukana tulevan kytkentäkotelon kanssa IP21.*

KORKEUS 500 MM

Tyyppi	Snro	Teho W	Korkeus mm	Pituus mm	Jännite V	Paino kg
EPO 05 06 230 05 2	8129703	500	500	600	230	21
EPO 05 08 230 08 2	8129704	750	500	800	230	29
EPO 05 10 230 10 2	8129705	1 000	500	1 000	230	39
EPO 05 13 230 13 2	8129706	1 250	500	1 300	230	49

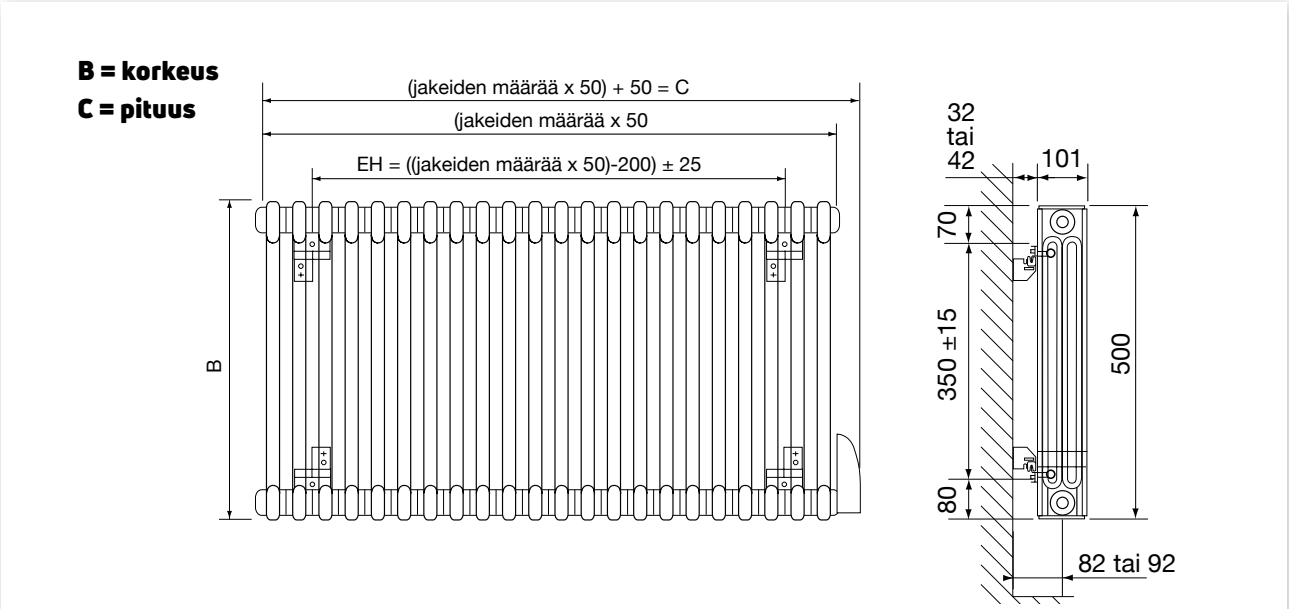

- *Lämmittimen ohjaus toimii radiosignaalilla seinälle asennettavalla kaukosäätimellä. Säädin on yhteydessä lämmittimen termostaattiin. Se kumpi sensoreista säätää huonelämpöä voidaan valita, joko lämmittimen tai säätimen.*

SISUSTA VÄREILLÄ

Epok lämmittimien värivalikoima on laaja. Valkoisen RAL 9016 värin lisäksi voit valita 62 eri RAL-, metalli- tai mattapintaisista väreistä. Lämmittimen termostaatti on hopean värinen. Katso s. 63.

HINTALISÄYS +20%

Kysy lisää jälleenmyyjältämme.

- *Touch E3 voidaan liittää johdottomaan ohjaukseen, älypuhelimeen, tablettiin sekä Wifi-verkkoon. Snro 81 290 00.*
- *Käytön ja lämmön ohjaus sekä kulutuksen seuranta.*

EPOK V

Retrohenkisen muotoilunsa ansiosta Epok V sopii niin trendikkääseen kuin perinteisempäänkin sisustukseen. Siinä on käytetty uusinta lämmitystekniikkaa. Termostaatissa on kaikki uudet Eco Design asetuksen vaatimat ominaisuudet, mm. viikkokelloajastin, avoimen ikkunan tunnistin, adaptiivinen ohjaus, termostaatin alhainen lepovirta <0,5W sekä etäohjausvalmius Tempco Touch E3 ohjaimella ja mobiililaitteella. Muotoilunsa ansiosta EPOKin lämpöä luovuttava pinta-ala on tavallista suurempi.

TEKNISET TIEDOT

OMINAISUUDET
- Sähkökäyttöinen nestetäytteinen jaelämmitin.
- Laserhitsattua terästä.
- Lämmittimen jakeet ovat 50 mm leveitä.
- Kestävä valkoinen epoksimaalipinnoite (RAL 9016)
- Hajuton ja allergiaystävällinen.

TERMOSTAATTI
- Termostaatti täyttää uudet Eco Design direktiivin vaatimukset.
- Langaton elektroninen termostaatti jossa on digitaalinäyttö. Langaton seinälle asennettava termostaatti joka on ohjelmoitavissa viidelle kiinteälle toimintatilalle: mukavuus, lämpötilan alennus, pois päältä, jäätymissuojaus ja automaattinen toiminto. Yhdellä termostaatilla voi ohjata yhtä tai useampaa samassa tilassa olevaa Yali GV, Epok, Tamari. Langila tai Sanbe lämmitintä samalla kauko-ohjauksella.
- Tuuletustoiminto
- Termostaatissa viikkokello adapttivsella käynnistyksellä. Purmo suosittelee kuitenkin keskitettyä kello-ohjausta tai etäohjain Touch E3:n käyttöä viikko-ohjaukseen.

LISÄVARUSTEET
- TempCo Touch E3 kosketusnäyttö Snro 81 290 00.

SISÄLTÖ
- Kaukosäädin
- Seinäkannattimet sisältyvät toimitukseen.
- IP44 suojakotelo roiskevedenpitävään asennukseen.

IP 44*

** IP 44 erillisen suojakotelon kanssa, muutoin mukana tulevan kytkentäkotelon kanssa IP 21.*

KORKEUS 1845 MM

Tyyppi	Snro	Teho W	Leveys mm	Korkeus mm	Jännite V	Paino kg
EPO V 19 04 230 10 2	81 297 00	1 000	400	1 845	230	38
EPO V 19 06 230 15 2	81 297 01	1 500	600	1 845	230	57
EPO V 19 08 230 20 2	81 297 02	2 000	800	1 845	230	75

2 RIVIÄ

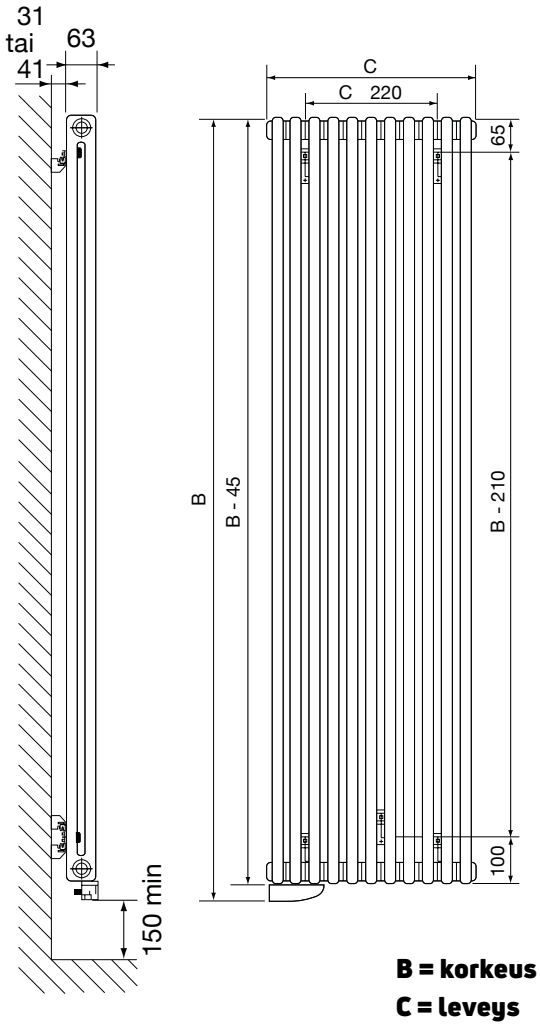

SISUSTA VÄREILLÄ

Epok lämmittimien värivalikoima on laaja. Valkoisen RAL 9016 värin lisäksi voit valita 62 eri RAL-, metalli- tai mattapintaisista väreistä. Lämmittimen termostaatti on hopean värinen. Katso s. 63.

HINTALISÄYS +20%

Kysy lisää jälleenmyyjältämme.

- *Touch E3 voidaan liittää johdottomaan ohjaukseen, älypuhelimeen, tablettiin sekä Wifi-verkkoon. Snro 81 290 00.*
- *Käytön ja lämmön ohjaus sekä kulutuksen seuranta.*

- *Lämmittimen ohjaus toimii radiosignaalilla seinälle asennettavalla kaukosäätimellä. Säädin on yhteydessä lämmittimen termostaattiin. Se kumpi sensoreista säätää huonelämpöä voidaan valita, joko lämmittimen tai säätimen.*

TAMARI H

Tamarin selkeät linjat henkivät voimaa ja kauneutta. Lämmittimen ulkoasu on rohkea ja näyttävä, muttei kuitenkaan liian koristeellinen. Se kannattaakin sijoittaa selkeästi esille olo- tai makuuhuoneeseen, jotta sen muotoilu pääsee oikeuksiinsa. Tamari H on varustettu seinälle asennettavalla langattomalla termostaatilla jolla voidaan ohjata samassa tilassa yhtä tai useampaa lämmitintä samalla kauko-ohjauksella. Termostaatissa on kaikki uudet Eco Design asetuksen vaatimat ominaisuudet. Viikkokelloajastin, avoimen ikkunan tunnistin, adaptiivinen ohjaus, termostaatin alhainen lepovirta <0,5W sekä etäohjausvalmius Tempco Touch E3 ohjaimella ja mobiililaitteella.

TEKNISET TIEDOT

OMINAISUUDET
- Nestetäytteinen sähkölämmitin.
- Valmistettu kestävästä, laadukkaasta teräksestä. Litteät jakeet.
- Kestävä valkoinen epoksimaalipinnoite (RAL 9016).
- Hajuton ja allergiaystävällinen.

TERMOSTAATTI
- Termostaatti täyttää uudet Eco Design direktiivin vaatimukset.
- Langaton elektroninen termostaatti jossa on digitaalinäyttö. Langaton seinälle asennettava termostaatti joka on ohjelmoitavissa viidelle kiinteälle toimintatilalle: mukavuus, lämpötilan alennus, pois päältä, jäätymissuojaus ja automaattinen toiminto. Yhdellä termostaatilla voi ohjata yhtä tai useampaa samassa tilassa olevaa Yali GV, Epok, Tamari. Langila tai Sanbe lämmitintä samalla kauko-ohjauksella.
- Tuuletustoiminto
- Termostaatissa viikkokello adapttivsella käynnistyksellä. Purmo suosittelee kuitenkin keskitettyä kello-ohjausta tai etäohjain Touch E3:n käyttöä viikko-ohjaukseen.

LISÄVARUSTEET
- TempCo Touch E3 kosketusnäyttö Snro 81 290 00.

SISÄLTÖ
- Kaukosäädin
- Seinäkannattimet sisältyvät toimitukseen.
- IP44 suojakotelo roiskevedenpitävään asennukseen.

IP 44*

** IP 44 erillisen suojakotelon kanssa, muutoin mukana tulevan kytkentäkotelon kanssa IP 21.*

KORKEUS 500 MM

Tyyppi	Snro	Teho W	Korkeus mm	Pituus mm	Jännite V	Paino kg
TAM H 05 06 230 05 2	8128125	500	500	558	230	19
TAM H 05 08 230 08 2	8128126	750	500	783	230	27
TAM H 05 11 230 10 2	8128127	1 000	500	1 083	230	38
TAM H 05 14 230 13 2	8128129	1 250	500	1 308	230	46

B = korkeus
C = pituus

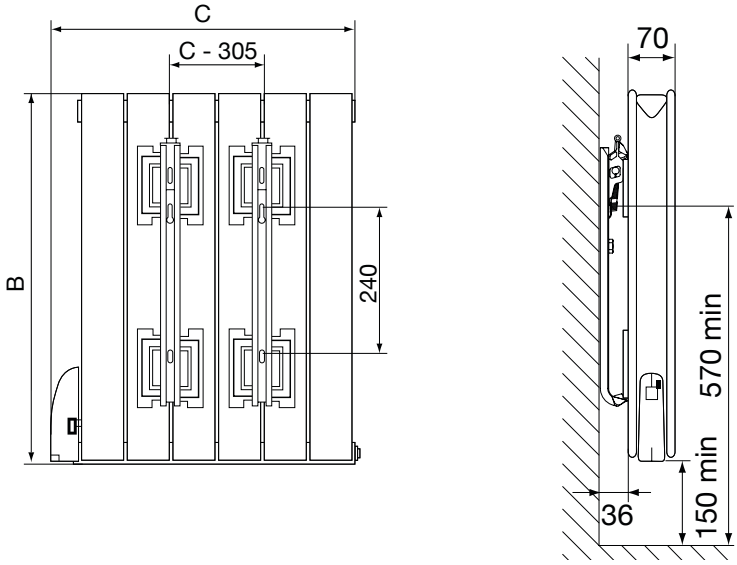

- *Lämmittimen ohjaus toimii radiosignaalilla seinälle asennettavalla kaukosäätimellä. Säädin on yhteydessä lämmittimen termostaattiin. Se kumpi sensoreista säätää huonelämpöä voidaan valita, joko lämmittimen tai säätimen.*

SISUSTA VÄREILLÄ

Tamari lämmittimien värivalikoima on laaja. Valkoisen RAL 9016 värin lisäksi voit valita 62 eri RAL-, metalli- tai mattapintaisista väreistä. Lämmittimen termostaatti on hopean värinen. Katso s. 63.

HINTALISÄYS +20%

Kysy lisää jälleenmyyjältämme.

- *Touch E3 voidaan liittää johdottomaan ohjaukseen, älypuhelimeen, tablettiin sekä Wifi-verkkoon. Snro 81 290 00.*
- *Käytön ja lämmön ohjaus sekä kulutuksen seuranta.*

TAMARI V

Tamari V on pystysuuntainen tilaa säästävä lämmitin, leveys alkaen 455 mm. Tamari V on varustettu seinälle asennettavalla langattomalla termostaatilla jolla voidaan ohjata samassa tilassa yhtä tai useampaa lämmitintä samalla kauko-ohjauksella. Termostaatissa on kaikki uudet Eco Design asetuksen vaatimat ominaisuudet. Viikkokelloajastin, avoimen ikkunan tunnistin, adaptiivinen ohjaus, termostaatin alhainen lepovirta <0,5W sekä etäohjausvalmius Tempco Touch E3 ohjaimella ja mobiililaitteella.

TEKNISET TIEDOT

OMINAISUUDET
- Kasviöljytäytteinen lämmitin.
- Valmistettu kestävästä, laadukkaasta teräksestä. Litteät jakeet.
- Kestävä valkoinen epoksimaalipinnoite (RAL 9016).
- Hajuton ja allergiaystävällinen.

TERMOSTAATTI
- Termostaatti täyttää uudet Eco Design direktiivin vaatimukset.
- Langaton elektroninen termostaatti jossa on digitaalinäyttö. Langaton seinälle asennettava termostaatti joka on ohjelmoitavissa viidelle kiinteälle toimintatilalle: mukavuus, lämpötilan alennus, pois päältä, jäätymissuojaus ja automaattinen toiminto. Yhdellä termostaatilla voi ohjata yhtä tai useampaa samassa tilassa olevaa Yali GV, Epok, Tamari. Langila tai Sanbe lämmitintä samalla kauko-ohjauksella.
- Tuuletustoiminto
- Termostaatissa viikkokello adapttivsella käynnistyksellä. Purmo suosittelee kuitenkin keskitettyä kello-ohjausta tai etäohjain Touch E3:n käyttöä viikko-ohjaukseen.

LISÄVARUSTEET
- TempCo Touch E3 kosketusnäyttö Snro 81 290 00.

SISÄLTÖ
- Kaukosäädin
- Seinäkannattimet sisältyvät toimitukseen.
- IP44 suojakotelo roiskevedenpitävään asennukseen.

IP 44*

** IP 44 erillisen suojakotelon kanssa, muutoin mukana tulevan kytkentäkotelon kanssa IP 21.*

KORKEUS 1830 MM

Tyyppi	Snro	Teho W	Leveys mm	Korkeus mm	Jännite V	Paino kg
TAM V 18 05 230 10 2	8128120	1 000	455	1 830	230	33
TAM V 18 07 230 15 2	8128121	1 500	680	1 830	230	46
TAM V 18 10 230 20 2	8128122	2 000	905	1 830	230	58

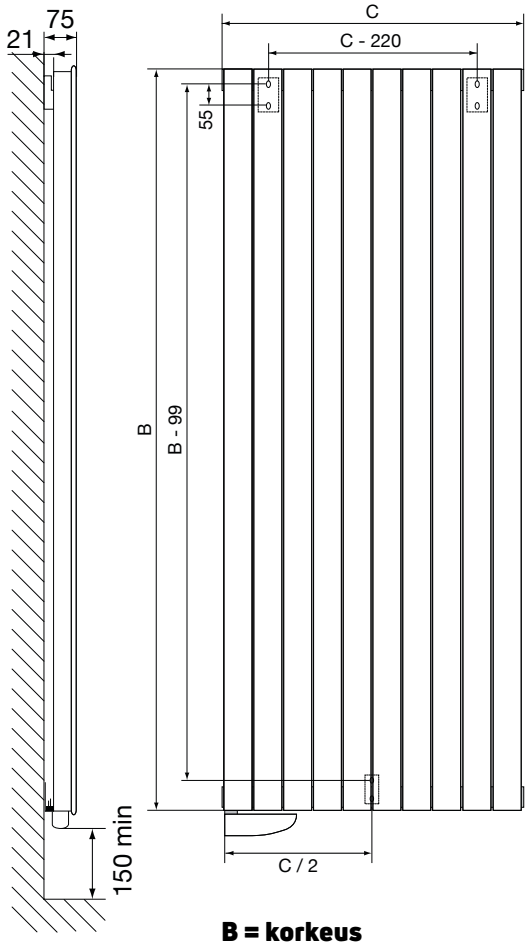

B = korkeus
C = leveys

SISUSTA VÄREILLÄ

Tamari lämmittimien värivalikoima on laaja. Valkoisen RAL 9016 värin lisäksi voit valita 62 eri RAL-, metalli- tai mattapintaisista väreistä. Lämmittimen termostaatti on hopean värinen. Katso s. 63.

HINTALISÄYS +20%

Kysy lisää jälleenmyyjältämme.

- *Touch E3 voidaan liittää johdottomaan ohjaukseen, älypuhelimeen, tablettiin sekä Wifi-verkkoon. Snro 81 290 00.*
- *Käytön ja lämmön ohjaus sekä kulutuksen seuranta.*

- *Lämmittimen ohjaus toimii radiosignaalilla seinälle asennettavalla kaukosäätimellä. Säädin on yhteydessä lämmittimen termostaattiin. Se kumpi sensoreista säätää huonelämpöä voidaan valita, joko lämmittimen tai säätimen.*

LANGILA

Langilan puhtaat ja linjakkaat muodot herättävät esteettisen ja kiinnostusta herättävän tunteen. Elegantti etupaneeli joka sisältää uusinta lämmitystekniikkaa tekee Langilasta sopivan kaikenlaisiin lämmityskohteisiin. Kantikas ja pystysuuntainen lämmitin sopii myös sisustuselementtinä hyvin ja antaa samalla tehokkaasti lämpöä. Vain mielikuvitus on rajana. Termostaatissa on kaikki uudet Eco Design asetuksen vaatimat ominaisuudet. Viikkokelloajastin, avoimen ikkunan tunnistin, adaptiivinen ohjaus, termostaatin alhainen lepovirta <0,5W sekä etäohjausvalmius Tempco Touch E3 ohjaimella ja mobiililaitteella.

TEKNISET TIEDOT

OMINAISUUDET
- Kasviöljytäytteinen lämmitin.
- Valmistettu kestävästä, laadukkaasta teräksestä.
- Kestävä valkoinen epoksimaalipinnoite (Valkoinen RAL 9016).
- Hajuton ja allergiaystävällinen.
- Suojausluokka IP21. Mukana tulevan IP44 suojakotelon kanssa asennettuna IP44.

TERMOSTAATTI
- Termostaatti täyttää uudet Eco Design direktiivin vaatimukset.
- Langaton elektroninen termostaatti jossa on digitaalinäyttö. Langaton seinälle asennettava termostaatti joka on ohjelmoitavissa viidelle kiinteälle toimintatilalle: mukavuus, lämpötilan alennus, pois päältä, jäätymissuojaus ja automaattinen toiminto. Yhdellä termostaatilla voi ohjata yhtä tai useampaa samassa tilassa olevaa Yali GV, Epok, Tamari. Langila tai Sanbe lämmitintä samalla kauko-ohjauksella.
- Tuuletustoiminto
- Termostaatissa viikkokello adapttivsella käynnistyksellä. Purmo suosittelee kuitenkin keskitettyä kello-ohjausta tai etäohjain Touch E3:n käyttöä viikko-ohjaukseen.

LISÄVARUSTEET
- TempCo Touch E3 kosketusnäyttö Snro 81 290 00.

SISÄLTÖ
- Kaukosäädin
- Seinäkannattimet sisältyvät toimitukseen.
- IP44 suojakotelo roiskevedenpitävään asennukseen.

- *Langila lämmittimien värivalikoima on laaja. Valkoisen RAL 9016 värin lisäksi voit valita 62 eri RAL-, metalli- tai mattapintaisista väreistä. Hintalisäys +20%. Kysy lisää jälleenmyyjältämme.*

- *Pyyheteline lisävarusteena*

IP 44*

** IP 44 erillisen suojakotelon kanssa, muutoin mukana tulevan kytkentäkotelon kanssa IP 21.*

KORKEUS 1800 MM

Tyyppi	Snro	Teho W	Leveys mm	Korkeus mm	Jännite V	Paino kg
LAN V 18 03 230 08 2	81 297 21	750	325	1 800	230	29
LAN V 18 05 230 10 2	8 1297 22	1 000	475	1 800	230	40
LAN V 18 06 230 13 2	81 297 23	1 250	625	1 800	230	52

KORKEUS 1950 MM

Tyyppi	Snro	Teho W	Leveys mm	Korkeus mm	Jännite V	Paino kg
LAN V 20 06 230 15 2	81 297 24	1 500	625	1 950	230	57

KORKEUS 2100 MM

Tyyppi	Snro	Teho W	Leveys mm	Korkeus mm	Jännite V	Paino kg
LAN V 21 06 230 18 2	81 297 25	1 750	625	2 100	230	62
LAN V 21 08 230 20 2	81 297 26	2 000	775	2 100	230	75

LANGILA + PYYHETELINE

Tyyppi	Snro	Leveys mm	Korkeus mm	Väri	Nimitys
LAN V TR 03	81 297 27	365	40	Teräs	Langila leveys 325 mm
LAN V TR 05	81 297 28	515	40	Teräs	Langila leveys 475 mm
LAN V TR 06	81 297 29	665	40	Teräs	Langila leveys 625 mm
LAN V TR 08	81 297 30	815	40	Teräs	Langila leveys 775 mm

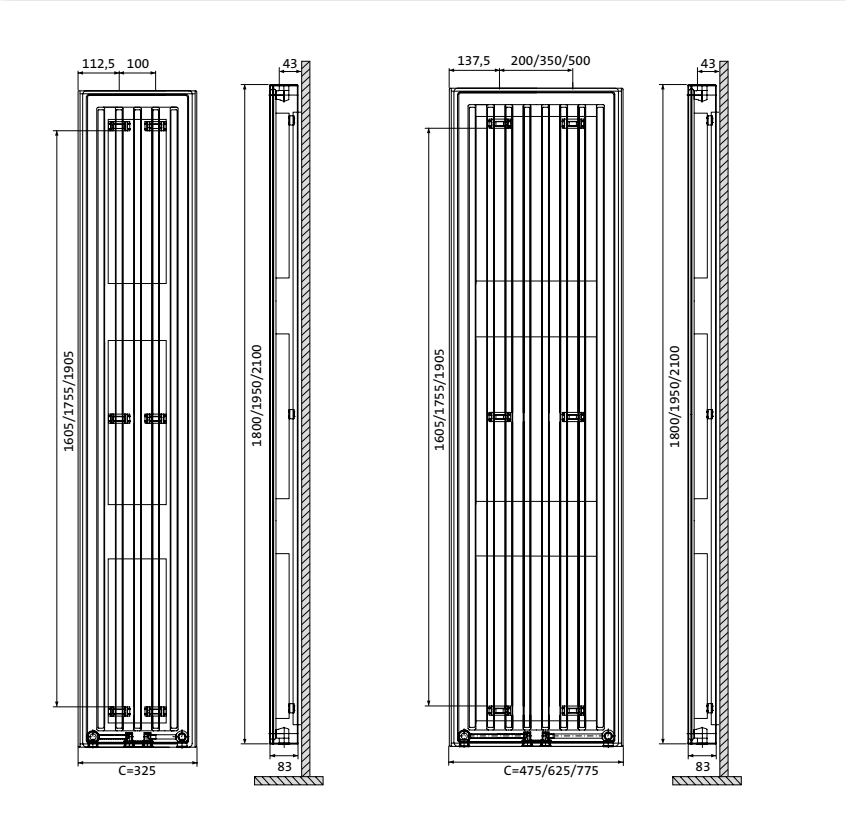

- *Lämmittimen ohjaus toimii radiosignaalilla seinälle asennettavalla kaukosäätimellä. Säädin on yhteydessä lämmittimen termostaattiin. Se kumpi sensoreista säätää huonelämpöä voidaan valita, joko lämmittimen tai säätimen.*

- *Touch E3 voidaan liittää johdottomaan ohjaukseen, älypuhelimeen, tablettiin sekä Wifi-verkkoon. Snro 81 290 00.*
- *Käytön ja lämmön ohjaus sekä kulutuksen seuranta.*

SANBE

Sanben modernit, tyylikkäät ja pyöreän puhtaat muodot tuovat tyyliä kaikkiin tiloihin, klassisiin ja moderniin. Kuten Langila sulkee sen suuri etupaneeli uusinta lämmitystekniikkaa sisälleen täydellisesti. Kuitenkaan ne eivät ole samanlaisia. Sanbe, kuten sen muodot kertovat, esittelee toisenlaista eleganssia pyöreiden kulmiensa ansiosta samalla kun se antaa tehokkaasti lämpöä. Termostaatissa on kaikki uudet Eco Design asetuksen vaatimat ominaisuudet. Viikkokelloajastin, avoimen ikkunan tunnistin, adaptiivinen ohjaus, termostaatin alhainen lepovirta <0,5W sekä etäohjausvalmius Tempco Touch E3 ohjaimella ja mobiililaitteella.

TEKNISET TIEDOT

OMINAISUUDET
- Kasviöljytäytteinen lämmitin.
- Valmistettu kestävästä, laadukkaasta teräksestä.
- Kestävä valkoinen epoksimaalipinnoite (Valkoinen RAL 9016).
- Hajuton ja allergiaystävällinen.
- Suojausluokka IP21. Mukana tulevan IP44 suojakotelon kanssa asennettuna IP44.

TERMOSTAATTI
- Termostaatti täyttää uudet Eco Design direktiivin vaatimukset.
- Langaton elektroninen termostaatti jossa on digitaalinäyttö. Langaton seinälle asennettava termostaatti joka on ohjelmoitavissa viidelle kiinteälle toimintatilalle: mukavuus, lämpötilan alennus, pois päältä, jäätymissuojaus ja automaattinen toiminto. Yhdellä termostaatilla voi ohjata yhtä tai useampaa samassa tilassa olevaa Yali GV, Epok, Tamari. Langila tai Sanbe lämmitintä samalla kauko-ohjauksella.
- Tuuletustoiminto
- Termostaatissa viikkokello adapttivsella käynnistyksellä. Purmo suosittelee kuitenkin keskitettyä kello-ohjausta tai etäohjain Touch E3:n käyttöä viikko-ohjaukseen.

LISÄVARUSTEET
- TempCo Touch E3 kosketusnäyttö Snro 81 290 00.

SISÄLTÖ
- Kaukosäädin
- Seinäkannattimet sisältyvät toimitukseen.
- IP44 suojakotelo roiskevedenpitävään asennukseen.

- *Sanbe lämmittimien värivalikoima on laaja. Valkoisen RAL 9016 värin lisäksi voit valita 62 eri RAL-, metalli- tai mattapintaisista väreistä. Hintalisäys +20%. Kysy lisää jälleenmyyjältämme.*

- *Pyyheteline lisävarusteena*

IP 44*

** IP 44 erillisen suojakotelon kanssa, muutoin mukana tulevan kytkentäkotelon kanssa IP 21.*

KORKEUS 1800 MM

Tyyppi	Snro	Teho W	Leveys mm	Korkeus mm	Jännite V	Paino kg
SAN V 18 03 230 08 2	81 297 31	750	380	1 800	230	29
SAN V 18 05 230 10 2	81 297 32	1 000	530	1 800	230	40
SAN V 18 06 230 13 2	81 297 33	1 250	680	1 800	230	52

KORKEUS 1950 MM

Tyyppi	Snro	Teho W	Leveys mm	Korkeus mm	Jännite V	Paino kg
SAN V 20 06 230 15 2	81 297 34	1 500	680	1 950	230	57

KORKEUS 2100 MM

Tyyppi	Snro	Teho W	Leveys mm	Korkeus mm	Jännite V	Paino kg
SAN V 21 06 230 18 2	81 297 35	1 750	680	2 100	230	62
SAN V 21 08 230 20 2	81 297 36	2 000	830	2 100	230	75

SANBE + PYYHETELINE

Tyyppi	Snro	Leveys mm	Korkeus mm	Väri	Nimitys
SAN V TR 03	81 297 37	412,5	40	Teräs	Sanbe leveys 380 mm
SAN V TR 05	81 297 38	562,5	40	Teräs	Sanbe leveys 530 mm
SAN V TR 06	81 297 39	712,5	40	Teräs	Sanbe leveys 680 mm
SAN V TR 08	81 297 40	862,5	40	Teräs	Sanbe leveys 830 mm

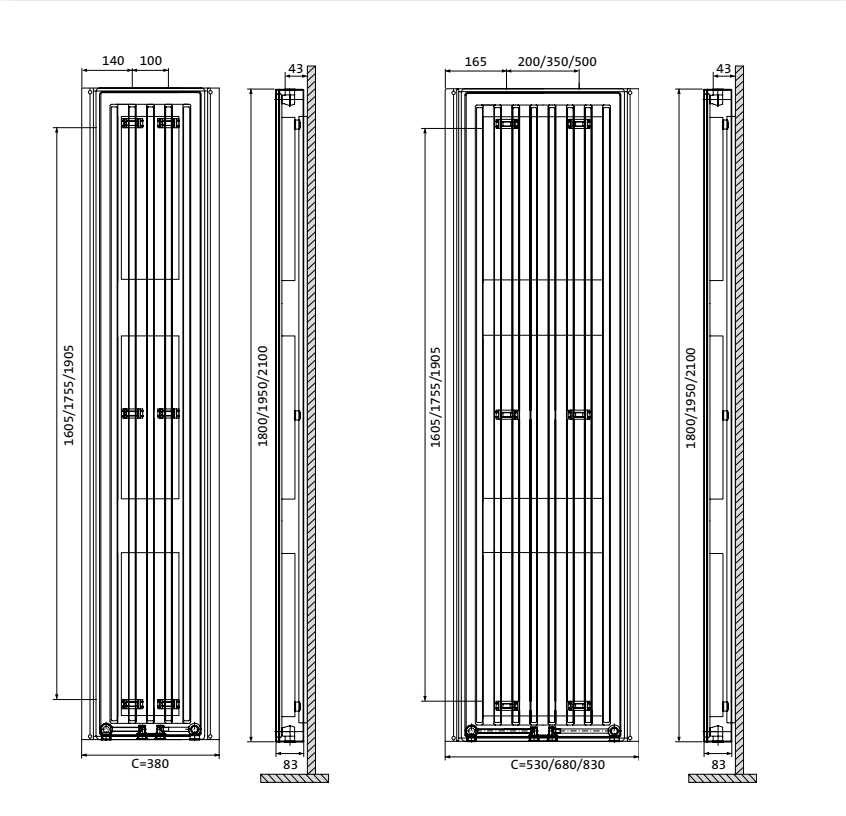

- *Lämmittimen ohjaus toimii radiosignaalilla seinälle asennettavalla kaukosäätimellä. Säädin on yhteydessä lämmittimen termostaattiin. Se kumpi sensoreista säätää huonelämpöä voidaan valita, joko lämmittimen tai säätimen.*

- *Touch E3 voidaan liittää johdottomaan ohjaukseen, älypuhelimeen, tablettiin sekä Wifi-verkkoon. Snro 81 290 00.*
- *Käytön ja lämmön ohjaus sekä kulutuksen seuranta.*

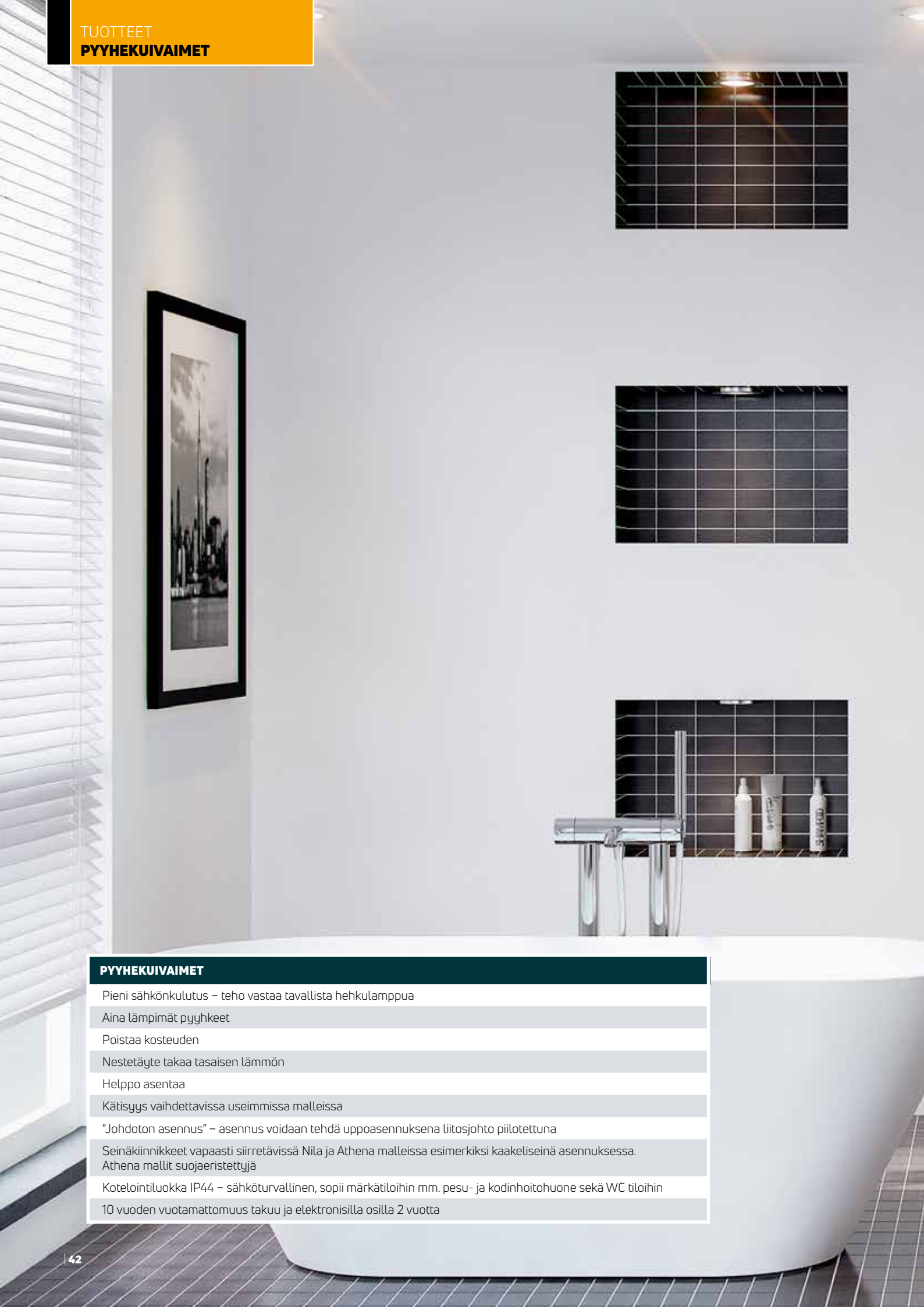

PYYHEKUIVAIMET
Pieni sähkönkulutus – teho vastaa tavallista hehkulamppua
Aina lämpimät pyyhkeet
Poistaa kosteuden
Nestetäyte takaa tasaisen lämmön
Helppo asentaa
Kätisyys vaihdettavissa useimmissa malleissa
"Johdoton asennus" – asennus voidaan tehdä uppoasennuksena liitosjohto piilotettuna
Seinäkiinnikkeet vapaasti siirretävissä Nila ja Athena malleissa esimerkiksi kaakeliseinä asennuksessa. Athena mallit suojaeristettyjä
Kotelointiluokka IP44 – sähköturvallinen, sopii märkätiloihin mm. pesu- ja kodinhoitohuone sekä WC tiloihin
10 vuoden vuotamattomuus takuu ja elektronisilla osilla 2 vuotta

PYYHEKUIVAIMET

YLLELLISYYTTÄ KOTIIN

SENADO
NILA
NILA R
NILA TI

ATHENA A
ATHENA E
ATHENA S

MURIA
MURIA R
MURIA TI

JARL

ALAID
ALAID RF

SENADO

Minimalistinen Senado vangitsee katseen puhtailla muodoillaan ja tarjoaa runsaasti tilaa pyyheliinojen ripustamista varten. Kauniisti kromattu kuivain piilokannakkein antaa kaunista loistetta kylpyhuoneeseen. Se on tilankäytöltään tehokas. Senado on nestetäyttöinen pyyhekuivain joka toimitetaan kiinteä-asenteisella termostaatilla tai maadoitetulla pistotulpallisella termostaatilla (1,5 m liitosjohto). Termostaatti voidaan kytkeä joko oikea- tai vasenkätiseksi siten että termostaatti on sijaitsee alhaalla.

TEKNISET TIEDOT

OMINAISUUDET

- Nestetäytteinen pyyhekuivain
- Helppo asentaa
- Kromattu
- Pintalämpötila korkeintaan 60°C

TERMOSTAATTI

- Valittavissa kiinteään asennukseen tai maadoitetulla pistotulpalla
- Kiinteä termostaatti TTW 230 10 W C
- Maadoitettu pistotulppa termostaatti TTW P 230 10 W C
- Termostaatti voidaan kytkeä alhaalle joko oikealle tai vasemmalle puolelle

TTW 230 10 W C

Termostatti kiinteään asennukseen.
· Tehoalue 1-5 vastaa 30-60°C pintalämpötilaa
· Ajastintoiminto 1-4 h
· Käyttötuntilaskin (sähkönkulutus)
· Pakkasvahti
· ON / OFF käyttökytkin

TTW P 230 10 W C

Termostatti maadoitetulla pistotulpalla ja 1,5 m liitosjohdolla.
· Tehoalue 1-5 vastaa 30-60°C pintalämpötilaa
· Ajastintoiminto 1-4 h
· Energiankulutus
· Pakkasvahti
· ON / OFF käyttökytkin

SENADO

Tyyppi	Snro	Väri	Teho W	Korkeus mm	Leveys mm	Jännite V	Paino kg
SEN 08 05 230V 120W TTW	81 286 20	Kromi	120	780	500	230	5,39
SEN 10 05 230V 120W TTW	81 286 21	Kromi	120	960	500	230	6,83
SEN 12 05 230V 120W TTW	81 286 22	Kromi	120	1140	500	230	7,61
SEN 08 05 230V 120W TTW P	81 286 23	Kromi	120	780	500	230	5,39
SEN 10 05 230V 120W TTW P	81 286 24	Kromi	120	960	500	230	6,83
SEN 12 05 230V 120W TTW P	81 286 25	Kromi	120	1140	500	230	7,61

· *Senado*

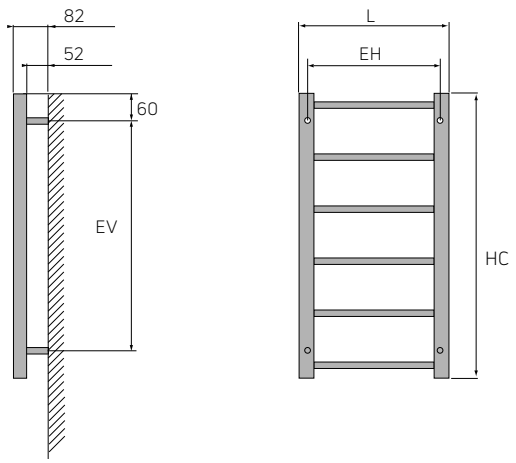

Tyyppi	L (mm)	HC (mm)	EV (mm)	EH (mm)
SEN 08 05 230V 120W TTW	500	780	652	455
SEN 10 05 230V 120W TTW	500	960	832	455
SEN 12 05 230V 120W TTW	500	1140	1012	455

IP44

NILA | NILA R | NILA TI

Perinteiseen muotoiluun pohjautuva Nila sopii jokaiseen tilaan. Kuivain on saatavana kromisena ja kiiltävän valkeaksi maalattuna ja sen pyöreät kulmat ja tangot saavat aikaan pehmeän vaikutelman. R-mallin pintalämpötilasäätimen ansiosta lämpötila pysyy aina sopivalla tasolla. Nila-kuivaimen liitäntäjohto voidaan jättää näkyville tai upottaa seinärakenteeseen, joten kuivain sulautuu saumattomasti keittiön tai kylpyhuoneen sisustukseen. Liitäntä voidaan tehdä joko kuivaimen oikeasta tai vasemmasta alakulmasta. Nila-mallissa on virtakytkin. Nila R -mallissa on portaaton pintalämpötilasäädin 38–60°C. Nila Ti -mallissa on 2–8 tunnin ajastin tai jatkuva lämmitys.

TEKNISET TIEDOT

OMINAISUUDET
- Nestetäytteinen pyyhekuivain.
- Valmistettu kestävästä, laadukkaasta teräksestä.
- Helppo asentaa.
- Äänetön ja hajuton.
- Värit kromi ja valkea RAL 9016.
- Matala energiankulutus (70–100 W). Säädettävä R-malli vieläkin vähemmän.
- Nila/Nila R/Nila TI on saatavana kahtena eri leveytenä: 45 ja 62 cm.
- Pintalämpötila korkeintaan 60°C. Säädettävässä R-mallissa 38–60°C

ASENNUS JA KYTKENTÄ
- Kaksinapainen virrankatkaisin (päälle/pois).
- Piilotettu tai näkyvillä oleva liitäntäjohto.
- Kytkimen kotelo voidaan sijoittaa alas oikealle tai vasemmalle asennuksen yhteydessä.
- Kiinteä asennus oikea tai vasen kätisenä.
- Nila-mallissa on virtakytkin.
- Nila R -mallissa on portaaton pintalämpötilasäädin 38–60 astetta.
- Nila Ti -mallissa on 2–8 tunnin ajastin tai jatkuva lämmitys.

LISÄVARUSTEET
- Pyyheteline TH-C saatavana lisävarusteena, Snro 81 285 52.

SISÄLTÖ
- Toimitukseen sisältyvät 1,5 metriä pitkä kytketty liitosjohto ja pistotulppa sekä asennusruuvit.

- Pyyheteline Nila TH-C lisävarusteena. Syvyys 290 mm. Snro 81 285 52. LVI-nro 5281218

NILA

Tyyppi	Snro	LVI-nro	Väri	Teho W	Korkeus mm	Leveys mm	Jännite V	Paino kg
NIL P 08 05 230 011 C	81 285 60	5281212	Kromi	70	800	450	230	6
NIL P 08 05 230 011 W	81 285 59	5281213	Valkea RAL 9016	80	800	450	230	6
NIL P 08 06 230 011 C	81 285 58	5281214	Kromi	80	800	620	230	7
NIL P 08 06 230 011 W	81 285 57	5281215	Valkea RAL 9016	100	800	620	230	7

NILA R

Tyyppi	Snro	LVI-nro	Väri	Teho W	Korkeus mm	Leveys mm	Jännite V	Paino kg
NIL R P 08 05 230 011 C	81 285 01	5281206	Kromi	70	800	450	230	6
NIL R P 08 05 230 011 W	81 285 04	5281207	Valkea RAL 9016	80	800	450	230	6
NIL R P 08 06 230 011 C	81 285 05	5281208	Kromi	80	800	620	230	7
NIL R P 08 06 230 011 W	81 285 08	5281209	Valkea RAL 9016	100	800	620	230	7

NILA TI

Tyyppi	Snro	Väri	Teho W	Korkeus mm	Leveys mm	Jännite V	Paino kg
NIL TI P 0805 230 011 C	81 285 21	Kromi	70	800	450	230	6
NIL TI P 0805 230 011 W	81 285 22	Valkea RAL 9016	80	800	450	230	6
NIL TI P 0806 230 011 C	81 285 23	Kromi	80	800	620	230	7
NIL TI P 0806 230 011 W	81 285 24	Valkea RAL 9016	100	800	620	230	7

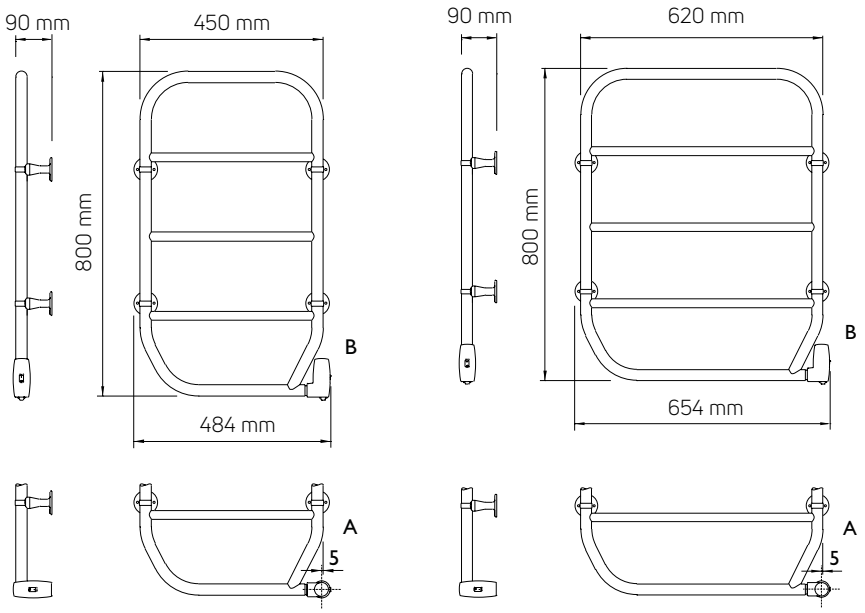

· Nila | Nila R | Nila Ti

· Kromi

· Valkea RAL 9016

IP 44

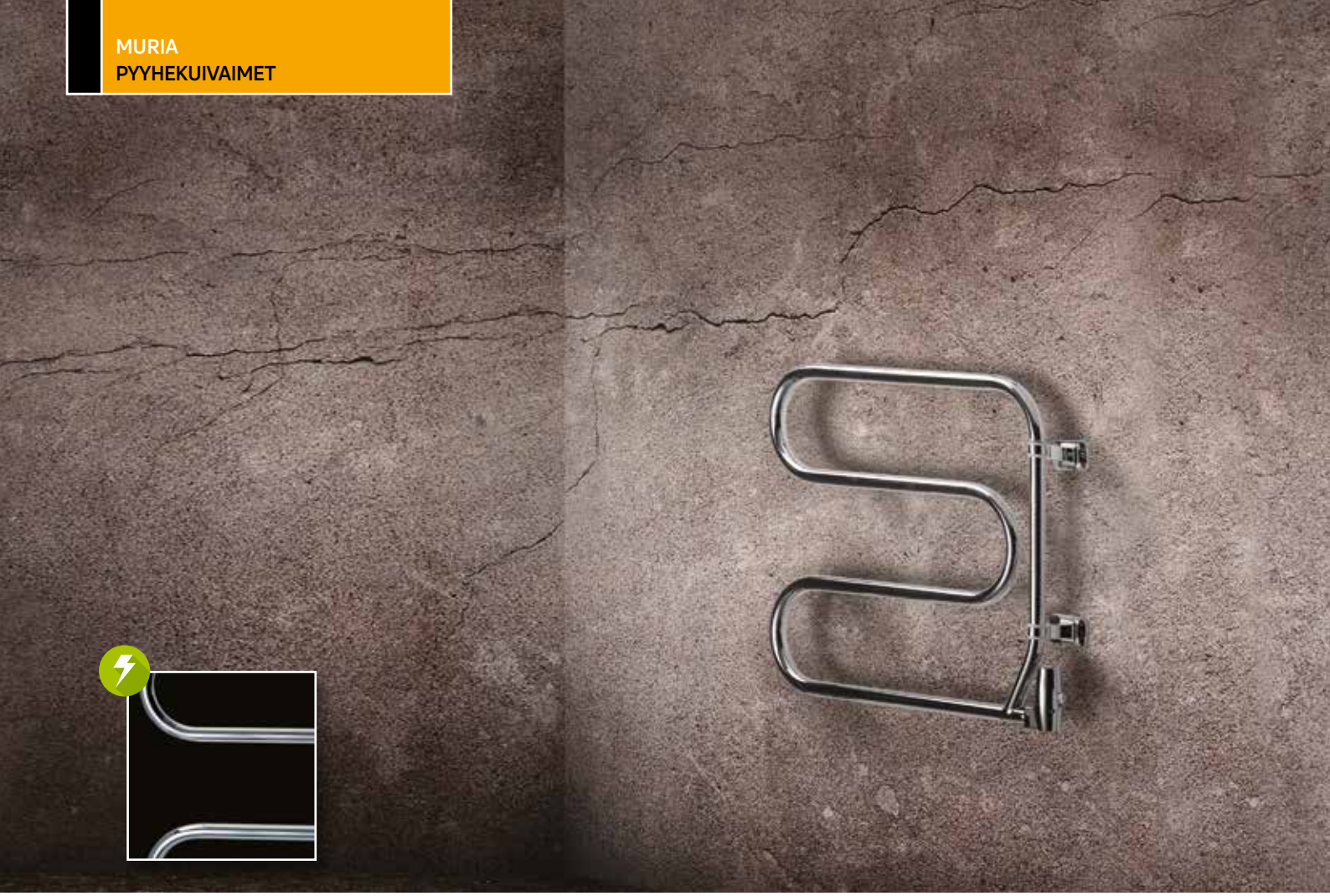

MURIA | MURIA R | MURIA TI

Muria R vangitsee katseen kaarillaan ja tarjoaa runsaasti tilaa pyyheliinojen ripustamista varten. Se on tilankäytöltään varsin tehokas, ja lämpötilasäätimen ansiosta pintalämpötila pysyy aina sopivalla tasolla. Järkevästi suunniteltu kuivain sopii pieniinkin tiloihin, sillä sitä voi myös kääntää 180 astetta. Värivaihtoehtoina ovat kromi ja valkea RAL 9016. Saatavilla on myös Muria-malli, jossa on lämpötilan säätimen sijaan virtakytkin. Muria Ti -mallissa on 2–8 tunnin ajastin tai jatkuva lämmitys.

TEKNISET TIEDOT

OMINAISUUDET

- Nestetäytteinen, 180 astetta kääntyvä pyyhekuivain vahvistetuin saranoin.
- Valmistettu kestävästä, laadukkaasta teräksestä.
- Helppo asentaa.
- Äänetön ja hajuton.
- Värit kromi ja valkea RAL 9016.
- Erittäin matala energiankulutus (70 W). Säädettävä R-malli vieläkin vähemmän.
- Pintalämpötila korkeintaan 60°C. Säädettävässä R-mallissa 38–60°C

ASENNUS JA KYTKENTÄ

- Kaksinapainen virrankatkaisin (päälle/pois).
- Kytkentäkotelo on alhaalla.
- Muria-mallissa on virtakytkin.
- Muria R -mallissa on portaaton pintalämpötilasäädin 38–60 astetta.
- Muria TI -mallissa on 2–8 tunnin ajastin tai jatkuva lämmitys.

SISÄLTÖ

- Toimitukseen sisältyvät 1,5 metriä pitkä kytketty liitosjohto ja pistotulppa sekä asennusruuvit.

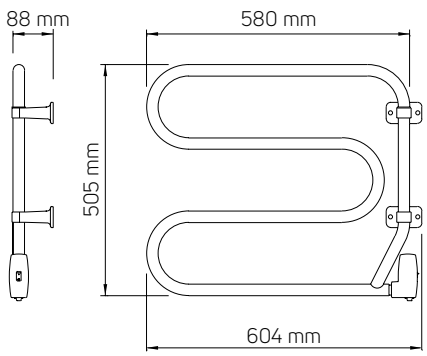

• *Muria | Muria R | Muria Ti*

MURIA

Tyyppi	Snro	LVI-nro	Väri	Teho W	Korkeus mm	Leveys mm	Jännite V	Paino kg
MUR P 05 06 230 011 C	81 285 48	5281216	Kromi	70	505	580	230	5
MUR P 05 06 230 011 W	81 285 49	5281217	Valkea RAL 9016	70	505	580	230	5

MURIA R

Tyyppi	Snro	LVI-nro	Väri	Teho W	Korkeus mm	Leveys mm	Jännite V	Paino kg
MUR R P 05 06 230 011 C	81 285 09	5281210	Kromi	70	505	580	230	5
MUR R P 05 06 230 011 W	81 285 10	5281211	Valkea RAL 9016	70	505	580	230	5

MURIA TI

Tyyppi	Snro	Väri	Teho W	Korkeus mm	Leveys mm	Jännite V	Paino kg
MUR TI P 0506 230 011 C	81 285 11	Kromi	70	505	580	230	5
MUR TI P 0506 230 011 W	81 285 12	Valkea RAL 9016	70	505	580	230	5

· *Kromi*

· *Valkea RAL 9016*

IP 44

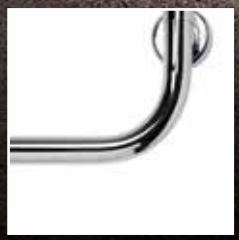

ATHENA A

Rohkeista geometrisistä muodoista pitävän kannattaa valita Athena A. Sen kaarien ja suorien kulmien yhdistelmä herättää huomion, mutta tarjoaa myös runsaasti kuivaustilaa. Kaikki Athena-mallit ovat erittäin monipuolisia, sillä asennus voidaan tehdä kätisyydestä ja asennosta riippumatta. Huomaamattoman liitännän ansiosta kuivain voidaan yhdistää joko pistotulppaliitännän avulla pistorasiaan tai sähköliitäntä voidaan upottaa seinärakenteeseen, jolloin se sulautuu sisustukseen täydellisesti. Helppokäyttöinen Athena A lämpenee yhdellä virtakytkimen napsautuksella.

TEKNISET TIEDOT

OMINAISUUDET
- Sähkökäyttöinen, kuiva pyyhekuivain lämpökaapelivastuksella.
- Valmistettu kestävästä, laadukkaasta teräksestä.
- Kätisyys vapaasti valittavissa
- Värit kromi ja valkea RAL 9016.
- Erittäin matala energiankulutus (40–55 W).
- Kaksoiseristetty rakenne.
- Pintalämpötila korkeintaan 60°C.

ASENNUS JA KYTKENTÄ
- Kaksinapainen virtakytkin merkkivalolla (päälle/pois).
- Helppo asentaa. Valitse asennuksen yhteydessä kätisyys ja tuleeko virtakytkin ylös vai alas.
- Sähköliitäntä voidaan valita, piilotettu uppoasennus tai näkyvä pistotulpallinen.
- Ei tarvitse vikavirtasuojakytkintä, koska kaksoiseristetty rakenne.
- Lämmitysvastus on lämpökaapeli ja seinäkiinnikkeissä on piilotetut ruuvin kannat.

SISÄLTÖ
- Toimitukseen sisältyvät 1,5 metriä pitkä kytketty liitosjohto ja pistotulppa sekä asennusruuvit.

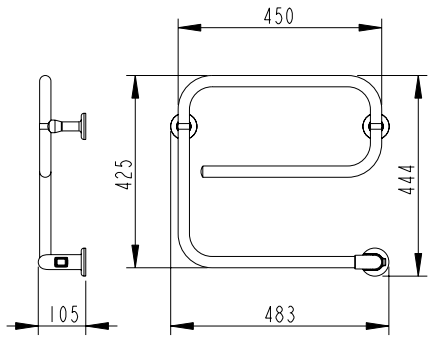

• *Athena A*

ATHENA A

Tyyppi	Snro	LVI-nro	Väri	Teho W	Korkeus mm	Leveys mm	Jännite V	Paino kg
ATH A P 05 05 230 01 2 C	81 286 01	5281200	Kromi	40	425	450	230	2
ATH A P 05 05 230 01 2 W	81 286 02	5281201	Valkea RAL 9016	55	425	450	230	2

IP 44

ATHENA E

Rohkeista geometrisistä muodoista pitävän kannattaa valita Athena E. Sen kaarien ja suorien kulmien yhdistelmä herättää huomion, mutta tarjoaa myös runsaasti kuivaustilaa. Kaikki Athena-mallit ovat erittäin monipuolisia, sillä asennus voidaan tehdä kätisyydestä ja asennosta riippumatta. Huomaamattoman liitännän ansiosta kuivain voidaan yhdistää joko pistotulppaliitännän avulla pistorasiaan tai sähköliitäntä voidaan upottaa seinärakenteeseen, jolloin se sulautuu sisustukseen täydellisesti. Helppokäyttöinen Athena E lämpenee yhdellä virtakytkimen napsautuksella.

TEKNISET TIEDOT

OMINAISUUDET
- Sähkökäyttöinen, kuiva pyyhekuivain lämpökaapelivastuksella.
- Valmistettu kestävästä, laadukkaasta teräksestä.
- Kätisyys vapaasti valittavissa
- Värit kromi ja valkea RAL 9016.
- Erittäin pieni energiankulutus (55–70 W).
- Kaksoiseristetty rakenne.
- Pintalämpötila korkeintaan 60°C.

ASENNUS JA KYTKENTÄ
- Kaksinapainen virtakytkin merkkivalolla (päälle/pois).
- Helppo asentaa. Valitse asennuksen yhteydessä kätisyys ja tuleeko virtakytkin ylös vai alas.
- Sähköliitäntä voidaan valita, piilotettu uppoasennus tai näkyvä pistotulpallinen.
- Ei tarvitse vikavirtasuojakytkintä, koska kaksoiseristetty rakenne.
- Lämmitysvastus on lämpökaapeli ja seinäkiinnikkeissä on piilotetut ruuvin kannat.

SISÄLTÖ
- Toimitukseen sisältyvät 1,5 metriä pitkä kytketty liitosjohto ja pistotulppa sekä asennusruuvit.

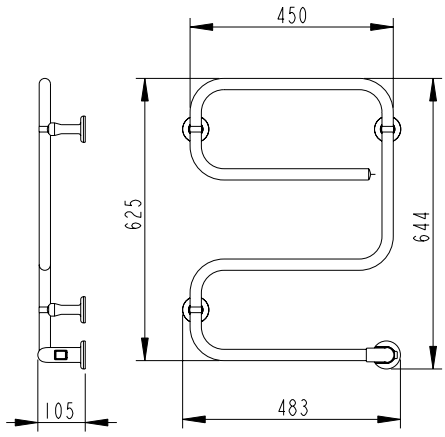

• *Athena E*

ATHENA E

Tyyppi	Snro	LVI-nro	Väri	Teho W	Korkeus mm	Leveys mm	Jännite V	Paino kg
ATH E P 06 05 230 01 2 C	81 286 03	5281202	Kromi	55	625	450	230	3
ATH E P 06 05 230 01 2 W	81 286 04	5281203	Valkea RAL 9016	70	625	450	230	3

IP 44

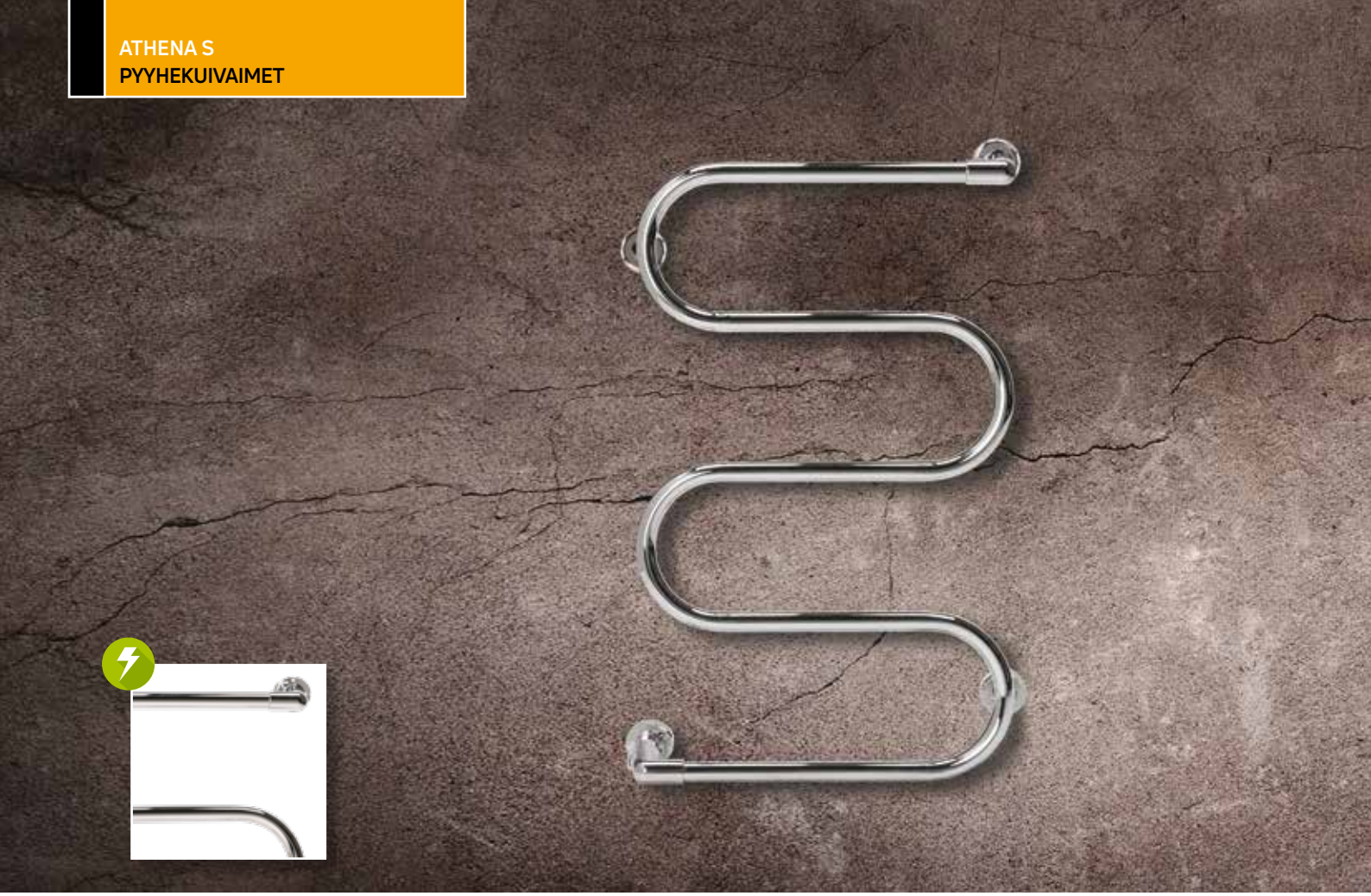

ATHENA S

Athena S aaltoilevine muotoineen tuo kylpyhuoneeseen harmonisen tunnelman. Se osoittaa nopeasti arvonsa sisustuksellisena elementtinä ja käytännöllisenä kylpyhuoneen osana, sillä ripustustilaa on riittämiin. Athena S voidaan asentaa vapaasti virtakytkin alas tai ylös, oikea tai vasen kätisesti. Sulavalinjaisen kuivaimen liitäntä on huomaamattomassa kohdassa, joten se voidaan liittää suoraan sähköverkkoon tai yhdistää pistotulppaliitännän avulla. Athena S -mallissa on helppokäyttöinen virtakytkin.

TEKNISET TIEDOT

OMINAISUUDET
- Sähkökäyttöinen, kuiva pyyhekuivain lämpökaapelivastuksella.
- Valmistettu kestävästä, laadukkaasta teräksestä.
- Kätisyys vapaasti valittavissa
- Värit kromi ja valkea RAL 9016.
- Erittäin pieni energiankulutus (50–65 W).
- Kaksoiseristetty rakenne.
- Pintalämpötila korkeintaan 60°C.

ASENNUS JA KYTKENTÄ
- Kaksinapainen virtakytkin merkkivalolla (päälle/pois).
- Helppo asentaa. Valitse asennuksen yhteydessä kätisyys ja tuleeko virtakytkin ylös vai alas.
- Sähköliitäntä voidaan valita, piilotettu uppoasennus tai näkyvä pistotulpallinen.
- Ei tarvitse vikavirtasuojakytkintä, koska kaksoiseristetty rakenne.
- Lämmitysvastus on lämpökaapeli ja seinäkiinnikkeissä on piilotetut ruuvin kannat.

SISÄLTÖ
- Toimitukseen sisältyvät 1,5 metriä pitkä kytketty liitosjohto ja pistotulppa sekä asennusruuvit.

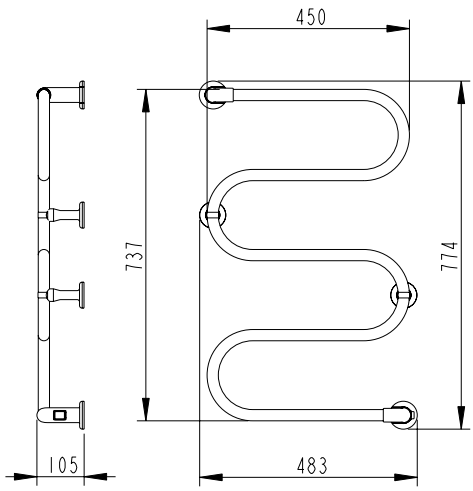

• *Athena S*

ATHENA S

Tyyppi	Snro	LVI-nro	Väri	Teho W	Korkeus mm	Leveys mm	Jännite V	Paino kg
ATH S P 07 05 230 01 2 C	81 286 05	5281204	Kromi	50	737	450	230	3
ATH S P 07 05 230 01 2 W	81 286 06	5281205	Valkea RAL 9016	65	737	450	230	3

IP 44

JARL

Kun kylpyhuone ja keittiö ovat ahkerassa käytössä, pyyheliinojen kastumista ei voi välttää. Näiden tilojen lämmitysratkaisuksi sopii Jarl, joka toimii järkevän muotoilunsa ansiosta lämmittimenä ja pyyhekuivaimena. Pyyhetankojen runsas määrä takaa sen, että kuivapyyheliina on aina käden ulottuvilla. Säätimien lisäksi Jarlissa on kellotermostaatti, joten sen voi asettaa kuivaamaan täydellä teholla kahdeksi tunniksi päivittäin. Jarl on ihanteellinen ratkaisu elämää kuhisevaan kylpyhuoneeseen. Termostaatissa on uudet Eco Design asetuksen vaatimat ominaisuudet.

TEKNISET TIEDOT

OMINAISUUDET

- Sähkökäyttöinen nestetäytteinen pyyhekuivain/lämmitin.
- Kestävä epoksimaalipinnoite (RAL 9016).
- Suorat sivukanavat. D:n muotoiset pystyputket.
- Helppo asentaa.
- Ei tarvitse vikavirtasuojakytkintä, koska kaksoiseristetty rakenne..

TERMOSTAATTI

- Neljään eri asentoon säädettävä elektroninen termostaatti: Mukavuus, ECO, jäätymissuoja ja pois päältä valinnat.
- Boost toiminto
- Viikko-ohjelmointi ja mahdollisuus automaattiseen ohjelmointiin liikesensorin ja itseoppivan prosessin avulla.
- Voidaan asentaa vain oikeakätisenä näkyvällä johdolla.

SISÄLTÖ

- Toimitukseen sisältyvät 90 cm liitäntäkaapeli ilman pistotulppaa ja seinäkiinnittimet.

JARL

Tyyppi	Snro	Väri	Teho W	Korkeus mm	Leveys mm	Jännite V	paino kg
JAR 10 05 230 03 2 W	81 286 11	valkea RAL 9016	300	949	500	230	12
JAR 13 05 230 05 2 W	81 28 612	valkea RAL 9016	500	1 309	500	230	17
JAR 16 06 230 08 2 W	81 28 613	valkea RAL 9016	750	1 624	600	230	23

- *Jarl*

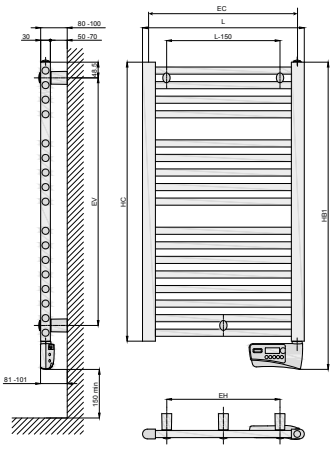

Tyyppi	L (mm)	HC (mm)	HB1 (mm)	EH (mm)	EV (mm)	EC (mm)
JARL 10 05 230 03 2 W	500	862	949	350	765	455
JARL 13 05 230 05 2 W	500	1 222	1 309	350	1 125	455
JARL 16 06 230 08 2 W	600	1 537	1 624	450	1 440	555

IP 44

ALAID | ALAID RF

Kromipintainen Alaid RF on varustettu pyöreillä, putkimaisilla pyyhetangoilla, joten kuivauspinta-ala mahtuu pieneenkin tilaan runsaasti. Kuivain sopii modernin ulkoasunsa ansiosta erinomaisesti kylpyhuoneeseen tai keittiöön, joissa halutaan välttää tavanomaisia ratkaisuja. Termostaatissa on uudet Eco Design asetuksen vaatimat ominaisuudet. Viikkokelloajastin, avoimen ikkunan tunnistin ja termostaatin alhainen lepovirta <0,5W. Erillinen paristokäyttöinen termostaatti säätää lämpötilaa langattomasti ja se voidaan sijoittaa niin, että se on helposti käsillä. Tämä takaa yhdessä Eco design ominaisuuksien avulla optimaalisen kuivaustehon ja mukavuuden silloin kun kylpyhuonetta käytetään eniten. Saatavilla on myös valkea, kiiltäväpintainen, elektronisella termostaatilla varustettu Alaid.

TEKNISET TIEDOT

· TempCo Touch E3

OMINAISUUDET

- Sähkökäyttöinen nestetäytteinen pyyhekuivain/lämmitin.
- Äänetön ja hajuton.
- Helppo asentaa.
- Valkoiseksi maalattu tai kromi.
- Pintalämpötila korkeintaan 60°C
- Ei tarvitse vikavirtasuojakytkintä, koska kaksoiseristetty rakenne.

TERMOSTAATTI

- Neljään eri asentoon säädettävä elektroninen termostaatti: Mukavuus, ECO, jäätymissuoja ja pois päältä valinnat.
- Boost toiminto
- Viikko-ohjelmointi ja mahdollisuus automaattiseen ohjelmointiin liikesensorin ja itseoppivan prosessin avulla (Alaid).
- Alaid RF:ssä on paristokäyttöinen elektroninen ja langaton seinään asennettava termostaatti.
- Voidaan asentaa vain oikeakätisenä näkyvällä johdolla.

LISÄVARUSTEET

- TempCo Touch E3 kosketusnäyttö (Alaid RF). Snro 81 290 00.

SISÄLTÖ

- Toimitukseen sisältyvät 90 cm liitäntäkaapeli ilman pistotulppaa ja seinäkiinnittimet.

CE IP 44

ALAID

Tyyppi	Snro	Väri	Teho W	Korkeus mm	Leveys mm	Jännite V	paino kg
ALAID 10 05 230 03 2 W	81 286 14	valkea RAL 9016	300	949	500	230	12
ALAID 13 05 230 05 2 W	81 286 15	valkea RAL 9016	500	1 309	500	230	17

ALAID RF

Tyyppi	Snro	Väri	Teho W	Korkeus mm	Leveys mm	Jännite V	paino kg
ALAID RF 13 05 230 03 2 C	81 286 16	Kromi	300	1 343	500	230	17
ALAID RF 17 06 230 05 2 C	81 286 17	Kromi	500	1 658	600	230	23

- *Alaid*

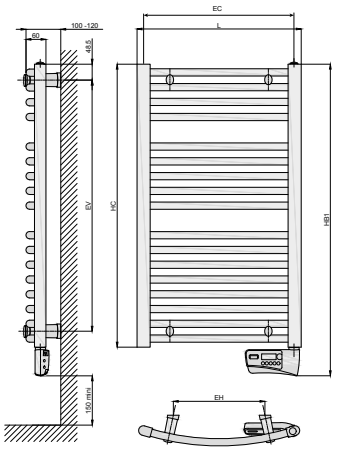

Tyyppi	L (mm)	HC (mm)	HB1 (mm)	EV (mm)	EH (mm)	EC (mm)
ALAID 10 05 230 03 2 W	500	862	949	765	295	450
ALAID 13 05 230 05 2 W	500	1 222	1 309	1 125	295	450

- *Alaid RF*

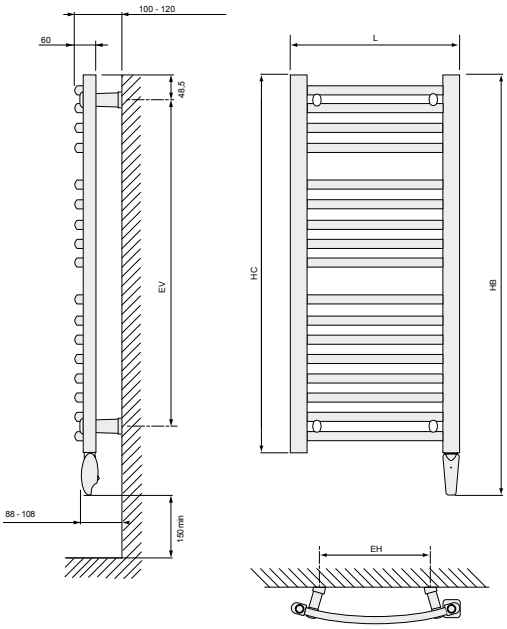

- *Alaid RF lämmittimen ohjaus toimii radiosignaalilla seinälle asennettavalla kaukosäätimellä. Säädin on yhteydessä lämmittimen termostaattiin. Se kumpi sensoreista säätää huonelämpöä voidaan valita, joko lämmittimen tai säätimen.*

Tyyppi	L (mm)	HC (mm)	HB (mm)	EV (mm)	EH (mm)
ALAID RF 13 05 230 03 2 C	500	1 222	1 343	1 125	295
ALAID RF 17 06 230 05 2 C	600	1 537	1 658	1 440	395

LISÄVARUSTEET

LÄMMITTIMET JA PYYHEKUIVAIMET

• *IP 44 suojakotelo*

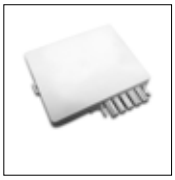

• *Liitäntärasia*

• *Tempco Touch E3*

• *LAN V TR*

• *SAN V TR*

• *Yali 90 adapteri*

Tyyppi	Snro	Korkeus mm	Leveys mm	Nimitys
LAN V TR 03	81 297 27	40	365,0	Pyyheteline Langila leveys 325 mm
LAN V TR 05	81 297 28	40	515,0	Pyyheteline Langila leveys 475 mm
LAN V TR 06	81 297 29	40	665,0	Pyyheteline Langila leveys 625 mm
LAN V TR 08	81 297 30	40	815,0	Pyyheteline Langila leveys 775 mm
SAN V TR 03	81 297 37	40	412,5	Pyyheteline Sanbe leveys 380 mm
SAN V TR 05	81 297 38	40	562,5	Pyyheteline Sanbe leveys 530 mm
SAN V TR 06	81 297 39	40	712,5	Pyyheteline Sanbe leveys 680 mm
SAN V TR 08	81 297 40	40	862,5	Pyyheteline Sanbe leveys 830 mm
Nila TH-C	81 285 52	20	380	Kuivaushylly Nila. Syvyys 290 mm.
IP 44 Suojakotelo	16 131 00	182	82	IP44 suojakotelo roiskevedenpitävälle lämmittimelle IP44
Purmo lämmittimen 5-napainen liitäntärasia	16 131 01	120	110	Liitäntärasia Purmo
Yali 90 adapteri	81 294 01	–	–	Säätöyksikkön kiertämisen 90°.
TempCo Clock RF	28 101 02	130	75	Johdoton ohjauskello 4 alueelle
TempCo Connect 1M RF	28 101 03	170	70	Vastaanotin
TempCo Touch E3	81 290 00	110	150	Johdoton kosketusnäyttö WiFi-käyttöön
TempCo Touch E3 laturi	81 290 01	90	50	Lisätarvike: Laturi Purmo Touch E3
TempCo RF-toistin 868 MHz	81 290 02	240	70	TEMPCO RF-toistin 868 MHz
YALI D/C 1-ELEM. TEHOYKSIKKÖ (>= 950 mm)	–	–	–	Termostaatti elektroninen, tehoyksikkö
YALI D/C 1-ELEM. TEHOYKSIKKÖ (<= 800 mm)	–	–	–	Termostaatti elektroninen, tehoyksikkö
YALI D/C 2-ELEM. TEHOYKSIKKÖ (>= 950 mm)	–	–	–	Termostaatti elektroninen, tehoyksikkö
YALI D/C 2-ELEM. TEHOYKSIKKÖ (<= 800 mm)	–	–	–	Termostaatti elektroninen, tehoyksikkö
YALI P/R 1-ELEM. TEHOYKSIKKÖ	–	–	–	Termostaatti elektroninen, tehoyksikkö
YALI P/R 2-ELEM. TEHOYKSIKKÖ	–	–	–	Termostaatti elektroninen, tehoyksikkö
YALI C ANALOG. SÄÄTÖYKSIKKÖ (teho >= 1250 W)	–	–	–	Termostaatti elektroninen, säätöyksikkö
YALI C ANALOG. SÄÄTÖYKSIKKÖ (teho <= 1000 W)	–	–	–	Termostaatti elektroninen, säätöyksikkö
YALI D/P/R DIGIT. SÄÄTÖYKSIKKÖ (teho >= 1250 W)	–	–	–	Termostaatti elektroninen, säätöyksikkö
YALI D/P/R DIGIT. SÄÄTÖYKSIKKÖ (teho <= 1000 W)	–	–	–	Termostaatti elektroninen, säätöyksikkö
Kannakepari MC Yali/1, H300mm	81 290 41	–	–	Kannake Monclac
Kannakepari MC Yali/1, H500mm	81 290 42	–	–	Kannake Monclac
Kannakepari MC Yali/2, H300mm	81 290 43	–	–	Kannake Monclac
Kannakepari MC Yali/2, H500mm	81 290 45	–	–	Kannake Monclac
Termostaatti MEB, MEC malleihin 308, 310, 510, 512	81 286 39	–	–	Termostaatti elektroninen
Termostaatti MEB, MEC malleihin 303, 305, 503, 505, 508	81 286 40	–	–	Termostaatti elektroninen
Termostaatti MEC/2 malleihin 310/2, 312/2, 316/2, 320/2, 516/2 ja 520/2	81 286 41	–	–	Termostaatti elektroninen
Termostaatti MEC/2 malleihin 303/2, 305/2, 308/2, 505/2, 508/2, 510/2 ja 512/2	81 286 47	–	–	Termostaatti elektroninen
Termostaatti MEB/2 malleihin 303/2, 305/2, 308/2, 505/2, 508/2, 510/2 ja 512/2	81 286 48	–	–	Termostaatti elektroninen
Termostaatti MEB/2 malleihin 310/2, 312/2, 316/2, 320/2, 516/2 ja 520/2	81 286 49	–	–	Termostaatti elektroninen
Termostaatti Alata 1-elementtinen	81 286 42	–	–	Termostaatti elektroninen
Termostaatti Alata 2-elementtinen	81 286 43	–	–	Termostaatti elektroninen
Termostaatti Kaba (uusi malli)	81 290 50	–	–	Termostaatti elektroninen
Jalkapari Kaba Tyyppi 10	81 295 00	100	300	Lisätarvike: Kaba P lämmittimen jalkapari, tyyppi 10
Lapsisuoja on/off	–	–		Estää tahattomat on/off painallukset
Liitäntäjohtopakkaus. Pituus: 120 cm	81 294 00	–	–	Liitäntäjohtopakkaus kiinteästi asennettavan Purmo sähkölämmittimen kytkemiseksi puolikiinteään sähköasennukseen pistotulppaliitäntäisenä

HUOLEHDIMME ASIAKKAISTAMME

TEHONMITOITUS

Kun tyypillisen pohjoismaisen, tavanomaisella lämmöneristyksellä varustetun asuinrakennuksen huonekorkeus on 2,4–2,5 m, sopiva lämmitysteho on noin 60–65 W lattianeliötä kohden.

Jos huonekorkeus poikkeaa mainitusta, lämmitysteho lasketaan tilavuuden perusteella: sopiva wattimäärä on 25 W kuutiota kohden. Nämä laskelmat koskevat pohjoismaista ilmastoa, ja niitä voidaan tarkentaa myös talotyypin mukaan. Muihin ilmasto-oloihin sopivasta lämmitystehosta kannattaa pyytää lisätietoja sähköyhtiöstä tai energianeuvonnasta.

Teknisiä yksityiskohtia koskevia lisätietoja on Internet-sivustollamme osoitteessa www.purmo.fi.

TURVALLISUUS

Kaikki lämmittimemme täyttävät CE-merkintään tarvittavat sekä markkina-alueiden maakohtaiset turvallisuusvaatimukset. Lämmittimien pintalämpötila on alhainen ja niiden tuottama lämpö tasaista. Purmon lämmittimien pintalämpötila on mitoitettu määräysten mukaan ja joidenkin lämmittimien pintalämpötilaa voi säätää itse alemmas jopa maks 60°C:een. Useimmissa termostaateissa on lisäksi lapsilukko.

TERVEYS

Nykyisin vietetään runsaasti aikaa sisätiloissa, joten niiden sopivasta lämpötilasta huolehtiminen on tärkeää terveyden ja hyvinvoinnin kannalta. Purmon lämmittimet vähentävät pölyn liikkumista ja näin pölyn kuumenemisesta aiheutuvia epämiellyttäviä hajuja, ja ne sopivatkin erinomaisesti allergioista kärsiville. Joidenkin lämmittimien lämmitysteho perustuu avointen, kuumien elementtien läpi kierrätettävään ilmaan, mutta meidän öljytäytteisten lämmittimiemme rakenteet ovat täysin suljettuja ja lämmittävät ilman tasaisesti. Niiden tuottama lämpö ei kuivata ilmaa eikä ihoa tai ärsytä silmiä, ja niiden pintalämpötila on lisäksi alhainen. Purmon öljytäytteiset lämmittimet ovat turvallinen, hiljainen, hajuton ja terveellinen vaihtoehto avoimille ja ilman kiertoon perustuville lämmitysjärjestelmille.

LÄMMITYS JA YMPÄRISTÖ

Purmo on sitoutunut tuottamaan ympäristöystävällisiä lämmittimiä, mikä ilmenee jokaisen tuotteen elinkaaresta. Käytämme valmistuksessa kierrätettäviä materiaaleja aina, kun se on mahdollista. Useimmissa lämmittimissämme käytetään biologisesti hajoavaa kasviöljyä fossiilisten öljyjen sijaan. Lämmittimemme ovat lisäksi sähkökäyttöisiä, joten niiden vaatima energia voidaan tuottaa hiilidioksiidivapaasti esimerkiksi aurinkosähköllä tai tuulivoimalla.

Koska ympäristöstä huolehtiminen on meille tärkeää, haluamme tuottaa lämmittimiä, jotka vähentävät energiankulutusta ja näin ollen myös pienentävät lämmityskustannuksia. Kaikissa lämmittimissämme on tarkka elektroninen termostaatti joka toimii jopa 0,2 asteen tarkkuudella. Lisäksi esimerkiksi Yali lämmittimessä on useita energiatehokkuutta parantavia ominaisuuksia. Energiaa säästävä "tuuletustoiminto", joka kytkee lämmittimen pois päältä kun ikkuna avataan. Samoin, kun aurinko tai muu ulkopuolinen lämmönlähde ihmiset, uuni jne. tuottaa lämpöä huoneeseen, on lämmittimen termostaatti pois päältä.

Langattoman ohjausyksikön Tempco Touch E3 avulla useimpia Purmo lämmittimiä voidaan ohjata tarpeenmukaiseen lämmitykseen jolloin energiatehokkuus paranee huomattavasti. Ajastintoiminnon avulla lämpöä on juuri silloin kun sitä tarvitaan asumismukavuudesta tinkimättä. Tempco Touch E3 voidaan liittää wifi-verkkoon jolloin mobiililaitteen käyttö helpottaa kodin ja vapaa-ajan asunnon lämmityksen etäohjausta energiatehokkaasti ilman turhaa lämmittämistä.

Sitoutumisemme ympäristöystävällisyyteen tulee ilmi vielä silloinkin, kun lämmittimemme poistetaan käytöstä, sillä useimmat osat voidaan kierrättää. Näin vähennämme sekä kaatopaikkajätteen määrää että raaka-aineiden käyttöä.

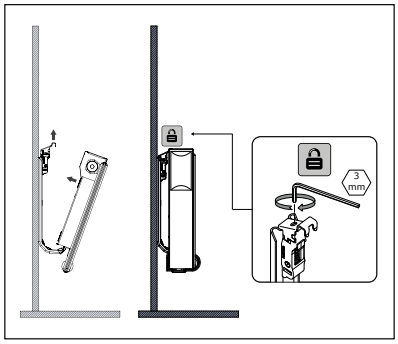

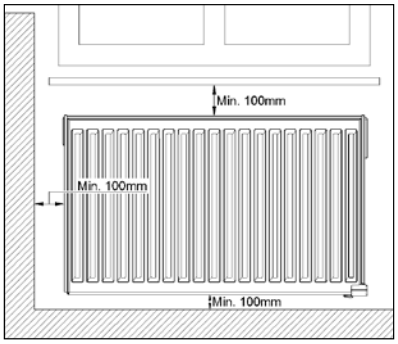

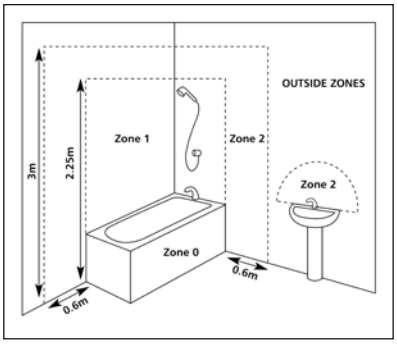

YLEISTÄ

KIERRÄTYSMAKSU
Kaikki tuotteet sisältävät kierrätysmaksun. Valmistaja Purmo Group Finland Oy täyttää WEEE-direktiivin mukaiset vaatimukset. Suomessa Purmon sähkötuotteiden kierrätyksestä vastaa palveluyhtiö Elker Oy.

ARVONLISÄVERO
Luettelon painamishetkellä voimassa oleva alv. on 24 %.

OIKEUS MUUTOKSIIN
Purmo Group Finland Oy pyrkii jatkuvasti parantamaan tuotteitaan ja pidättää siksi oikeuden muuttaa tuotteita ilman ennakkoilmoitusta. Emme myöskään vastaa mahdollisista painovirheistä. Tämä tuoteluettelo kumoaa ja korvaa kaikkia aiemmat hinnastot. Tämän luettelon värit voivat poiketa varsinaisten tuotteiden väristä.

PURMON KATTAVA TAKUU
Yli 90 vuotisen kokemuksen perusteella tietää miten lämpöä, laatua, tyylikkyyttä, tehokkuutta ja kestävyyttä koskevat lupaukset lunastetaan. Meille laadun varmistaminen on hyvin tärkeää, joten jokainen Purmon lämmitin valmistetaan parhaista mahdollisista materiaaleista ja suunnitellaan ja kootaan vuosisatojen aikana kertyneen kokemuksen perusteella. Lämmittimille tehdään mittavat rasituskokeet, jotta näyttävän ulkoasun lisäksi myös niiden kestävyyteen voidaan luottaa.

– ”Luotamme siihen, ettei asiakkaidemme tarvitse vedota lämmittimien kymmenen vuoden eikä elektronisten laitteiden kahden vuoden takuuseen, mutta haluamme varmistaa, että asiakkaamme voivat”.

TYYPPIESIMERKKI

ESIMERKKI: YALI D 05 13/2 230 20 1

YALI D 05 13 /2 230 20 1

Tuotenimi:	Yali
Lyhenne :	YALI – Tuotenimen 4 ensimmäistä kirjainta
Tyyppi:	Digital
Korkeus:	05 ≈ 50 cm
Pituus/Leveys:	13 ≈ 125 cm
Lämmmitin:	/2 = kaksoiselementtinen lämmitin
Jännite:	230 V
Teho (W):	20 ≈ 2000 W
Termostaatti:	Ilmoitetaan vain mikäli jokin muu tyyppi kuin Pohjoismainen tyyppi
Eristysluokka:	1 (1 = maadoitettu, 2 = kaksoiseristetty)
Väri:	Ilmoitetaan vain mikäli jokin muu väri kuin valkea

= Sähkölämmittimet

VAKIOVÄRIT JA ERIKOISVÄRIT

Purmo lämmittimien vakioväri on RAL 9016. Sisustuslämmittimet ja pyyhekuivaimet Jarl ja Alaid ovat saatavana lisäksi 62 eri RAL erikoisvärisävyissä. Yali Parada ja Ramo lämmittimet saa etupelti maalattuna viidessä eri värisävyssä. Näiden erikoisvärillisten lämmittimien hintalisäys on 20%.

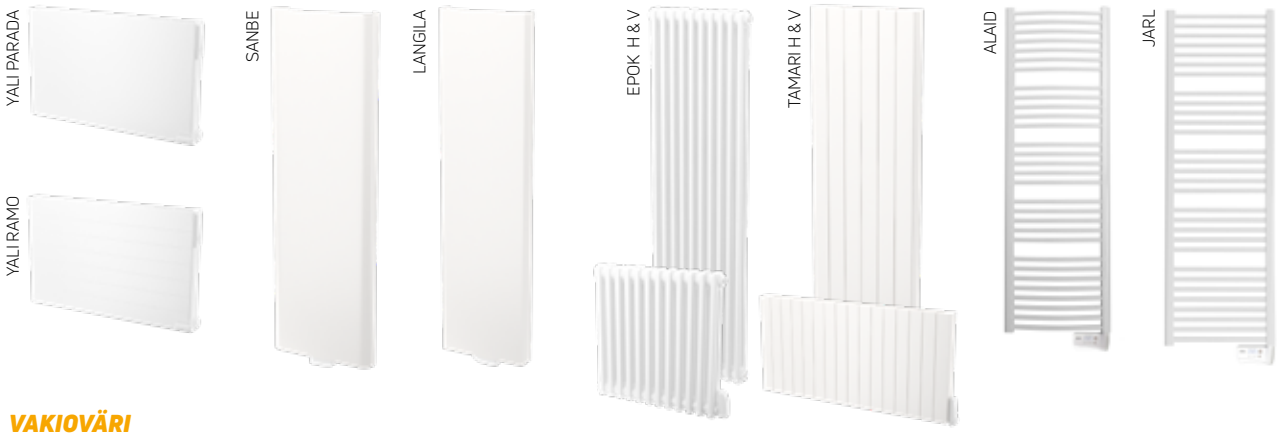

VAKIOVÄRI

RAL 9016
Traffic white

RAL-VÄRIT (+20% HINTALISÄYS)

RAL 1004 Golden yellow	RAL 1012 Lemon yellow	RAL 1023 Traffic yellow	RAL 1027 Curry yellow	RAL 1033 Dahlia yellow
RAL 2003 Pastel orange	RAL 2004 Pure orange	RAL 3000 Flame red	RAL 3005 Wine red	RAL 3014 Antique pink
RAL 3015 Light pink	RAL 4002 Red violet	RAL 4007 Purple violet	RAL 4008 Signal violet	RAL 4009 Pastel violet
RAL 5001 Green blue	RAL 5002 Ultramarine blue	RAL 5009 Azure blue	RAL 5014 Pigeon blue	RAL 5015 Sky blue
RAL 5017 Traffic blue	RAL 5022 Night blue	RAL 6004 Blue green	RAL 6019 Pastel green	RAL 6033 Mint turquoise
RAL 6034 Pastel turquoise	RAL 7001 Silver grey	RAL 7013 Brown grey	RAL 7015 Slate grey	RAL 7016 Anthracite grey
RAL 7021 Black grey	RAL 7030 Stone grey	RAL 7024 Graphite grey	RAL 7035 Light grey	RAL 7037 Dusty grey
RAL 7040 Window grey	RAL 8017 Chocolate brown	RAL 8019 Grey brown	RAL 9001 Cream	RAL 9005 Jet black
RAL 9006 White aluminium	RAL 9007 Grey aluminium	RAL 9010 Pure White		

ERIKOISVÄRIT (+20% HINTALISÄYS)

S0102 Metal Grey (MP0102)	S0104 Metal Black (MP0104)	S0141 Black Textured (R9305)	S0142 White Textured (R9316)	S0143 Light Grey (R9409)
S0144 Brown Grey (R9407)	S0145 Creme White (R1413)	S0146 Anodic Bronze (R0320)	S0147 Anodic Brown (R0420)	S0148 Anodic Black (R0720)
S0149 Anodic Natura (R0120)	S0201 Metal Alu (MP0201)			

SANITEETTIVÄRIT (+20% HINTALISÄYS)

S0075 Jasmine	S0077 Magnolia	S0084 Anemone	S0087 Bahama beige	S0088 Manhatten
S0091 Pergamon	S0094 Natura			

YALI PARADA & RAMO (+20% HINTALISÄYS)

RAL 3000 Flame red	RAL 9006 White aluminium	RAL 9005 Jet black	RAL 4009 Pastel violet	RAL 7030 Stone grey

HUOM! Painoteknisistä syistä värikartta voi poiketa todellisesta värisävystä.

10 HYVÄÄ SYYTÄ VALITA PURMO SÄHKÖLÄMMITYS

1. Turvallinen
2. Huoleton
3. Hyvä sisäilma
4. Energiatehokas Eco design
5. Edullinen hankinta
6. Tasainen ja miellyttävä lämpö
7. Ympäristöystävällinen
8. Laadukas
9. Monipuolinen
10. Suosittu

Tuoteluettelo sähkölämmitystuotteet. 5-2021 FI

PURMO GROUP FINLAND OY
PL 16, Tupakankatu
FI-68601 Pietarsaari
FINLAND
Puh. +358 6 786 91 11
info@purmo.fi
www.purmo.fi

Purmo Group Ltd pidättää oikeudet muutoksiin ilman etukäteisilmoitusta. Viimeisimmät päivitykset kotisivuiltamme. Tämä asiakirja on valmisteltu huolellisesti. Mitään tämän asiakirjan osia ei saa jäljentää ilman Purmo Group Ltd:n kirjallista etukäteislupaa. Purmo Group Ltd ei ole vastuussa epätarkkuuksista tai seurauksista, jotka voivat syntyä tässä asiakirjassa ilmoitettujen tietojen käytöstä tai virheellisestä käytöstä.

PURMO