Programmierbares Raumthermostat für Gebläsekonvektoren

Montage- und Bedienungsanleitung

Programmierbares Raumthermostat

Inhaltsverzeichnis

Startbildschirm	4
Einleitung	7
Bedienung	8
Betriebsmodus	8
Gebläsedrehzahl	8
Historie	9
Urlaubsmodus	12
Luftfeuchtigkeit und Temperatur	13
Programmierung	14
Konfigurationseinstellungen	17
Sprache	19
Uhr	20
Anzeigehelligkeit	21

Programmierbares Raumthermostat

Inhaltsverzeichnis

Bildschirmschoner	22
Bildschirmsperre	23
Funktionseinstellungen	24
Programmierung	27
Systeminformationen	31
Auf Werkseinstellungen zurücksetzen	32
Installation	34
Abmessungen	35
Schaltplan	37
Technische Spezifikation	43

Der Touchscreen-Thermostat macht intelligente Hochleistungsheizungen einfacher als je zuvor.

Programmierbares Raumthermostat

Startbildschirm

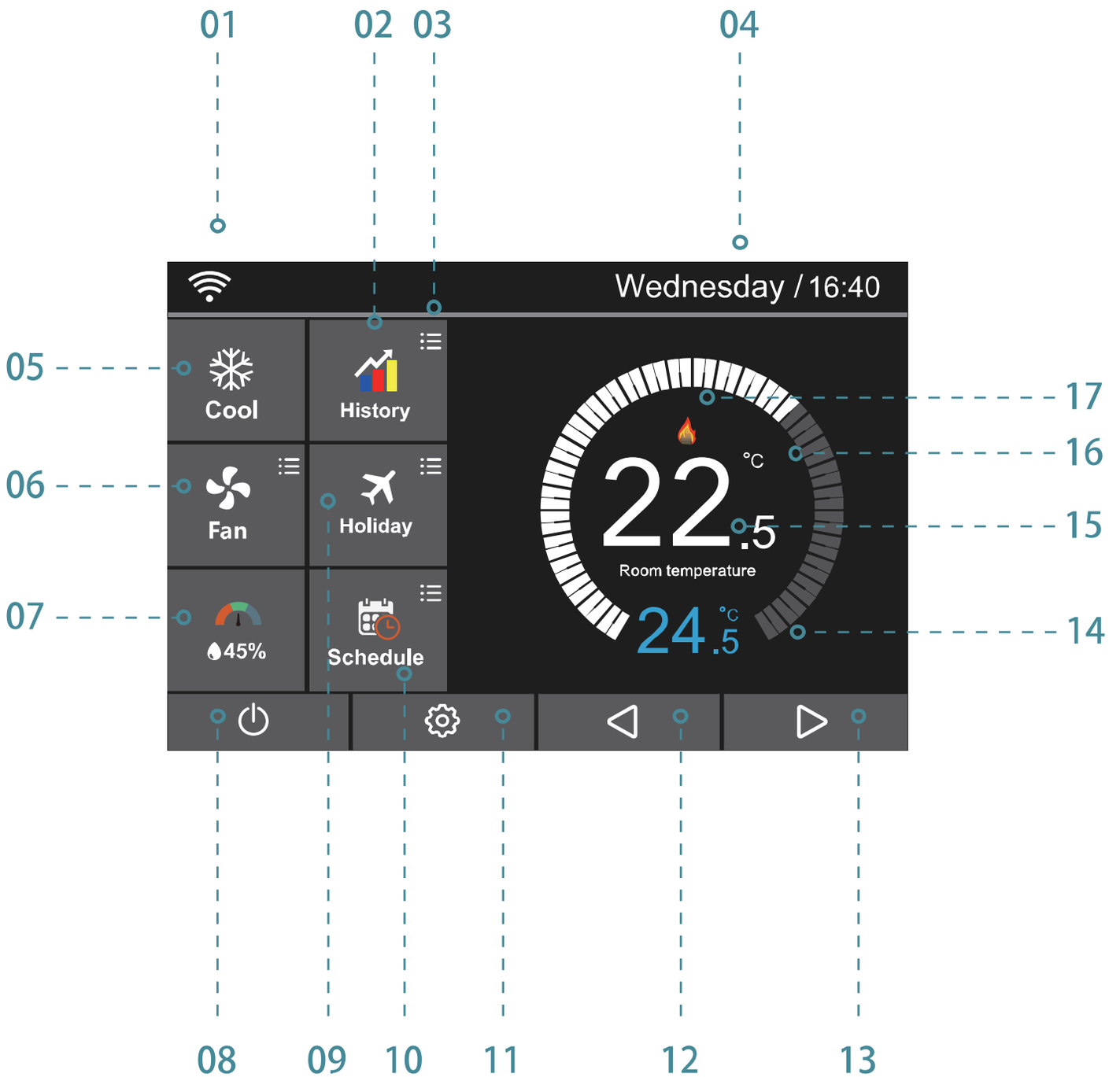

Programmierbares Raumthermostat
Startbildschirm

1. WiFi-Anzeige - Wird angezeigt, wenn eine Verbindung zu einem WiFi-Netzwerk besteht
2. Historie, Verbrauchsanzeige Diagramm
3. erweiterte Einstellungen Historie
4. Tagesanzeige und Uhr: Zeigt Wochentag und Uhrzeit an im 24-Stunden-Format
5. Betriebsmodus: Entfeuchten / Wärme / Kälte / Lüften
6. Gebläse-Drehzahl :Hoch/Mittel/Schwach/Auto

7. Luftfeuchtigkeitsanzeige:
   1) Wenn der Luftfeuchtigkeitswert unter 30% ist, befindet sich der Zeiger im roten Bereich.
   2) Wenn der Feuchtigkeitswert zwischen 30% und 60% liegt, befindet sich der Zeiger im grünen Bereich.
   3) Wenn der Feuchtigkeitswert höher als 60% ist, befindet sich der Zeiger im grauen Bereich.
8. Ein – Aus-Schalter

Programmierbares Raumthermostat
Startbildschirm

9 Feiertage (Urlaubsmodus): Wird angezeigt, wenn sich der Thermostat im Urlaubsmodus befindet.

10 Programm: MC6 bietet drei Programmieroptionen:
Wochentags- / Wochenendprogrammierung,
7-Tage-Programmierung
24-Stunden-Programmierung
Kein Programm

11 Einstellungen

12 , 13 Pfeiltasten zur Soll-Temperatureinstellung

14 Soll-Temperaturanzeige

15 Ist-Temperatur: Zeigt die aktuelle gemessene Raumtemperatur an

16 oder Anzeige

17 Anzeige vom Betriebsmodus Entfeuchten / Heizen / Kühlen / Lüften

Programmierbares Raumthermostat
Einleitung

Ein programmierbarer Thermostat erleichtert Ihnen das optimierte Bedienen, indem er vier vorprogrammierte Einstellungen bietet, mit denen Sie die Temperatur Ihres Hauses und Ihrer Apps sowohl im Sommer als auch im Winter regulieren können - wenn Sie zu Hause sind oder unterwegs sind.

Die Werks-Einstellungen, die mit programmierbaren Thermostaten geliefert werden, dienen um Energie-Einsparungen bringen, ohne den Komfort zu beeinträchtigen. Abhängig von Ihrem Zeitplan können Sie erhebliche Einsparungen erzielen, indem Sie diese Einstellungen beibehalten oder sie an Ihre Bedürfnisse anpassen.

Die Anforderung besteht darin, ein Programm zu erstellen, das das Heizen und Kühlen in Ihrem Haus automatisch nach Bedarf reduziert

Programmierbares Raumthermostat
Bedienung

Betriebsmodus

Das Thermostat bietet vier unterschiedliche Arbeitsmodi.
Entfeuchten / Wärme / Kälte / Lüften

1

Gebläsedrehzahl

Sie haben vier unterschiedliche Drehzahleinstellungen verfügbar:
Automatik/Hoch/Mittel/Schwach

Programmierbares Raumthermostat
Bedienung

Historie

Zeigen Ihnen die Laufzeit (Stunden) / Raumtemperaturentwicklung (°C) / Luftfeuchtigkeitsentwicklung (%), der Umgebung von den letzten 7 Tagen an.

1. Drücken Sie auf das Symbol und wählen Sie die Funktionseinstellungen aus.
2. Gehen Sie zu Punkt "09. Energietarif " und wählen Sie diesen aus um in den Einstellungsbildschirm zu gelangen.
3. Drücken Sie auf „Pro Stunde", um den kWh-Wert einzustellen.
4. Drücken Sie „Per kW", um den Wert eines kW in € (EURO) einzustellen.
5. Drücken Sie das Symbol , um zu speichern und zum Bildschirm „Funktionseinstellungen" zurückzukehren.
6. Drücken Sie auf das Symbol am Hauptbildschirm um die Diagramme auszuwählen - es gibt drei Möglichkeiten:
   - Laufzeitdiagramm
   - Temperaturdiagramm
   - Luftfeuchtigkeitstabelle.

Programmierbares Raumthermostat
Bedienung

7 Drücken Sie „Laufzeitdiagramm“, um den Bildschirm aufzurufen
Oben befinden sich zwei Texte: Stunden und Temperatur:
Sie können auf Stunden klicken, um das Diagramm wie folgt zu wechseln:
7.1) Stunden - Laufzeit
7.2) kWh - Stromverbraucher
7.3) Kosten - Stromkosten
Sie können auf das Heizsymbol klicken, um das Diagramm wie folgt zu wechseln:
7.4) Heizen - Heizleistung
7.5) Kühlen - Kühlleistung
7.6) Max. - Gebläsedrehzahl Ausgang
7.7) Med. - Gebläsedrehzahl Ausgang
7.8) Min. - Gebläsedrehzahl Ausgang
Hinweis: Die Stromverbrauchskosten dienen nur als Referenz und werden nicht als offizielle Werte angesehen

Programmierbares Raumthermostat
Bedienung

8 Temperaturdiagramm

8.1) Drücken Sie die Taste „Temperaturdiagramm", um die Raumtemperatur (°C) der letzten 7 Tage anzuzeigen.

8.2) Drücken Sie auf den Tag am unteren Rand des Diagramms, um das Tagesspezifische Diagramm anzuzeigen (insgesamt 24 Stunden).

8.3) Drücken Sie das Symbol , um zum Hauptbildschirm der Historie zurückzukehren.

9 Luftfeuchtigkeitstabelle

9.1) Drücken Sie auf „Feuchtigkeitstabelle", um die Tabelle mit der Raumfeuchtigkeit (%) aufzurufen. Dort wird die Luftfeuchtigkeit der letzten 7 Tage angezeigt.

9.2) Drücken Sie auf den Tag am unteren Rand des Diagramms, um das Tagesspezifische Diagramm anzuzeigen (insgesamt 24 Stunden).

9.3) Drücken Sie das Symbol , um zum Hauptbildschirm der Historie zurückzukehren.

Feiertage - Urlaubsmodus

Der MC6 behält diese Temperatur für die Dauer des Urlaubs bei und kehrt bei Ihrer Rückkehr automatisch in den Programmmodus zurück.

- Klicken Sie auf „Feiertage“ um in die Auswahl zu gelangen.

- Aktivieren Sie den Urlaubsmodus am oberen Rechten Eck am Bildschirm
- Klicken Sie auf die Spalte Jahre / Monat / Tag. Verwenden Sie die Symbole, um die Werte für Jahr / Monat / Tag unter Urlaubsbeginn festzulegen

- Klicken Sie auf die Spalte Jahre / Monat / Tag. . Verwenden Sie die Symbole um die Werte für Jahr / Monat / Tag unter Urlaubsende festzulegen.

- Klicken Sie auf das Symbol , um die Einstellungen zu speichern und zum Hauptbildschirm zurückzukehren. Am oberen Rand des Hauptbildschirms werden die Wörter „Urlaubsbeginn / Urlaub bis ** / ** **: **“ angezeigt.

Durch Deaktivierung im Urlaubsmodus (rechts oben am Bildschirm) können die Einstellungen gelöscht werden.

Programmierbares Raumthermostat
Bedienung

Luftfeuchtigkeitsanzeige

1. Drücken Sie das Symbol , um den Bildschirm aufzurufen.
2. Es werden Temperatur und Luftfeuchtigkeit angezeigt

3. Drücken Sie das Symbol , um zum Hauptbildschirm zurückzukehren.

Programmierbares Raumthermostat
Bedienung

Programmierung

1. Drücken Sie das Symbol ⚙ und geben Sie die gewünschte Funktionseinstellung bei Punkt Programm ein.
   Es gibt vier Möglichkeiten: Wochentag / Wochenende, 7 Tage, 24 Stunden, OHNE
   Wählen Sie die gewünschte Programmiermöglichkeit aus und kehren Sie zum Startbildschirm zurück, zum Beispiel den 7-Tages-Programmiermodus mit dem Symbol ○ auswählen. Das Symbol wird zu ●.
2. Drücken Sie das Symbol Programm am Hauptbildschirm und wählen Sie den zu programmierenden Tag aus. (Sonntag – Samstag)
3. Drücken Sie „Montag" und rufen Sie den Einstellungsbildschirm von Montag auf, sechs Zeiträume, die ausgewählt werden können.
4. Es können nun 6 Zeiträume ausgewählt werden: Morgen / Tag / Abend / Nacht / Timer5 / Timer6.
   Jeder Zeitraum hat seine eigenen Einstellungsoptionen

Programmierbares Raumthermostat
Bedienung

Im Programm von Montag:

1. Morgens ON
   Drücken Sie die erste Spalte von „Zeit" mit dem Pfeiltasten die gewünschte Startzeit „Stunde" einstellen
   Drücken Sie die zweite Spalte von „Zeit". Verwenden Sie die Pfeiltasten, um die gewünschte Minute einzustellen.
   Zum Beispiel: Startzeit 04 (Stunden) : 00 (Minuten)
   Drücken Sie die dritte Spalte unter „Temperatur" wo Sie mit den Pfeiltasten nun die gewünschte Temperatur einstellen.
   Zum Beispiel: Die Soll-Temperatur beträgt 27 ° C.
2. Mittag ON
   Das gleiche wie bei Morgens
   Zum Beispiel: Startzeit 10 (Stunde): 40 (Minute)
   Zum Beispiel: Die Soll-Temperatur beträgt 24 ° C.
3. Abend ON
   Das gleiche wie bei Morgens
   Beispiel: Startzeit 20 (Stunde): 30 (Minute))
   Zum Beispiel: Die Einstelltemperatur beträgt 26 ° C.

Programmierbares Raumthermostat
Bedienung

4 Nacht

Das gleiche wie beim Morgen
Beispiel: Die Startzeit 24 (Stunde): 00 (Minute)
Zum Beispiel: Die Einstelltemperatur beträgt 28 ° C.

5 Timer5 (optional)

Das gleiche wie beim Morgen

5 Timer6 (optional)

Das gleiche wie beim Morgen

Folgende Zeiträume sind dadurch programmiert:
04:00 - 10:40 Während dieser Zeit bleibt die Temperatur bei 27 ° C.
10:40 - 20:30 Während dieser Zeit bleibt die Temperatur bei 24 ° C.
20:30 - 24:00 Während dieser Zeit bleibt die Temperatur bei 26 ° C.
24:00 - 04:00 Während dieser Zeit bleibt die Temperatur bei 28 ° C.

Programmierbares Raumthermostat
Bedienung

Konfigurationsmenü

Drücken Sie auf das Symbol am Startbildschirm und rufen Sie das Konfigurationsmenü auf

Konfigurationsmenü	
Sprache	Englisch ,Spanisch, Italienisch , Russisch, Polnisch, Deutsch, Französisch, Slowenisch
Uhrzeit & Datum	01) Zeitzone 02) Datum & Uhrzeit 03) Sommerzeit
Hintergrund	Möglichkeit zum Dimmen der Hintergrundbeleuchtung
Standby-Bildschirm	01) Zeit: 3min, 10min, nur Nacht 02) Type: Uhr , Standard, Bildschirm aus, Logo
Tastensperre	Wenn Sie das Passwort vergessen haben, wird das Administrator- kennwort auf der Rückseite des Thermostats angebracht ist verwendet. (8657)
Netzwerkeinstellungen	Bei dieser Ausführung nicht verfügbar

Programmierbares Raumthermostat
Bedienung

Konfigurationsmenü	
Funktionseinstellungen	1) Temperaturformat 2) Temperaturbegrenzung 3) Hysterese 4) Schaltverzögerung 5)Frostschutz: aktivieren/deaktivieren 6) Kalibrierung des eingebauten Sensors 7)Kalibrierung des Sensors 8) Adaptiver (Optimaler) Start: Deaktivieren / Aktivieren 9) Energietarif: Stellen Sie den Energieverbrauch pro Stunde ein, Stellen Sie die Energiekosten pro kWh ein 10) Fensteröffnungsfunktion: Deaktivieren / Aktivieren 11) Lüftereinstellungen 12) Ventiltypeinstellungen 13) Eingangssignaleinstellungen 14) Temperatureinstellung Farbbalken Weißer Balken

Programmierbares Raumthermostat
Bedienung

Konfigurationsmenü	
Programmierung	Wochentags/Wochenende, 7 Tage, 24 Stunden, Ohne
Temperatur Halten	Soll-Temperatur, Zeit
Systeminformation	Versionsnummer, QR Code
Werkseinstellungen	Zurücksetzen auf Werkseinstellungen

Sprache

Auswahl der Sprache, es sind insgesamt 8 Sprachen verfügbar.

Uhrzeiteinstellung

Führen Sie die folgenden Schritte aus, um die Uhr einzustellen.

1. Drücken Sie Uhrzeit & Datum
2. Drücken Sie die „02.Einstellen der Uhr" und rufen Sie den Einstellungsbildschirm auf.
3. Drücken Sie die Spalte Tag / Monat / Jahr und stellen Sie mit den Pfeiltasten den Tag / das Monat / das Jahr ein.
4. Drücken Sie die Spalte „Zeit" und stellen Sie mit den Pfeiltasten Stunden / Minuten ein.
5. Drücken Sie das Symbol , um zu speichern und zur Hauptanzeige zurückzukehren.

Programmierbares Raumthermostat
Bedienung

Hintergrundbeleuchtung

1. Drücken Sie die Auswahl und geben Sie die Einstellung für die Hinter grundbeleuchtung ein.
2. „Beleuchtung Dimmen“ eingeschalten ON : Passt die Helligkeit der Hintergrund beleuchtung automatisch an.
3. „Beleuchtung Dimmen“ ausgeschalten OFF : Stellen Sie die Helligkeit der Hintergrundbeleuchtung manuell ein.
4. Verwenden Sie das Symbol Entlang der Helligkeitsleiste , um die gewünschte Helligkeit einzustellen
5. Drücken Sie das Symbol , um zu speichern und zur Hauptanzeige zurückzukehren.

Programmierbares Raumthermostat
Bedienung

Standby - Bildschirm

1. Drücken Sie und rufen Sie den Einstellungsbildschirm auf.
2. Es gibt vier Auswahlmöglichkeiten (3 Minuten, 10 Minuten, nur Nacht, nie), um die Standby-Bildschirmzeit zu steuern.
3. Zum Beispiel beträgt die Standby-Zeit 10 Minuten. Drücken Sie auf das ○ Symbol vor „10 min" damit diese aktiviert ◉ wird.
4. Drücken Sie das Symbol Symbol , um zu speichern und zur Hauptanzeige zurückzukehren

Programmierbares Raumthermostat
Bedienung

Bildschirmsperre

1. Drücken Sie und rufen Sie den Einstellungsbildschirm auf. Verriegelungsstiftoptionen: ON OFF
2. aktivieren Sie die Bildschirmsperre
3. zum Beispiel setzen eines Eingabepasswortes 5209. Drücken Sie die erste Spalte und wählen Sie mit Hilfe der Pfeiltasten auf Pos 1 die 5 .Drücken Sie die zweite Spalte und setzen diese auf 2. Drücken Sie die dritte Spalte und setzen diese auf 0. Drücken Sie die vierte Spalte und setzen Sie diese auf 9.
4. Drücken Sie das Symbol , um zu speichern und zum Hauptbildschirm zurückzukehren.

Hinweis: Um den Thermostat zu entsperren, drücken Sie auf das Display. Die Auswahl der Zahlenkombination wird angezeigt und Sie müssen die zuvor eingestellte vierstellige PIN-Nummer eingeben und mit Eingabe bestätigen. Master PIN ist 8657 sollten Sie Ihren gesetzten PIN vergessen haben.

Programmierbares Raumthermostat
Bedienung

Funktionsumfang

1. Temperaturformat:
   Wählen Sie zwischen °C und °F

2. Temperaturgrenze
   Stellen Sie den Temperatureinstellungsbereich ein Min/Max

3. Hysterese
   Bei einer eingestellten Temperatur von 20 Grad, vorausgesetzt, dass die Raumtemperatur unter 20 Grad liegt, wird die Heizfunktion gestartet. Wie viel niedriger die Heizung startet, ist jedoch die Frage. Daher benötigen wir einen Parameter, um diesen Temperaturunterschied zu definieren. Wenn wir es auf 0,5 einstellen, wird die Heizung bei 19,5 Grad starten, wenn wir es auf 1 setzen, wird die Heizung bei 19 Grad starten. In den beiden oben genannten Fällen stoppt die Heizung, wenn die Raumtemperatur von 20 Grad erreicht ist.

Programmierbares Raumthermostat
Bedienung

4 Schaltverzögerung
Um ein zu schnelles Umschalten von Heizen – Nicht heizen zu verhindern, kann eine Schaltverzögerung eingegeben werden. Dies kann von 0-15 Minuten eingestellt werden. (Die Standardeinstellung ist 00, bedeutet keine Verzögerung.) Diese Funktion verhindert das die Heizung zu kurze Schaltzeiten hat und immer wieder Ein- Aus- schaltet.

5 Frostschutz:
Aktiviert / Deaktiviert
Aktivieren Sie den Frostschutzmodus
Der Thermostat wechselt automatisch in den Frostschutzmodus wenn die Raumtemperatur unter die Frostschutztemperatur fällt.

6 Interner Sensor (Kalibrierung)
Kalibrieren Sie den eingebauten Raumlufttemperatursensor. +/- 5°

7 Feuchtigkeitskalibrierung
Kalibrieren Sie die Luftfeuchtigkeitsanzeige +/- 25%

Programmierbares Raumthermostat
Bedienung

8 Optimaler Start
Deaktivieren / Aktivieren Sie diese Funktion

9 Energietarif
Stellen Sie durch Drücken auf die Anzeige den Energieverbrauch in KW / h und die Kosten in € / KW ein, damit der Energieverbrauch sowie die Kosten im Verlaufsdiagramm des Startbildschirms überprüfbar sind.

10 Funktion Fenster Offen
Aktiviert / Deaktiviert
Aktivieren Sie den Modus
Mit dieser Option können Sie die Funktion „Fenster öffnen" aktivieren. Der Thermostat kann ein offenes Fenster erkennen, indem er einen schnellen Temperaturabfall registriert. Bei aktivierter Funktion schaltet der Thermostat die Heizung für 15 Minuten ab, wenn ein offenes Fenster erkannt wird.
Temperaturabfall von 3° innerhalb von einer Minute

11 Lüftereinstellungen
Stellen Sie den Lüftertyp (3 Stufen [Type Lüfter stufe 1] oder 0-10 V [Type Lüfter stufe 2]) ein

12 Ventiltypeinstellungen
Stellen Sie den Ventil-Typ (EIN-AUS oder 0-10 V) ein.

13 Temperaturbalken-Einstellung: Ändern Sie die Temperaturleiste des Startbildschirms. Es gibt zwei Möglichkeiten:
- Farbbalken
- Weißer Balken

Programm

Der MC-6-Thermostat bietet drei Programmiermodi und kann auch auf die programmierbare Thermostatregelung Wochentag/ Wochenende (5+2) eingestellt werden. Mit dieser Programmierung können Sie die 4 Zeiträume für die Wochentage und 4 Zeiträume für Samstag und Sonntag bearbeiten.
Der 7-Tage-Programmiermodus kann jeden einzelnen Tag der Woche mit 4 Zeiträumen programmiert werden.
24-Stunden-Modus - jeder Tag hat die gleiche Einstellung und kann mit 4 Zeiträumen bearbeitet werden.

Programmierbares Raumthermostat
Bedienung

Werkseitige Voreinstellungen

5-2 Tage (Wochentag/Wochenende)			
Programm	**Startzeiten**		**Soll-Temperatur**
	(MO-FR)	**(SA-SO)**	
Morgens	7:00 AM	8:00 AM	25 °C
Mittag	9:00 AM	12:00 PM	16 °C
Abend	5:00 PM	5:00 PM	25 °C
Nacht	10:00 PM	10:00 PM	22 °C

Programmierbares Raumthermostat
Bedienung

Werkseitige Voreinstellungen

7-Tage und 24 Stunden Programm		
Programm	**Startzeiten (SA-SO)**	**Soll-Temperatur**
Morgens	7:00 AM	25 °C
Mittag	9:00 PM	16 °C
Abend	5:00 PM	25 °C
Nacht	10:00 PM	22 °C

Temperatur halten

Mit der Temperaturhaltefunktion können Sie das aktuell laufende Programm manuell überschreiben und für einen gewünschten Zeitraum eine andere Temperatur einstellen.

1. Klicken Sie auf „Temp halten" und den Eintrag in der Einstellungsoberfläche.
2. Klicken Sie auf die erste Spalte von „Temp halten" und stellen Sie mit den ◁ ▷ Pfeiltasten / die gewünschte Haltetemperatur ein (Temperaturbereich 5° -35°).
3. Klicken Sie auf die zweite / dritte Spalte unter ZEIT und stellen Sie mit den ◁ ▷ Pfeiltasten / die gewuenschte „Haltezeit" ein.
4. Klicken Sie auf das Symbol ↩, um zu speichern und zum Hauptbildschirm zurückzukehren, oder klicken Sie auf „Abbrechen", um die Einstellung zu löschen.

Sie werden sehen, dass Halten am oberen Rand auf dem Hauptbildschirm angezeigt wird. Die angezeigte Zeit zählt den eingestellten Zeitraum herunter und kehrt dann zum normalen Programm zurück.

Systeminformation

1. Drücken Sie aus System-Informationen
   * OTA - Wenn der Cloud-Server eine neue Firmware enthält, werden auf dem Startbildschirm dieses Bildschirms die Versionsnummer und die Schaltfläche „Upgrade" angezeigt. Klicken Sie auf diese Schaltfläche. Der Thermostat lädt die neue Firmware herunter und aktualisiert sich selbst auf die neue Version.

2. Drücken Sie das Symbol , um zu speichern und zur Hauptanzeige zurückzukehren

Programmierbares Raumthermostat
Bedienung

Reset

1. Drücken und den Bildschirm „Reset“
2. Drücken Sie um die werkseitigen Einstellungen wiederherzustellen.

Warnung: Beim Zurücksetzen verlieren Sie die aktuellen Einstellungen und kehren zu den Werkseinstellungen zurück.

Installation

Installieren Sie den Thermostat der Wand oder gemäß den örtlichen Bauvorschriften.
Bitte lesen Sie die Anweisungen, um unsere Produkte besser zu verstehen.
Nicht in unmittelbarer Nähe einer Wärmequelle installieren, da dies die Funktion beeinträchtigt. Dieser Thermostat ist für die Unterputzmontage ausgelegt und erfordert eine min. 35-mm tiefe Dose in der Wand.

Programmierbares Raumthermostat
Bedienung

Schritt 1
Lösen Sie mit einem Schlitzschraubendreher die Schraube von der Unterseite des Thermostats und nehmen Sie dann die vordere Hälfte von der Rückplatte.

Schritt 2
Platzieren Sie zuerst das Display des Thermostats an einem sicheren Ort. Befolgen Sie dann den Schaltplan auf Seite 9 & 10 dieses Handbuchs zum Anschluss der Klemmen.

Schritt 3
Schrauben Sie die Thermostat-Rückplatte mit den richtigen Schrauben in die Montagebox in der Wand (nicht zu fest anziehen).

Schritt 4
Bringen Sie das Display wieder an der Befestigung der Thermostat-Rückplatte an und ziehen Sie die Halteschraube vorsichtig wieder fest.

Programmierbares Raumthermostat
Montage

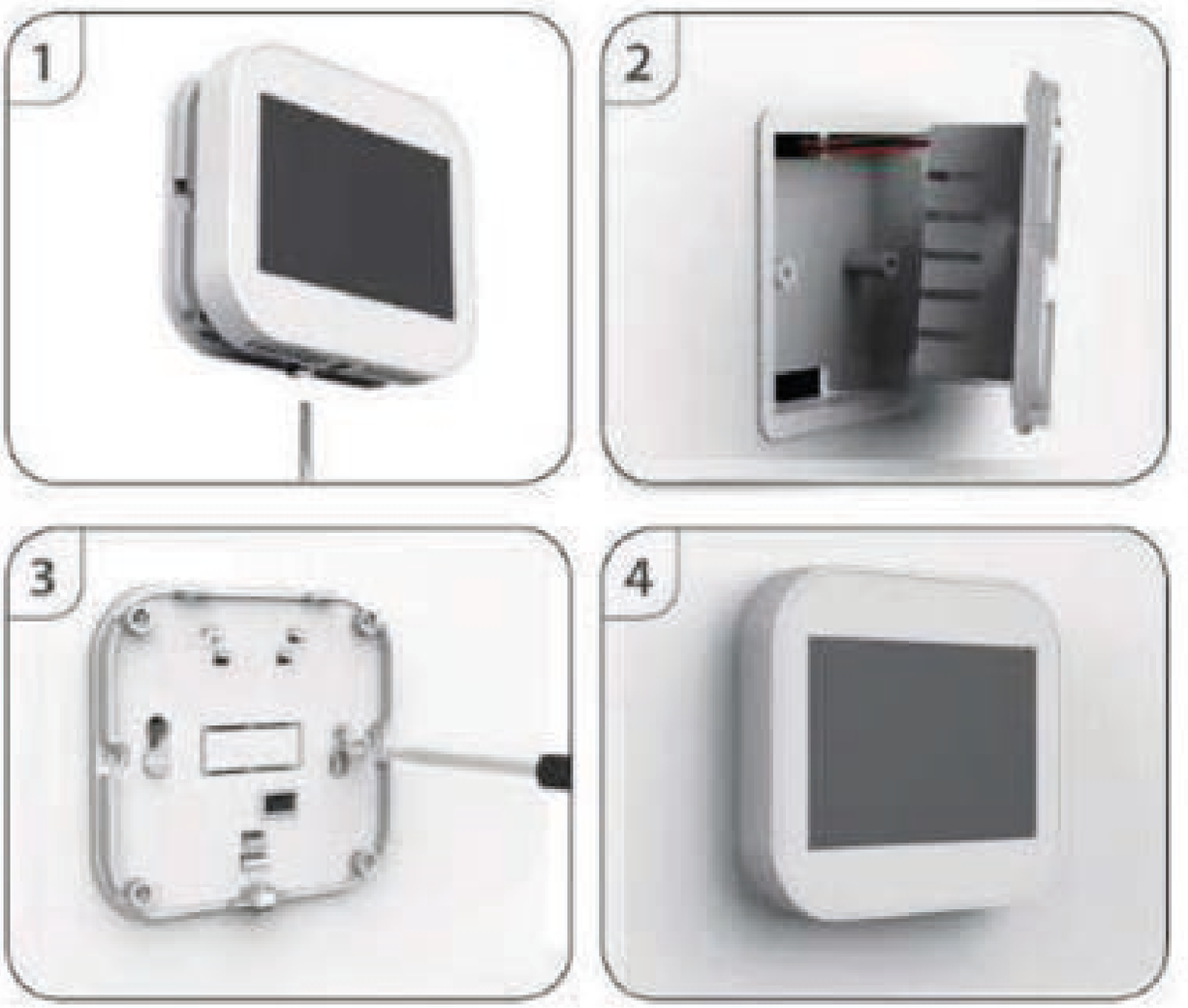

Programmierbares Raumthermostat

Abmessungen

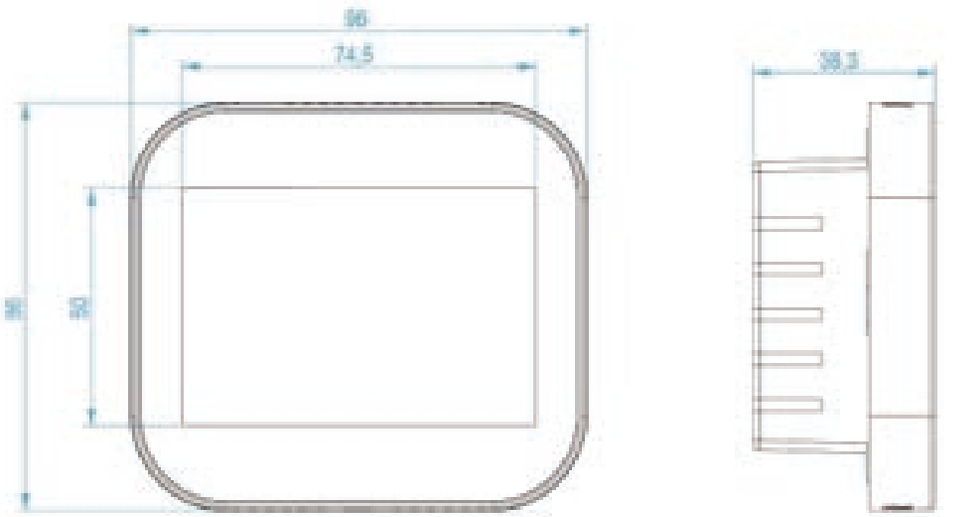

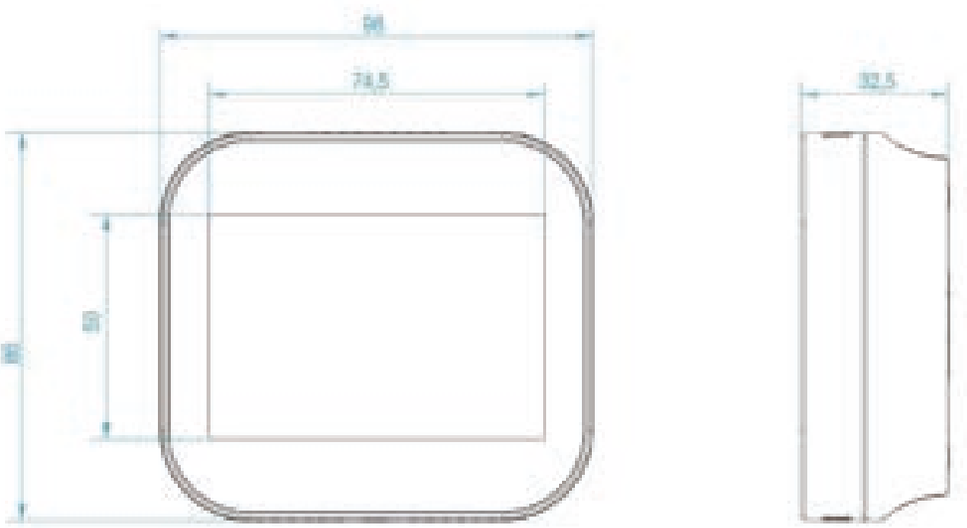

Programmierbares Raumthermostat

Abmessungen

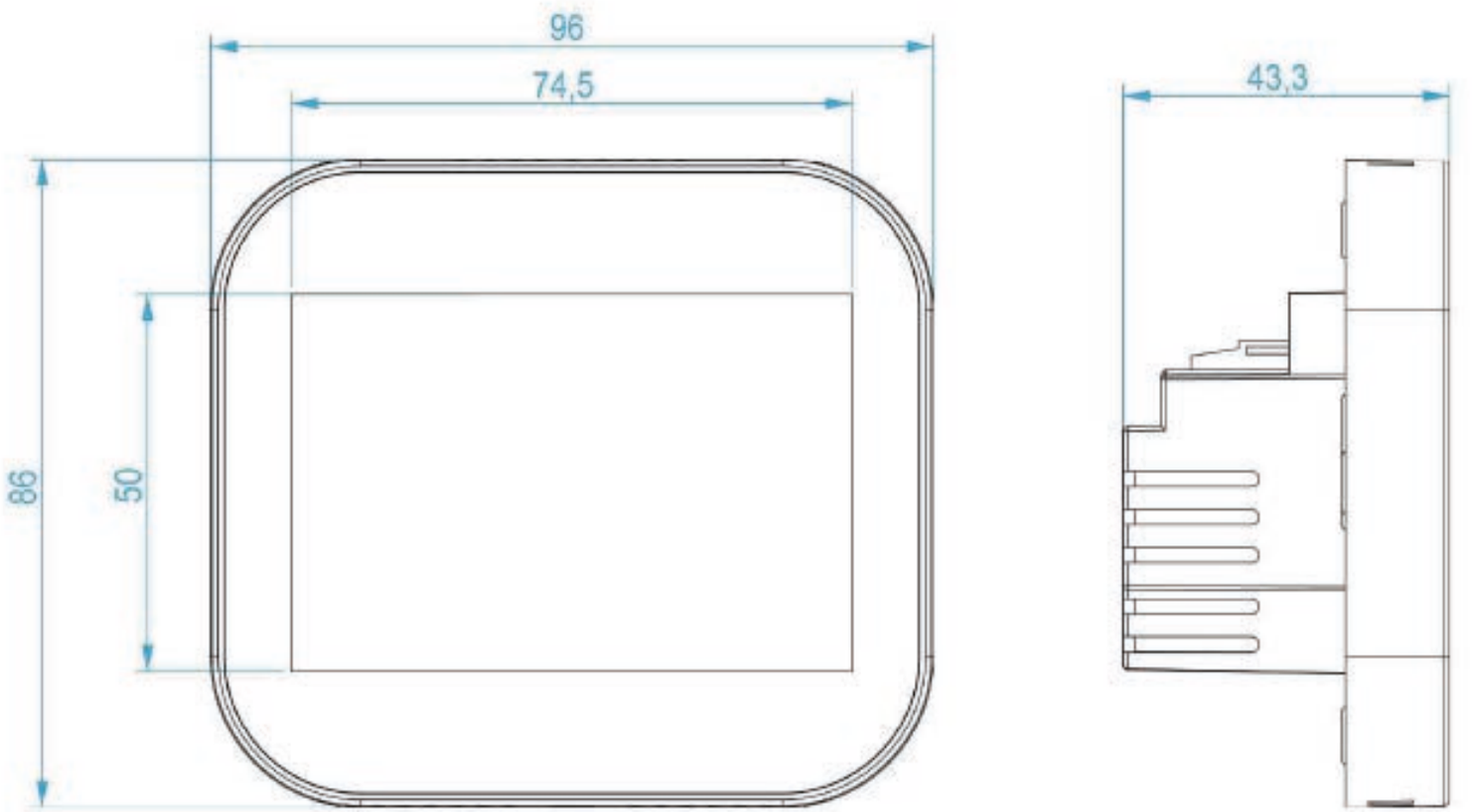

Programmierbares Raumthermostat

Schaltpläne

FA1

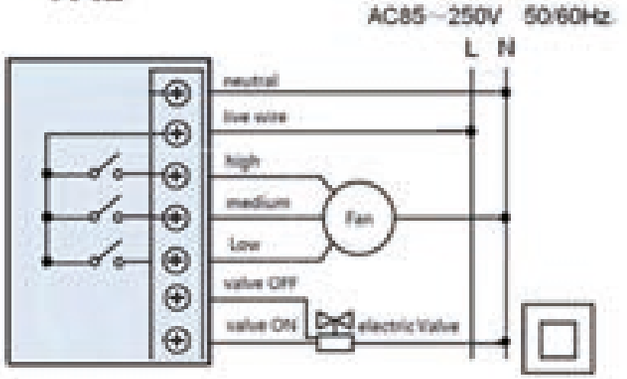

FA2

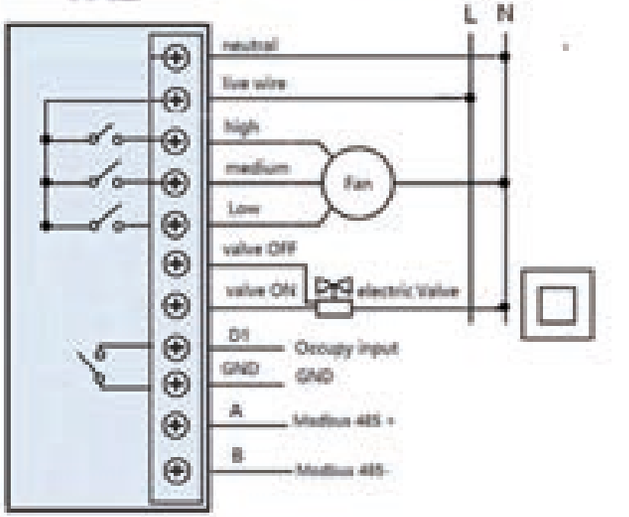

FC1

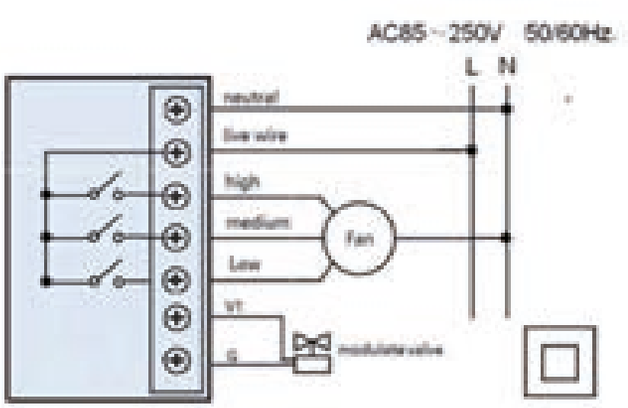

FC2

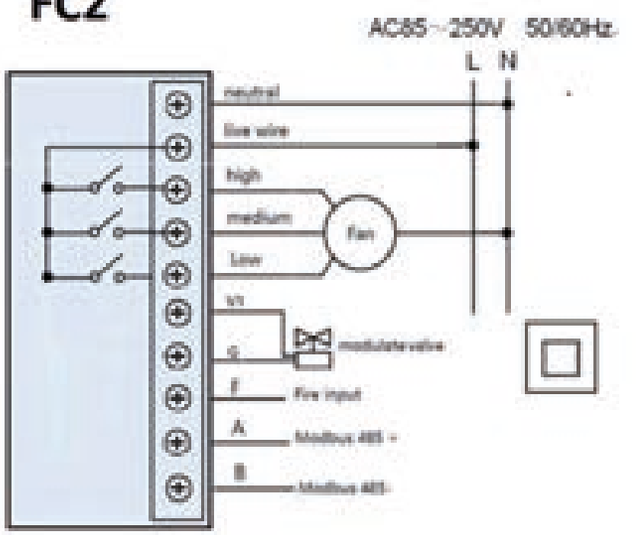

Programmierbares Raumthermostat

Schaltpläne

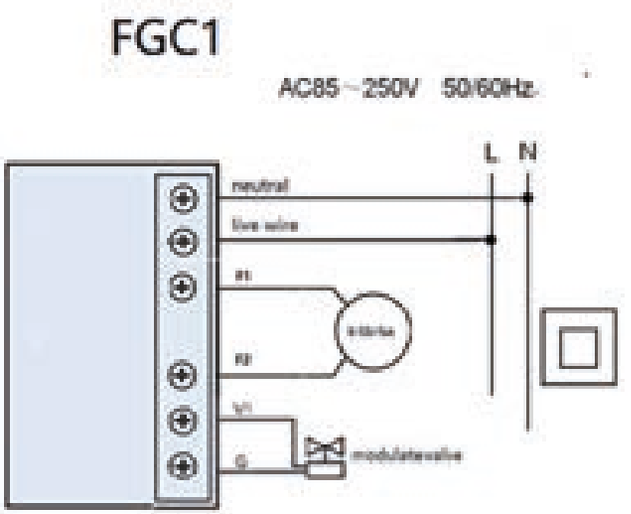

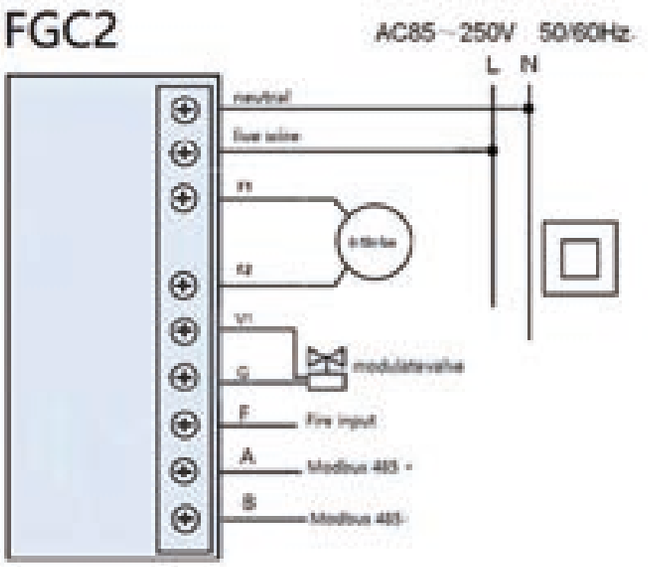

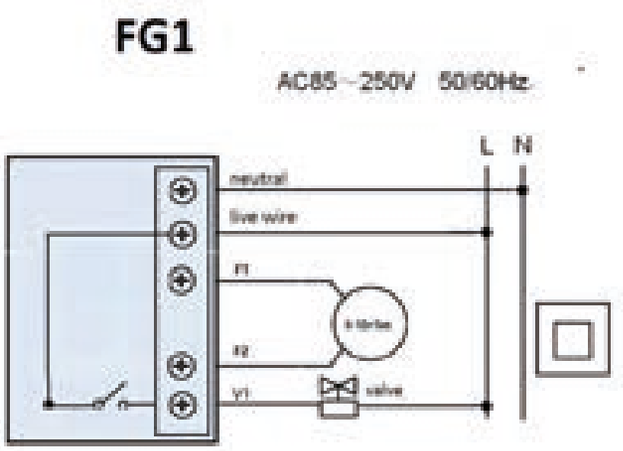

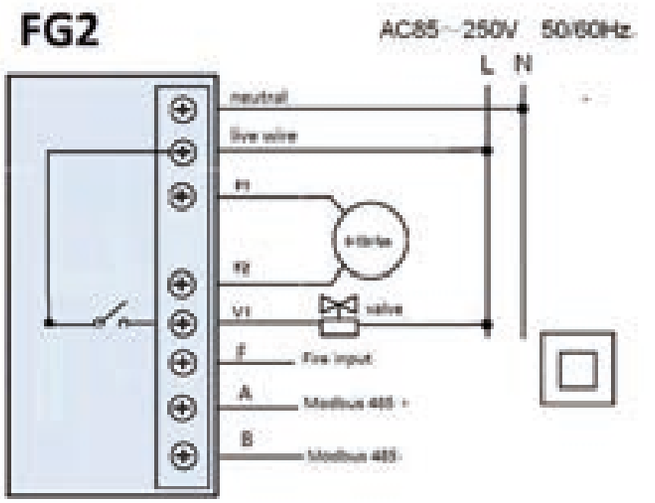

Programmierbares Raumthermostat

Schaltpläne

FI1

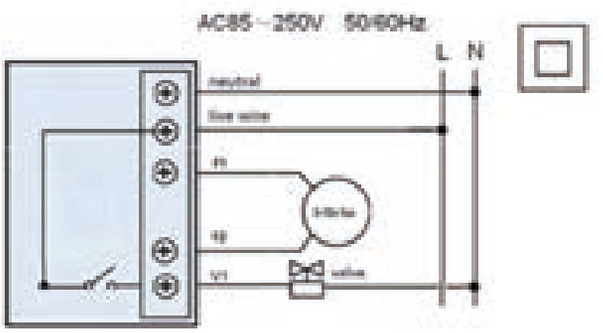

FI2

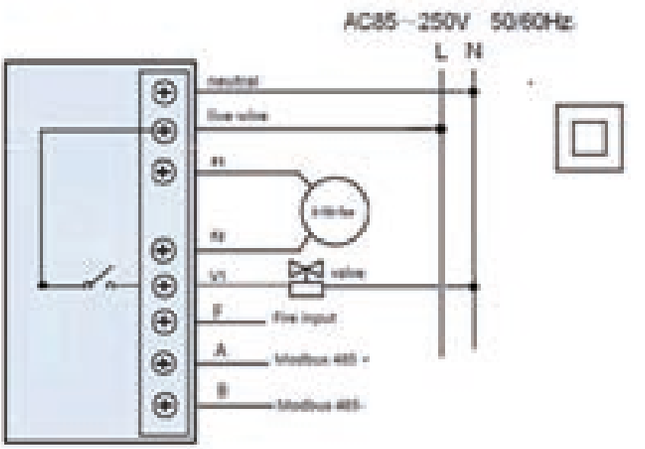

FB1

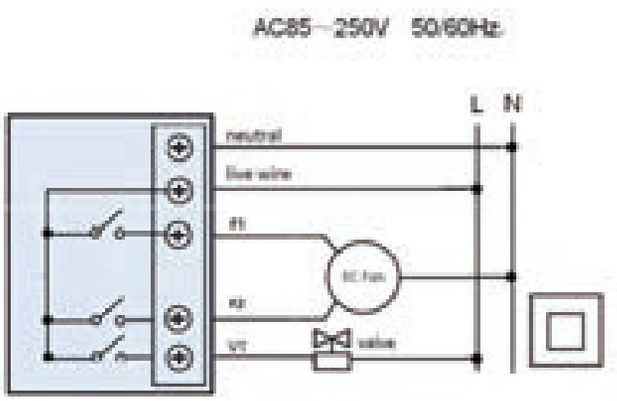

FB2

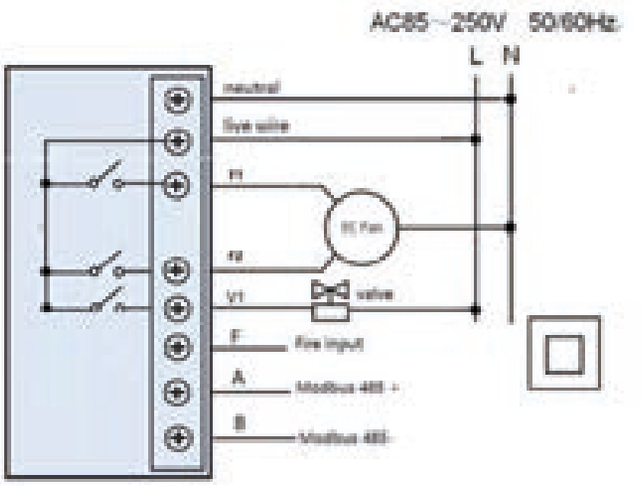

Programmierbares Raumthermostat

Schaltpläne

FD1

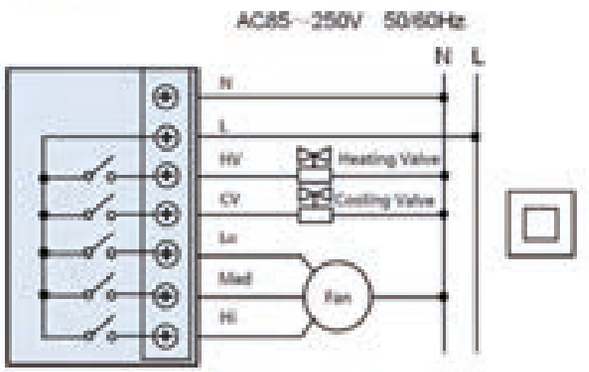

FD2

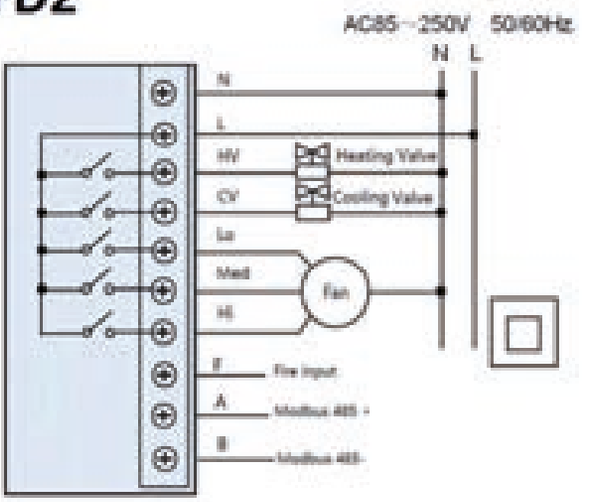

FF1

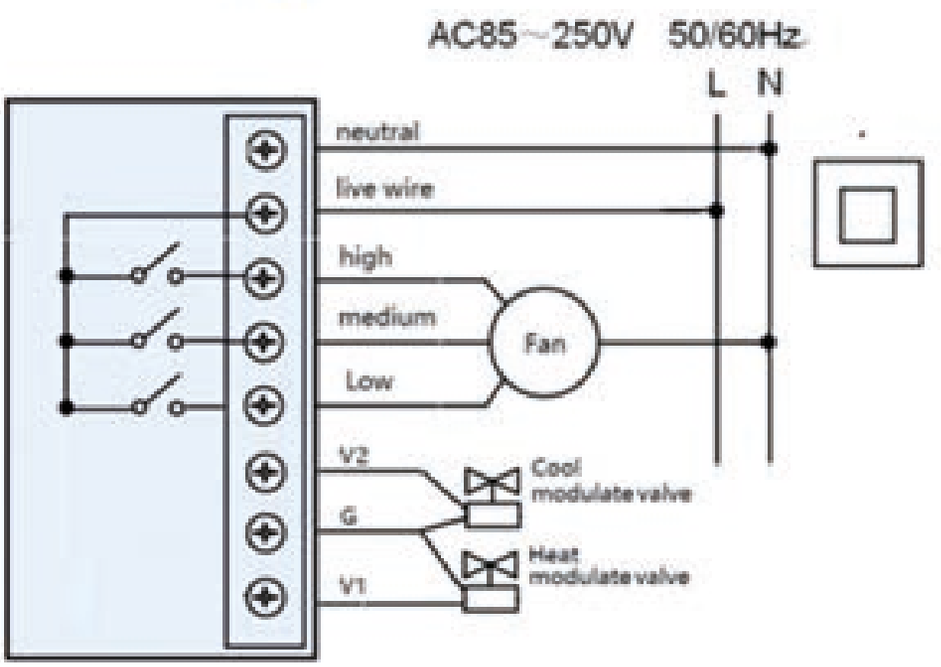

Programmierbares Raumthermostat

Schaltpläne

FE1

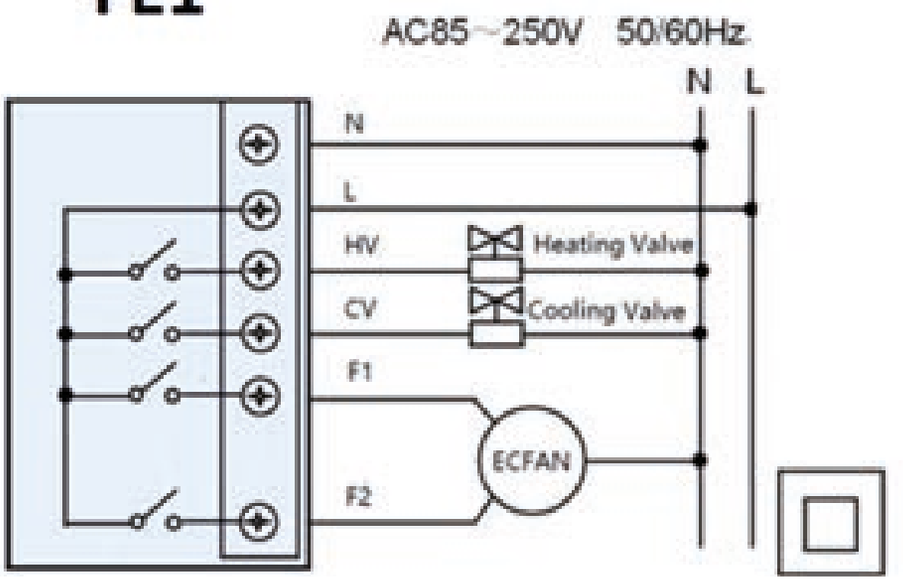

FH1

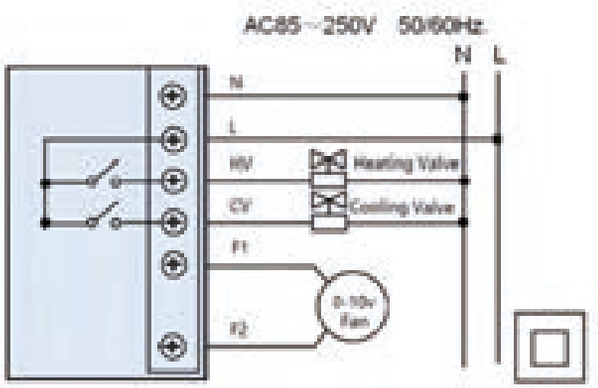

FH2

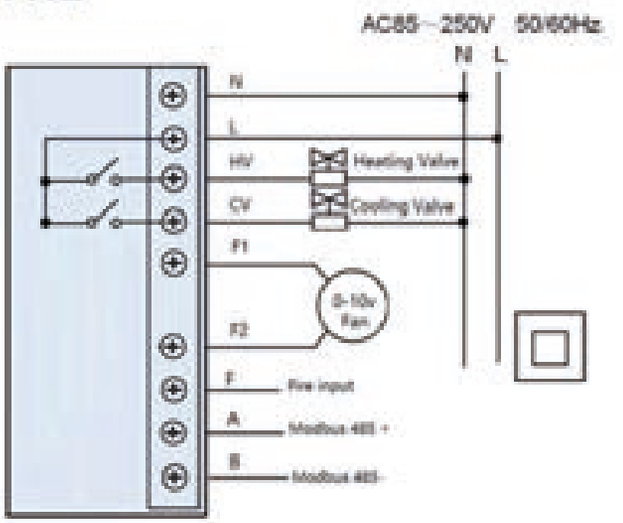

Programmierbares Raumthermostat

Schaltpläne

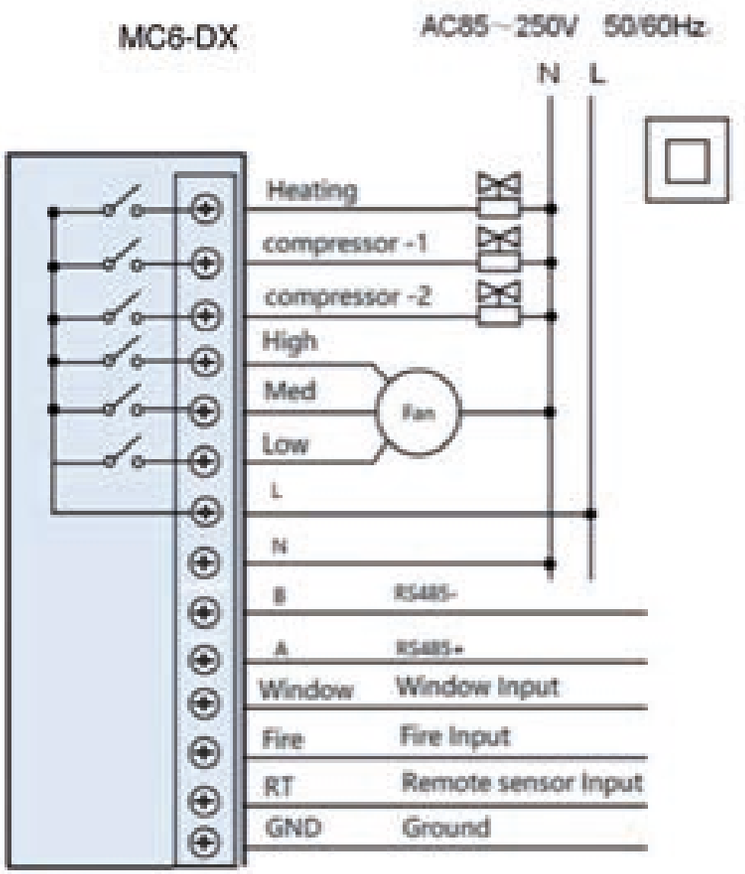

Programmierbares Raumthermostat
Technische Information

Stromversorgung: 110-230VAC, 50/60 HZ
Soll-Temperaturbereich 5-35 °C
Temperaturgenauigkeit: ±1 °C
Energieverbrauch: 1W
Max Schaltstrom:5A
LCD Bildschirmgröße: 3.5"
Touch: Kapazitiv
Abmessungen: 96 * 86 * 42.5 (L*H*T) mm
Schutzart: IP40

PURMO GROUP LTD
Bulevardi 46
P.O. Box 115,
FI-00121 Helsinki, Finland
T: +358 9 6188 3188
info@purmogroup.com
www.purmogroup.com