Paros V

Vertikalus radiatorius su lengvai suapvalintomis šoninėmis linijomis.

Duomenų lapas
2026-11-16



- Modernus suapvalintas dizainas
- Tinka ribotai sienos erdvei
- Aukštos kokybės nerūdijančio plieno rankšluosčių laikiklis
- Radiatorius su viduriniu pajungimu
- Pasukamas pajungimas iš viršaus

Paros V dekoratyvinis radiatorius su išraiškingomis lygiomis kreivėmis, priekinė panelė sklandžiai susijungia su šoniniais skydais; tinka moderniems interjerams, prieinamas RAL spalvose; 10 metų garantija.

Pritaikymo sritis
Paros V yra moderni horizontalių radiatorių alternatyva, pagaminta iš plieno. Radiatorius gamykloje aprūpintas elegantišku lygiu plieniniu priekiniu skydu, šoniniais paneliais ir viršutine grotele. Prieinamas įvairių dydžių ir yra idealus sprendimas patalpoms, kuriose yra ribotas sienos plotas. Skirtas dviejų vamzdžių sistemoms gyvenamuosiuose ir komerciniuose pastatuose, su 6 × ½" G jungtimis.

Matmenų parinkimas
Norint užtikrinti teisingą produktų pasirinkimą, prašome naudoti mūsų skaičiavimo įrankius ir produktų bukletus. Jei reikia pagalbos, susisiekite su mūsų pardavimo komanda.

Naudojimas
Pakuotėje yra nuorinimo vožtuvų ir aklių rinkiniai; termostatinius radiatorių vožtuvus galima montuoti patalpos temperatūros reguliavimui.

AMA tekstas
Paros V dekoratyvinis radiatorius su integruotu priekinės plokštės ir šoninių panelių išlenkimu suteikia vientisą vizualinę liniją iki sienos paviršiaus. Galimi keturi pločiai (380–830 mm) ir trys aukščiai (1800, 1950, 2100 mm). Centrinis apatinis prijungimas užtikrina diskretišką montavimą ir nevaržo prieigos prie reguliavimo vožtuvo. Tipai 11 ir 21 suteikia skirtingas šilumos galias. Prijungimai: 4×G 1/2" apačioje, 2×G 1/2" viršuje. Komplekte MCW-V tvirtinimai, aklinas kamštis ir nuorinimo vožtuvas. Standartas RAL 9016; kiti tonai pagal užsakymą. Garantija 10 metų.

Specifikacijos

SAVYBĖS	VIENETAS	REIKŠMĖS
ETIM klasė		EC011022
Medžiaga		Plienas
Tipas		11, 21
Paviršiaus struktūra		Lygus sklandus
Maks. darbinis slėgis	bar	10
Standartinių jungčių skaičius		4
Šilumos atidavimas pagal pripažintą EN 442 laboratoriją		Taip
Maksimali veikimo temperatūra	°C	110
Standartinė spalva		Taip
Spalva		Baltas
RAL numeris		9016
Grotelės/Dangtelių plokštė		Taip
Grotelės/Dangtelių plokštė		Taip
Blizgesio vertė		Blizgus
Srieginis matmuo (coliai)		1/2 colio
Jungties sriegis		Vidinis sriegis
Su vieno taško jungtimi		Taip
Su oro išleidimo jungtimi		Taip
Su oro išleidimo vožtuvu/nuorintuvu		Taip
Su išleidimo galimybe		Taip

Ištekliai



ProductImage - New_Paros-V-Towel-warmer product image



ProductImage - New_Paros-V main picture

ProductImage - New_Paros-V product image

ProductImage - New_Paros-V product image

Ištekliai

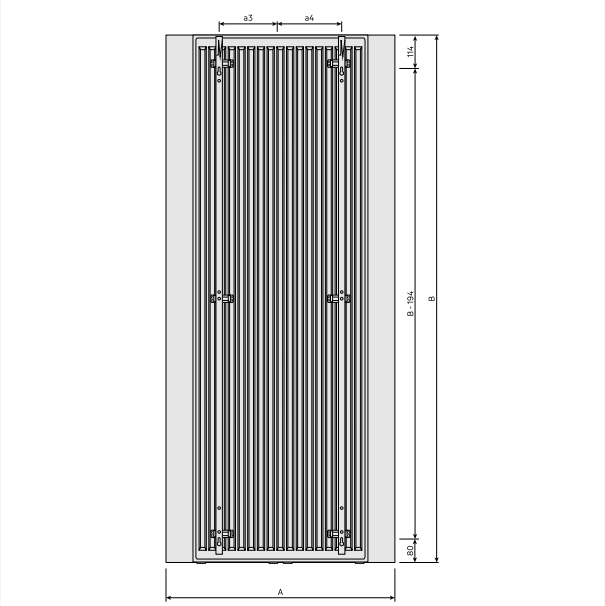

DimensionalDrawing - Paros V, tipas 21, vaizdas iš galo su MCWV laikikliais

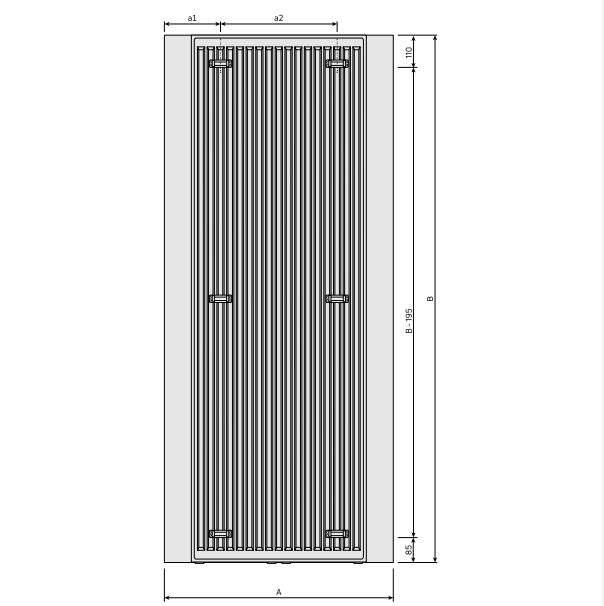

DimensionalDrawing - Paros V, tipas 21, vaizdas iš galo

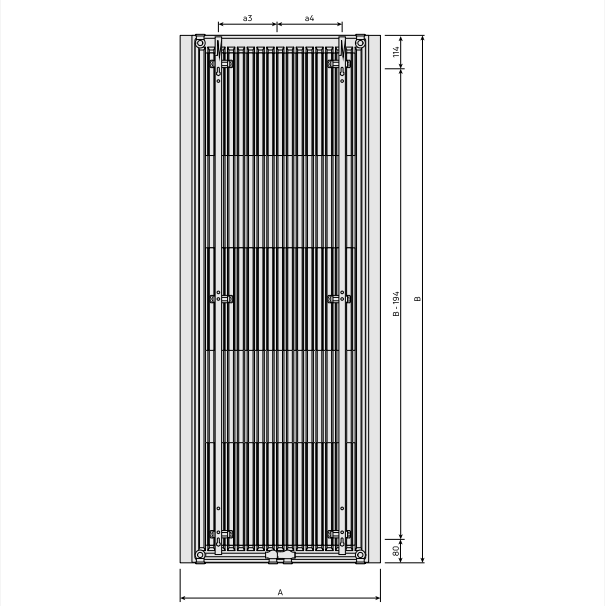

DimensionalDrawing - Paros V, tipas 11, vaizdas iš galo su MCWV laikikliais

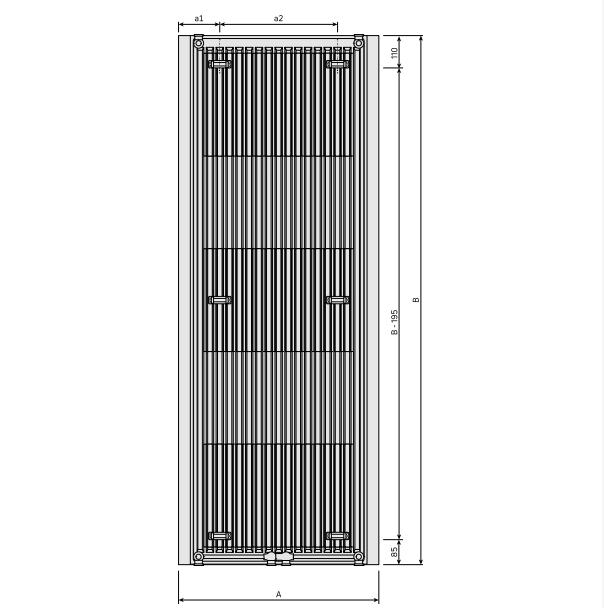

DimensionalDrawing - Paros V, tipas 11, vaizdas iš galo

Ištekliai

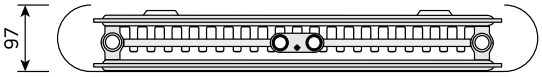

DimensionalDrawing - Paros V, tipas 21, vaizdas iš viršaus

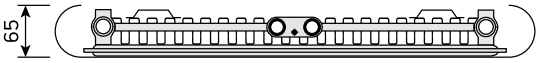

DimensionalDrawing - Paros V, tipas 11, vaizdas iš viršaus

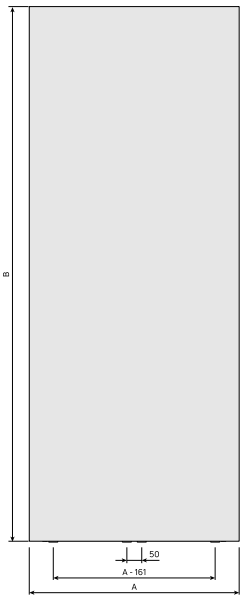

DimensionalDrawing - Paros V, tipas 21, vaizdas iš priekio

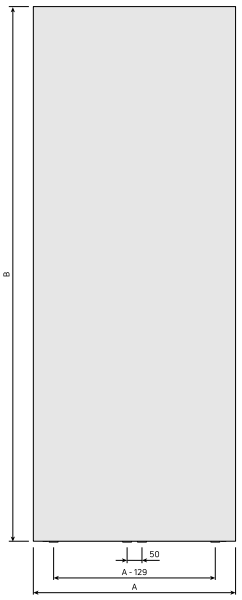

DimensionalDrawing - Paros V, tipas 11, vaizdas iš priekio

Ištekliai

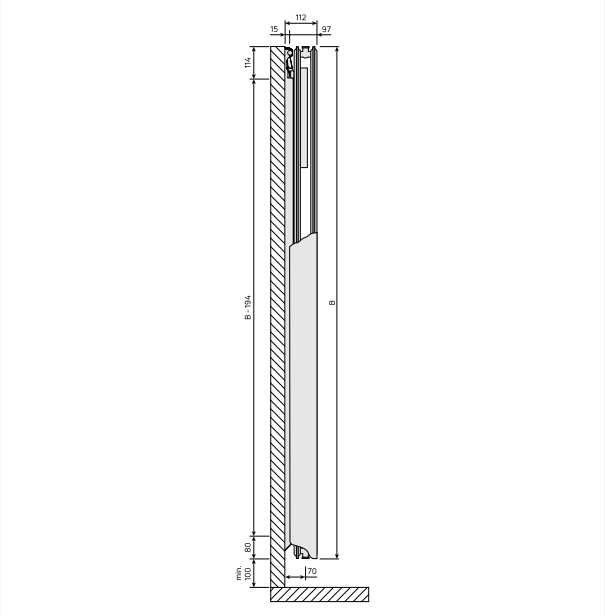

DimensionalDrawing - Tinos V / Paros V, tipas 21, vaizdas iš šono

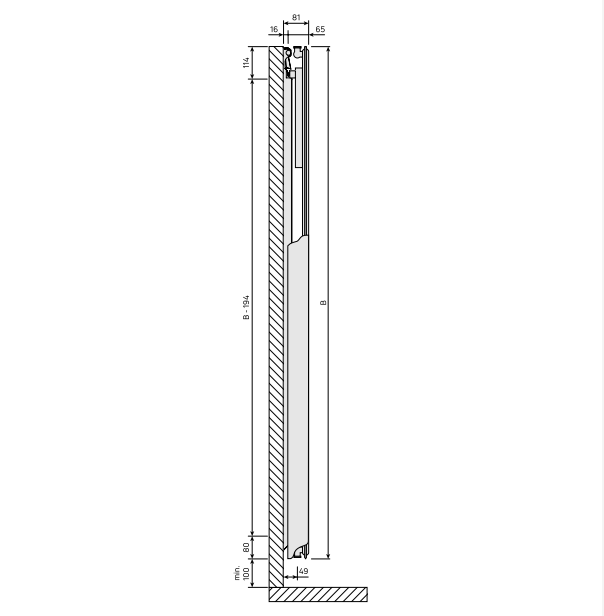

DimensionalDrawing - Tinos V / Paros V, tipas 11, vaizdas iš šono

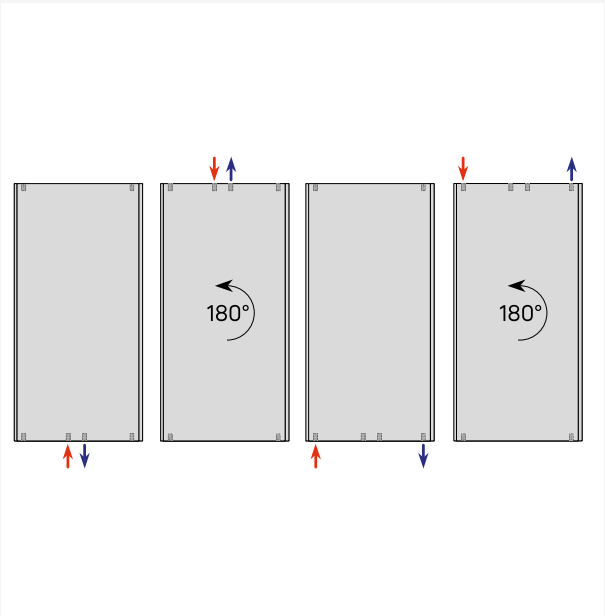

DimensionalDrawing - Vertikalių jungčių variantai

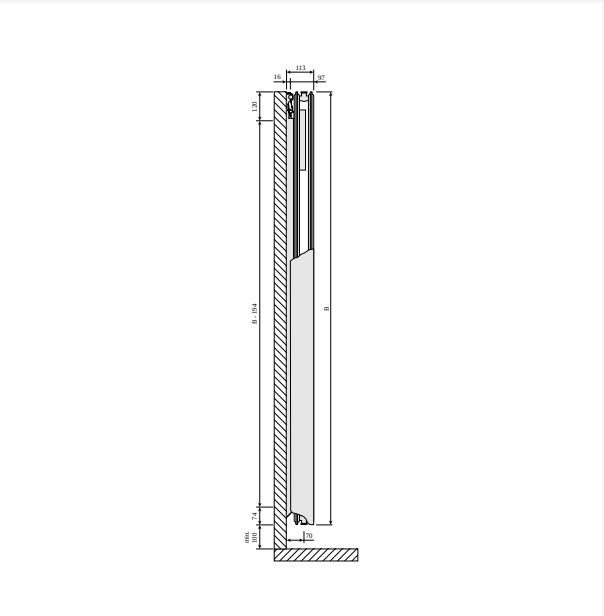

DimensionalDrawing - Tinos V ir Paros V, tipas 21, vaizdas iš šono

Ištekliai

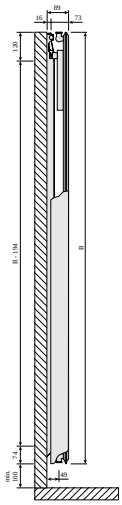

DimensionalDrawing - Tinos V ir Paros V, tipas 11, vaizdas iš šono

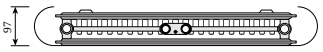

DimensionalDrawing - Paros V, tipas 21, vaizdas iš viršaus

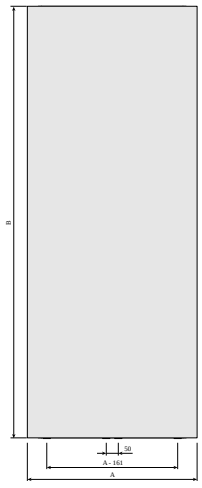

DimensionalDrawing - Paros V, tipas 21, vaizdas iš priekio



DimensionalDrawing - Paros V, tipas 11, vaizdas iš viršaus

Ištekliai

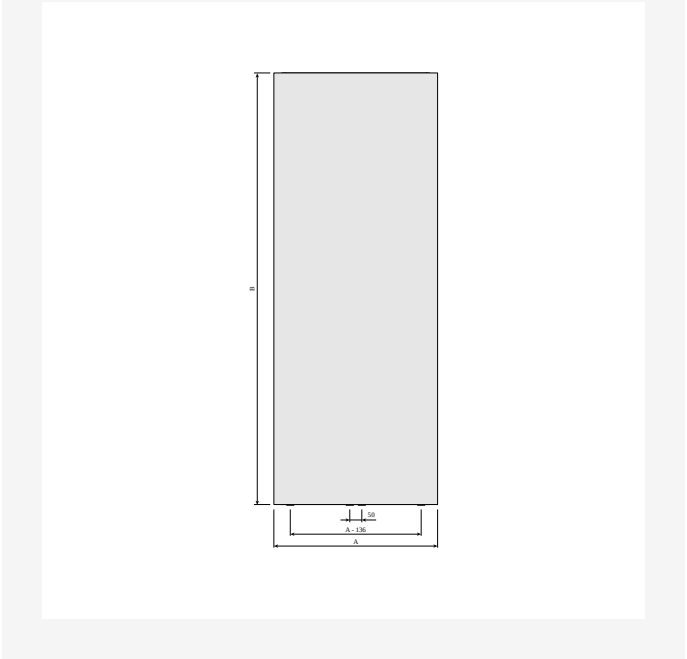

DimensionalDrawing - Paros V, tipas 11, vaizdas iš priekio

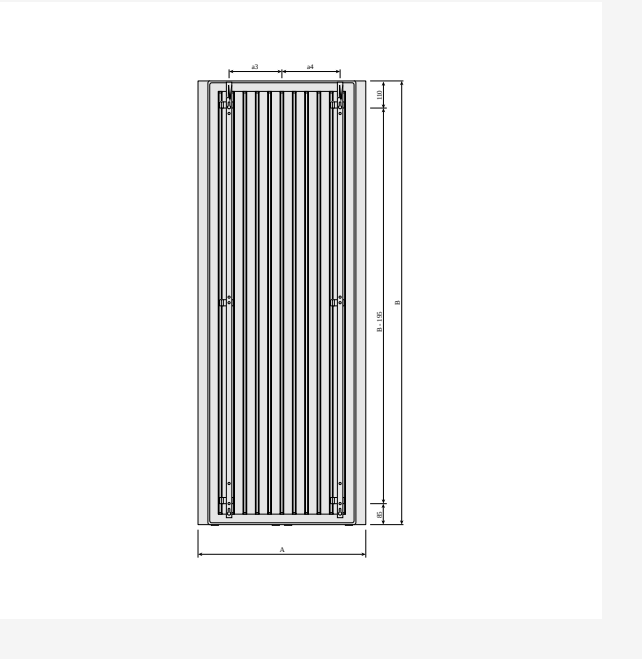

DimensionalDrawing - Paros V, vaizdas iš galo su MCW V laikikliais

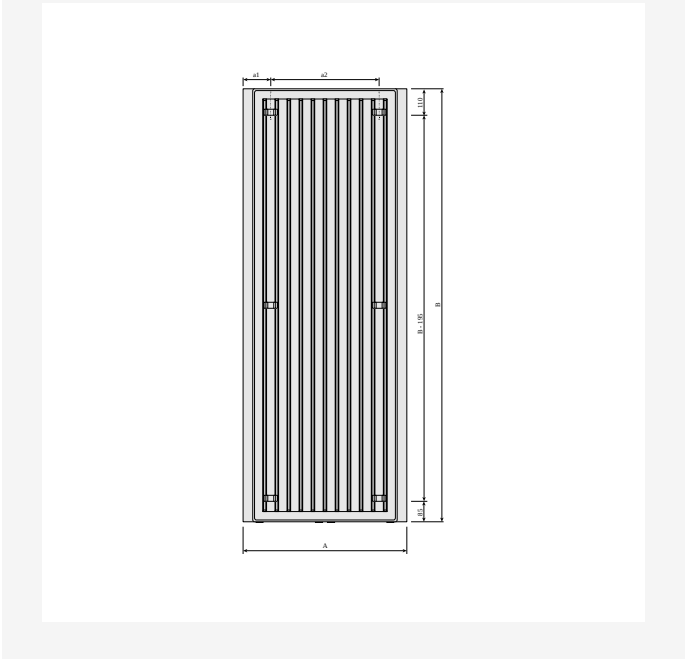

DimensionalDrawing - Paros V, vaizdas iš galo

Susiję produktai



Rankšluosčių laikiklis Paros V / Sanbe



Oro išleidimo raktas



Taisymo dažų purškiklis

1800

AUKŠTIS 1800 mm	ILGIS	GYLIS		Galia (W) 45/35/20°C	Galia (W) 55/45/20°C	Galia (W) 60/45/20°C	TŪRIS (l)	N-eksponentas	SVORIS (kg)
Tipas 11									
	373	65	FMZ1118003010300	365	378	--	2.6	1.26	21.0
	523	65	FMZ1118004510300	524	546	--	3.8	1.26	29.6
	673	65	FMZ1118006010300	678	709	--	4.9	1.27	38.1
Tipas 21									
	405	97	FMZ2118003010300	449	495	--	4.8	1.29	32.3
	555	97	FMZ2118004510300	637	716	--	7.2	1.30	47.7
	705	97	FMZ2118006010300	810	930	--	9.7	1.31	63.1

1950

AUKŠTIS 1950 mm	ILGIS	GYLIS		Galia (W) 45/35/20°C	Galia (W) 55/45/20°C	Galia (W) 60/45/20°C	TŪRIS (l)	N-eksponentas	SVORIS (kg)
Tipas 11									
	373	65	FMZ1119503010300	393	403	--	2.9	1.26	22.5
	523	65	FMZ1119504510300	560	582	--	4.1	1.26	31.6
	673	65	FMZ1119506010300	717	755	--	5.4	1.27	40.8
	823	65	FMZ1119507510300	865	923	--	6.7	1.27	49.9
Tipas 21									
	405	97	FMZ2119503010300	470	521	--	5.2	1.29	34.8
	555	97	FMZ2119504510300	674	756	--	7.8	1.30	51.3
	705	97	FMZ2119506010300	868	985	--	10.4	1.30	67.9
	855	97	FMZ2119507510300	1051	1207	--	13.0	1.31	84.4

2100

AUKŠTIS 2100 mm	ILGIS	GYLIS		Galia (W) 45/35/20°C	Galia (W) 55/45/20°C	Galia (W) 60/45/20°C	TŪRIS (l)	N-eksponentas	SVORIS (kg)
Tipas 11									
	673	65	FMZ1121006010300	761	803	--	5.8	1.26	43.6
	823	65	FMZ1121007510300	908	980	--	7.3	1.27	53.4
Tipas 21									
	705	97	FMZ2121006010300	926	1038	--	11.1	1.30	72.7
	855	97	FMZ2121007510300	1135	1276	--	13.9	1.30	90.4