**Andmeleht**
2026-10-09

# Kos V

Kaasaegne, minimalistlik elegants.

- Elegantne, modernne disain
- Sobib piiratud seinaruumile
- Kõrgekvaliteediline roostevabast terasest rätikuhoidja
- Saadaval mitmes värvitoonis
- Sobib interjööri

**Kos V** vertikaalradiaator täiuslikult sileda esipaneeli ja pehmete servadega pakub puhast, kaasaegset esteetikat ja sobib suurepäraselt kitsastele seintele; saadaval RAL toonides ja roostevabast terasest versioonina.

**Kasutusala**
Kos V sobib elu- ja äripindadele, eriti kohtadesse, kus seina ruumi on vähe. See on kaasaegne alternatiiv horisontaalsetele radiaatoritele, varustatud sileda terasest esipaneeli, külgpaneelide ja ülemise restiga. Sobib kahetorusüsteemidele koos tsirkulatsioonipumbaga.

**Mõõdistamine**
Õige tootevaliku tagamiseks kasutage meie kalkulaatoreid ja tootekatalooge. Kui vajate abi, võtke ühendust meie müügimeeskonnaga.

**Kasutamine**

Paigalda radiaator kaasasolevate reguleeritavate seinakronsteinidega, veendudes, et ühendused sobivad neljale 1/2-tollisele keermestatud sisendile; pärast paigaldust täida süsteem veega ja õhuta seda 1/4-tollise õhutuskraani abil, kontrolli regulaarselt ühendusi ja puhasta pinda pehme, mitteabrasiivse lapiga.

**AMA-tekst**
Kos V vertikaalne radiaator sileda esipaneeli ja ümardatud servadega, sobib kitsastele seintele ja modernsetesse ruumidesse. Saadaval erinevad RAL toonid ja roostevabast terasest versioon. Sobib köökidesse ja vannitubadesse; saadaval roostevabast terasest rätikuriiul. Komplektis kinnitused, paigalduskomplekt, korgid ja õhutusventiil. Standardvärv RAL 9016.

# Spetsifikatsioonid

| OMADUSED | ÜHIK | VÄÄRTUSED |
|---|---|---|
| ETIM-klass | | EC011022 |
| Materjal | | Terase |
| Tüüp | | 20, 21, 22 |
| Pinnastruktuur | | Sile tasane |
| Maksimaalne töörõhk | bar | 10 |
| Standardühenduste arv | | 4 |
| Soojusandmine vastavalt EN 442 tunnustatud laborile | | Jah |
| Maksimaalne töötemperatuur | °C | 110 |
| Standardvärv | | Jah |
| Värv | | Valge |
| RAL-number | | 9016 |
| Rest/Katteplaat | | Jah |
| Rest/Katteplaat | | Jah |
| Läikeväärtus | | Särav |
| Keerme mõõt (toll) | | 1/2 tolli |
| Ühenduskeere | | Sisemine keere |
| Ühepunktiühendusega | | Jah |
| Õhutusühendusega | | Jah |
| Õhutusventiili/õhutusavaga | | Jah |
| Tühjendusvõimalusega | | Jah |

# Ressursid

ProductImage - New_Kos-V main image

ProductImage - Vertical design radiator Kos V, KOV, 30 degree, white 3D product image.

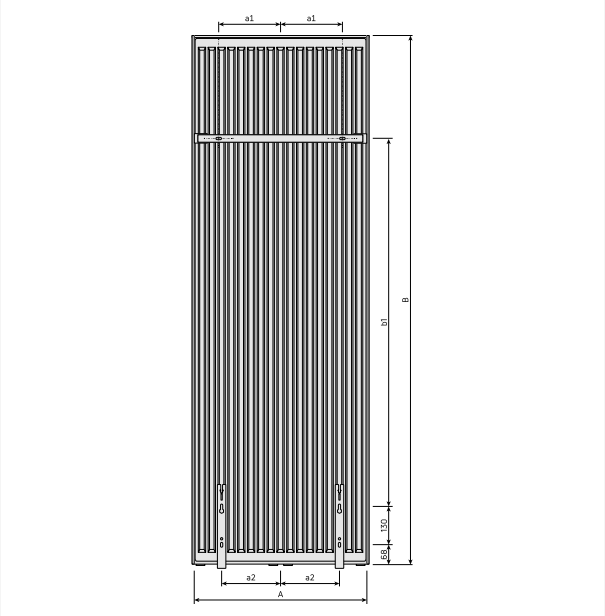


DimensionalDrawing - Kos V / Faro V, tagantvaade

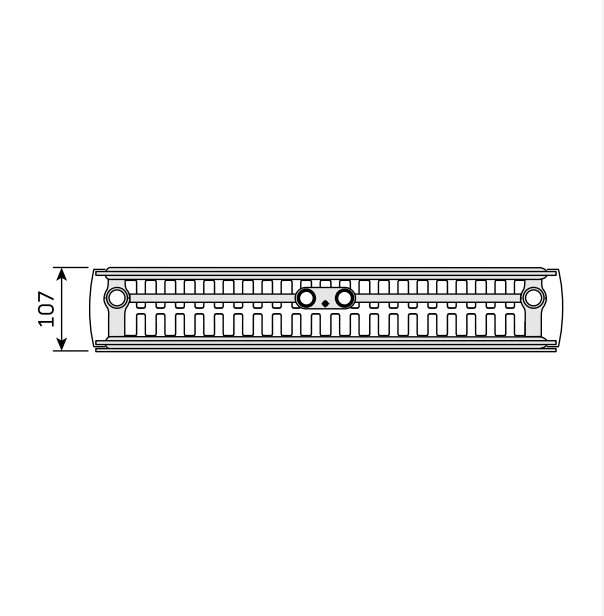


DimensionalDrawing - Kos V / Faro V, tüüp 22, pealtvaade

# Ressursid

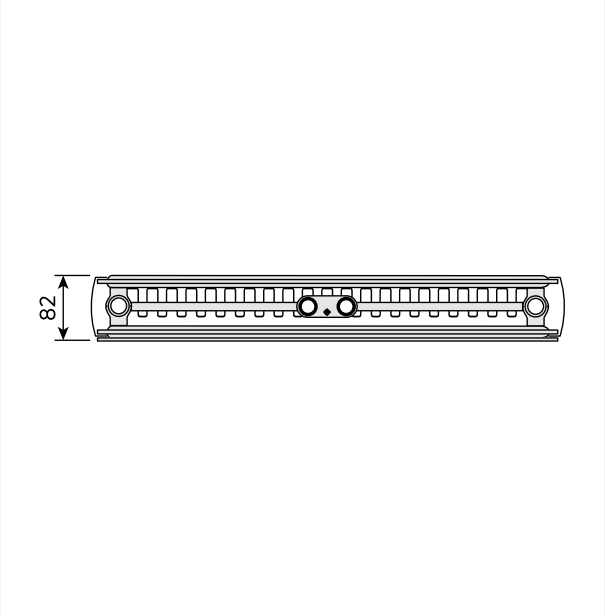


DimensionalDrawing - Kos V / Faro V, tüüp 21, pealtvaade

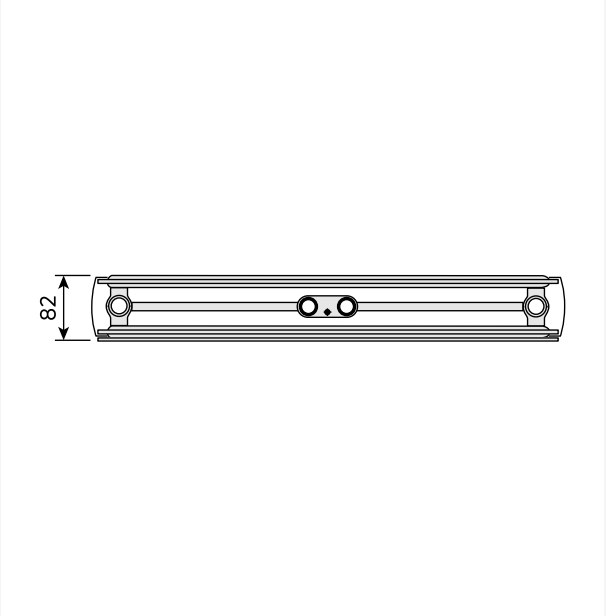


DimensionalDrawing - Kos V / Faro V, tüüp 20, pealtvaade

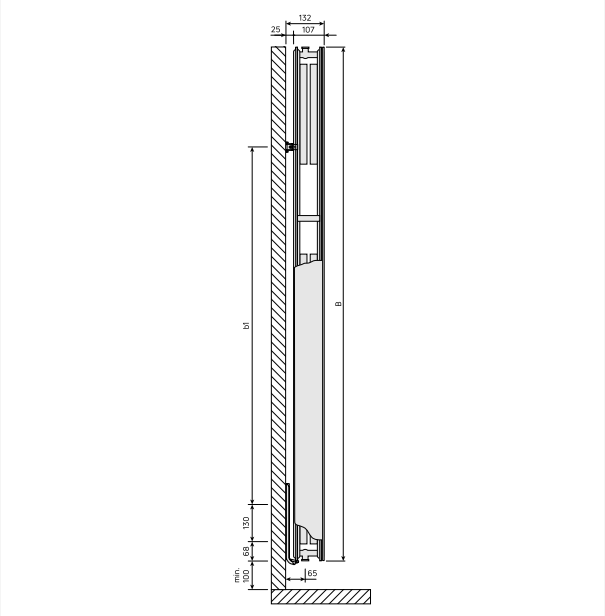


DimensionalDrawing - Kos V / Faro V, tüüp 22, külgvaade

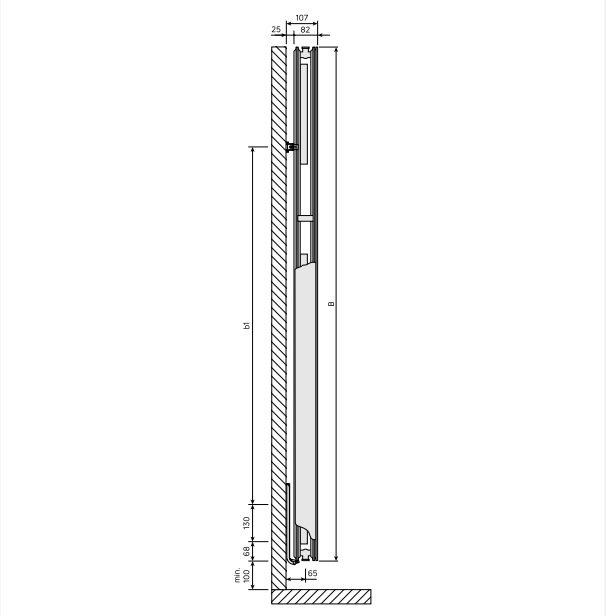


DimensionalDrawing - Kos V / Faro V, tüüp 21, külgvaade

# Ressursid

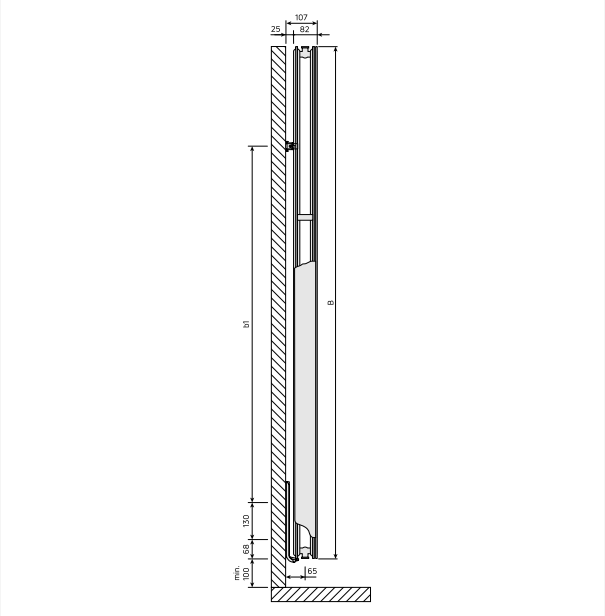


DimensionalDrawing - Kos V / Faro V, tüüp 20, külgvaade

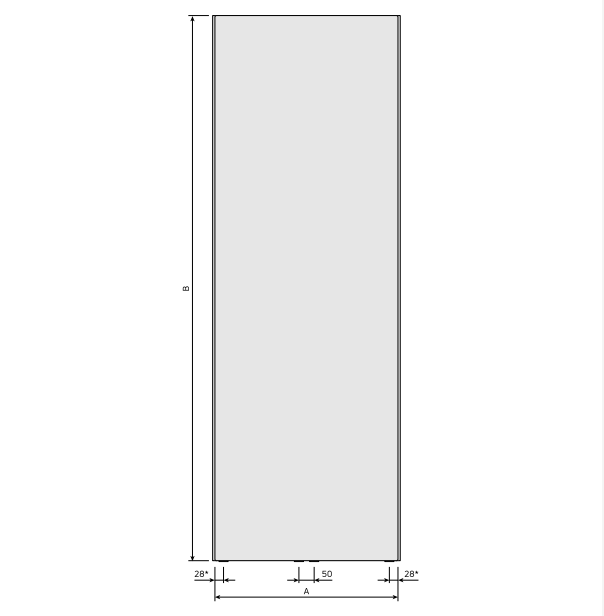


DimensionalDrawing - Kos V, eestvaade

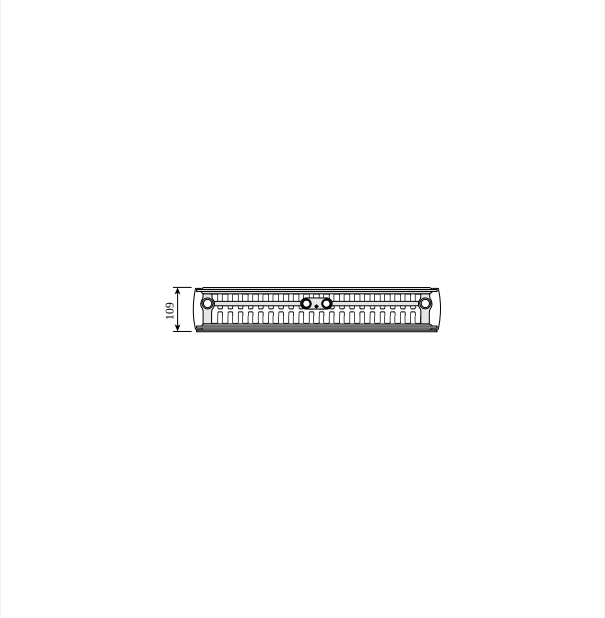


DimensionalDrawing - Kos V ja Faro V, tüüp 22, pealtvaade

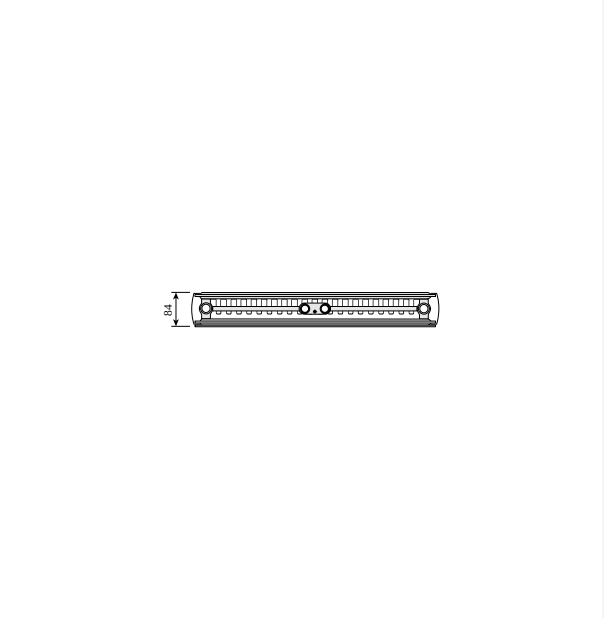


DimensionalDrawing - Kos V ja Faro V, tüüp 21, pealtvaade

# Ressursid

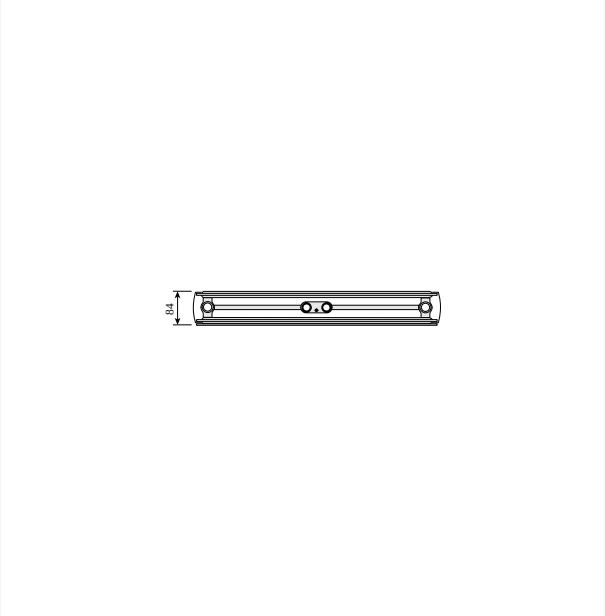


DimensionalDrawing - Kos V ja Faro V, tüüp 20, pealtvaade

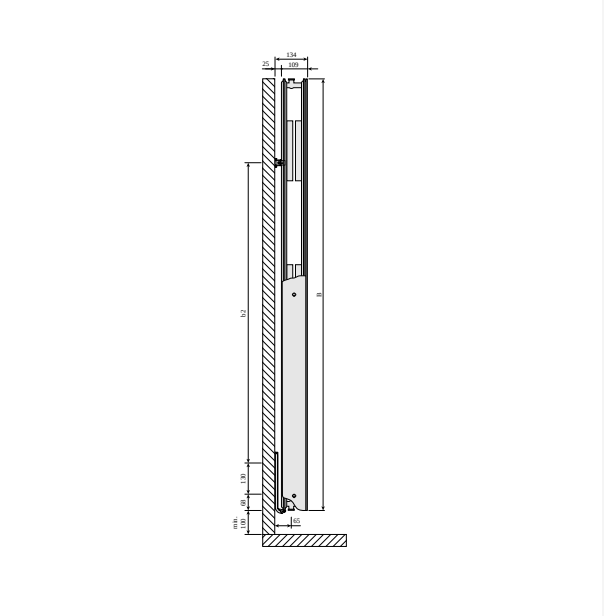


DimensionalDrawing - Kos V ja Faro V, tüüp 22, külgvaade

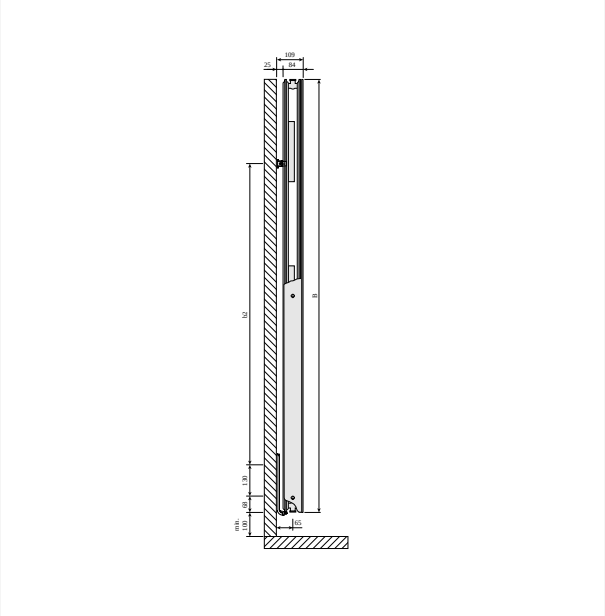


DimensionalDrawing - Kos V ja Faro V, tüüp 21, külgvaade

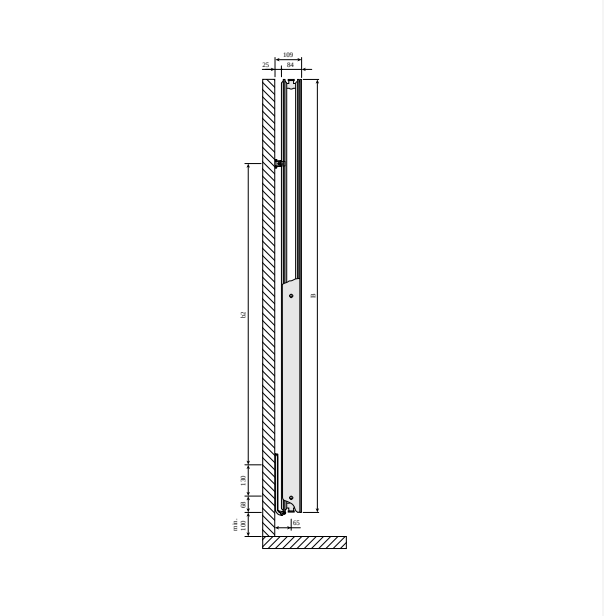


DimensionalDrawing - Kos V ja Faro V, tüüp 20, külgvaade

# Ressursid

| KOS V (mm) | | | | |
|---|---|---|---|---|
| A | 320 | 470 | 620 | 770 |
| a1 | 60 | 135 | 210 | 285 |
| a2 | 75 | 125 | 200 | 250 |

DimensionalDrawing - Kos V, Faro V, tabel A

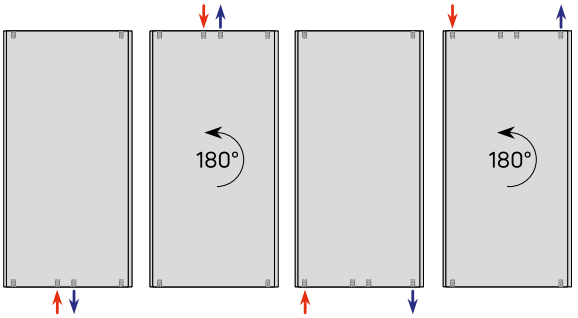


DimensionalDrawing - Vertikaalsed ühendusvariandid

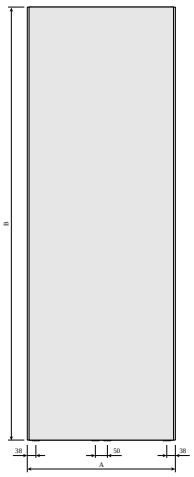

DimensionalDrawing - Kos V, eestvaade

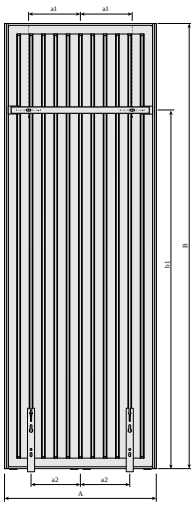

DimensionalDrawing - Kos V ja Faro V MCWV seinakanduritega, tagantvaade

# Ressursid

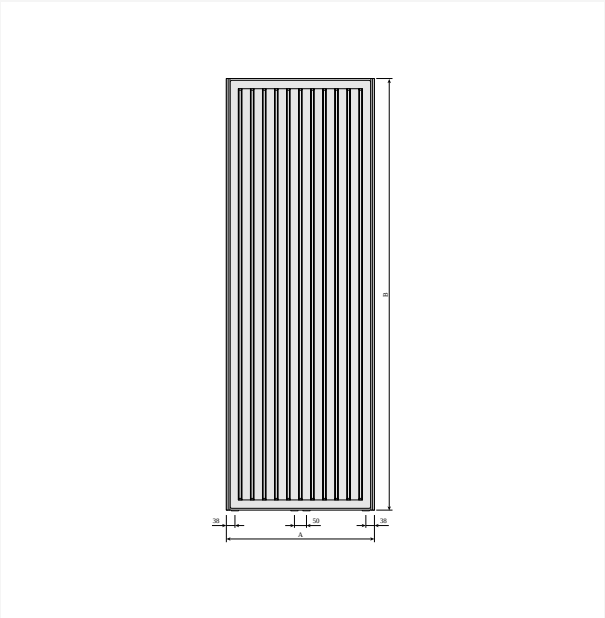


DimensionalDrawing - Kos V ja Faro V, tagantvaade

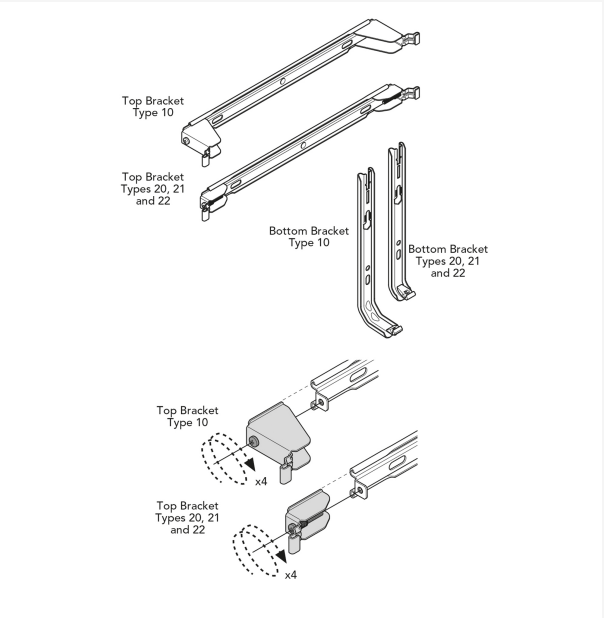


DimensionalDrawing - Purmo Vertical, Plan & Plan Plus Vertical kinnitused

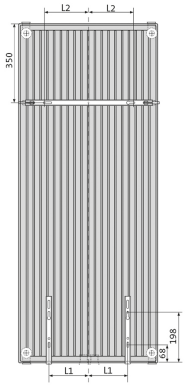


| Length (mm) | $L_1$ (mm) | $L_2$ (mm) |
|---|---|---|
| 300 | 60 | 75 |
| 450 | 135 | 125 |
| 600 | 210 | 200 |
| 750 | 285 | 250 |

DimensionalDrawing - Purmo Vertical Plan & Plan Plus Vertical – kinnituspunktid ja mõõdud

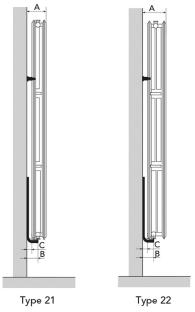


| | Type | |
|---|---|---|
| | 21 | 22 |
| A (mm) | 109 | 134 |
| B (mm) | 65 | 65 |
| C (mm) | 25 | 25 |

| Length (mm) | D (mm) | E (mm) |
|---|---|---|
| 300 | 244 | 320 |
| 450 | 394 | 470 |
| 600 | 544 | 620 |
| 750 | 694 | 770 |

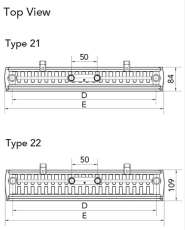


DimensionalDrawing - Purmo Plan & Plan Plus Vertical – paigalduspositsioonid ja mõõdud

# Ressursid

| KOS V (mm) | | | |
|---|---|---|---|
| B | 1800 | 1950 | 2100 |
| b1 | 1450 | 1600 | 1750 |
| b2 | 1252 | 1402 | 1552 |

DimensionalDrawing - Kos V, Faro V – tabel B – PL

| KOS V (mm) | | | | |
|---|---|---|---|---|
| B | 1500 | 1800 | 1950 | 2100 |
| b1 | 1150 | 1450 | 1600 | 1750 |
| b2 | 952 | 1252 | 1402 | 1552 |

DimensionalDrawing - Kos V, Faro V – tabel B

# Seotud tooted

Plan Compact (FC)

Rätikuhoidja Vertical

Rätikuhoidja Kos V / Faro V

Õhutusvõti

Küljepaneel Kos V/Faro V

Parandussvärvi sprei

# 1500

| KÕRGUS 1500 mm | PIKKUS | SÜGAVUS | | Võimsus (W) 45/35/20°C | Võimsus (W) 55/45/20°C | Võimsus (W) 60/45/20°C | MAHT (l) | N-ekponent | KAAL (kg) |
|---|---|---|---|---|---|---|---|---|---|
| **Tüüp 21** | | | | | | | | | |
| | 300 | 82 | FMX2115003011300 | 252 | 436 | -- | 4.0 | 1.30 | 27.3 |
| | 450 | 82 | FMX2115004511300 | 366 | 634 | -- | 6.1 | 1.30 | 39.2 |
| | 600 | 82 | FMX2115006011300 | 476 | 826 | -- | 8.2 | 1.30 | 51.1 |
| | 750 | 82 | FMX2115007511300 | -- | 1014 | -- | 10.3 | 1.30 | 63.0 |
| **Tüüp 22** | | | | | | | | | |
| | 300 | 107 | FMX2215003011300 | 300 | 521 | -- | 4.0 | 1.31 | 29.8 |
| | 450 | 107 | FMX2215004511300 | 442 | 769 | -- | 6.2 | 1.31 | 43.1 |
| | 600 | 107 | FMX2215006011300 | 581 | 1014 | -- | 8.3 | 1.31 | 56.5 |
| | 750 | 107 | FMX2215007511300 | -- | 1255 | -- | 10.3 | 1.32 | 69.8 |

# 1800

| KÕRGUS 1800 mm | PIKKUS | SÜGAVUS | | Võimsus (W) 45/35/20°C | Võimsus (W) 55/45/20°C | Võimsus (W) 60/45/20°C | MAHT (l) | N-eksponent | KAAL (kg) |
|---|---|---|---|---|---|---|---|---|---|
| **Tüüp 20** | | | | | | | | | |
| | 300 | 82 | FMX2018003011300 | 429 | 459 | -- | 4.8 | 1.28 | 30.1 |
| | 450 | 82 | FMX2018004511300 | 382 | 657 | -- | 7.2 | 1.28 | 42.9 |
| | 600 | 82 | FMX2018006011300 | 491 | 847 | -- | 9.7 | 1.29 | 55.6 |
| | 750 | 82 | FMX2018007511300 | -- | 1031 | -- | 12.1 | 1.29 | 0.0 |
| **Tüüp 21** | | | | | | | | | |
| | 300 | 82 | FMX2118003011300 | 286 | 495 | 536 | 4.8 | 1.29 | 31.7 |
| | 450 | 82 | FMX2118004511300 | 414 | 716 | 776 | 7.2 | 1.30 | 45.8 |
| | 600 | 82 | FMX2118006011300 | 535 | 930 | 1008 | 9.7 | 1.31 | 59.9 |
| | 750 | 82 | FMX2118007511300 | 653 | 1139 | 1235 | 12.1 | 1.31 | 74.0 |
| **Tüüp 22** | | | | | | | | | |
| | 300 | 107 | FMX2218003011300 | 342 | 592 | -- | 4.8 | 1.30 | 35.1 |
| | 450 | 107 | FMX2218004511300 | 503 | 873 | -- | 7.3 | 1.30 | 50.6 |
| | 600 | 107 | FMX2218006011300 | 660 | 1149 | -- | 9.7 | 1.31 | 66.1 |
| | 750 | 107 | FMX2218007511300 | 815 | 1421 | -- | 12.2 | 1.31 | 79.8 |

# 1950

| KÕRGUS 1950 mm | PIKKUS | SÜGAVUS | | Võimsus (W) 45/35/20°C | Võimsus (W) 55/45/20°C | Võimsus (W) 60/45/20°C | MAHT (l) | N-eksponent | KAAL (kg) |
|---|---|---|---|---|---|---|---|---|---|
| **Tüüp 20** | | | | | | | | | |
| | 300 | 82 | FMX2019503011300 | 463 | 495 | -- | 5.2 | 1.28 | 32.5 |
| | 450 | 82 | FMX2019504511300 | 412 | 709 | -- | 7.8 | 1.28 | 45.9 |
| | 600 | 82 | FMX2019506011300 | 836 | 914 | -- | 10.4 | 1.29 | 59.3 |
| | 750 | 82 | FMX2019507511300 | 645 | 1113 | -- | 13.0 | 1.29 | 72.8 |
| **Tüüp 21** | | | | | | | | | |
| | 300 | 82 | FMX2119503011300 | 302 | 521 | 565 | 5.2 | 1.29 | 34.1 |
| | 450 | 82 | FMX2119504511300 | 437 | 756 | 820 | 7.8 | 1.30 | 49.3 |
| | 600 | 82 | FMX2119506011300 | 568 | 985 | 1067 | 10.4 | 1.30 | 64.4 |
| | 750 | 82 | FMX2119507511300 | 694 | 1207 | 1308 | 13.0 | 1.31 | 79.6 |
| **Tüüp 22** | | | | | | | | | |
| | 300 | 107 | FMX2219503011300 | 361 | 624 | -- | 5.3 | 1.29 | 37.3 |
| | 450 | 107 | FMX2219504511300 | 532 | 922 | -- | 7.8 | 1.30 | 53.8 |
| | 600 | 107 | FMX2219506011300 | 698 | 1213 | -- | 10.4 | 1.30 | 70.3 |
| | 750 | 107 | FMX2219507511300 | 861 | 1500 | -- | 13.1 | 1.31 | 85.9 |

# 2100

| KÕRGUS 2100 mm | PIKKUS | SÜGAVUS | | Võimsus (W) 45/35/20°C | Võimsus (W) 55/45/20°C | Võimsus (W) 60/45/20°C | MAHT (l) | N-eksponent | KAAL (kg) |
|---|---|---|---|---|---|---|---|---|---|
| **Tüüp 20** | | | | | | | | | |
| | 300 | 82 | FMX2021003011300 | 311 | 532 | -- | 5.6 | 1.27 | 34.8 |
| | 450 | 82 | FMX2021004511300 | 443 | 761 | -- | 8.4 | 1.27 | 49.8 |
| | 600 | 82 | FMX2021006011300 | 902 | 980 | -- | 11.1 | 1.28 | 64.8 |
| | 750 | 82 | FMX2021007511300 | 690 | 1191 | -- | 13.9 | 1.29 | 79.8 |
| **Tüüp 21** | | | | | | | | | |
| | 300 | 82 | FMX2121003011300 | 315 | 548 | 593 | 5.6 | 1.29 | 36.5 |
| | 450 | 82 | FMX2121004511300 | 460 | 796 | 862 | 8.4 | 1.29 | 52.7 |
| | 600 | 82 | FMX2121006011300 | 600 | 1038 | 1125 | 11.1 | 1.30 | 69.0 |
| | 750 | 82 | FMX2121007511300 | 737 | 1276 | 1382 | 13.9 | 1.30 | 85.2 |
| **Tüüp 22** | | | | | | | | | |
| | 300 | 107 | FMX2221003011300 | 380 | 655 | -- | 5.7 | 1.29 | 40.4 |
| | 450 | 107 | FMX2221004511300 | 559 | 967 | -- | 8.4 | 1.29 | 58.0 |
| | 600 | 107 | FMX2221006011300 | 734 | 1273 | -- | 11.2 | 1.30 | 75.6 |
| | 750 | 107 | FMX2221007511300 | 1372 | 1574 | -- | 13.9 | 1.30 | 92.3 |