Datablad
2026-10-06

Hygiene Ventil (HV)

Panelradiator uden konvektionslameller til høje hygiejnekrav med integreret Danfoss RA-U ventil. Sho

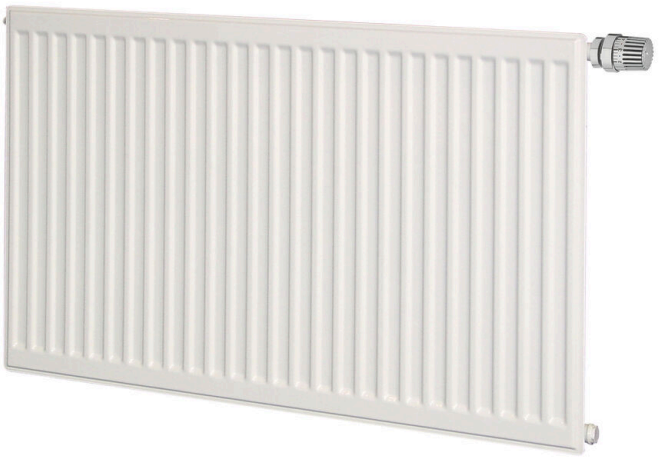

- Høje hygiejnestandarder
- Fjernbetjeningsmuligheder
- Trykbestandig
- Fleksible størrelser
- Korrosionsbestandig overflade

Hygiene Ventil (HV) er en hygiejneklassificeret panelradiator til lukkede vandbårne centralvarmesystemer. Hygiene leveres uden konvektionslameller, toprist og sidepaneler, hvilket gør radiatoren nem at rengøre og velegnet til miljøer med høje hygiejnekrav såsom hospitaler, klinikker og andre sundhedsfaciliteter. Den åbne konstruktion og de plane overflader minimerer områder, hvor snavs og mikroorganismer kan ophobe sig, og gør effektiv rengøring og desinfektion mulig med godkendte rengøringsmidler. Radiatoren er hygiejnisk vurderet af Universitetshospitalet i Heidelberg og fundet egnet til miljøer med høje hygiejnekrav, herunder hospitalshygiejniske risikoområder B og C. Den eksterne ventil letter installationen og adskiller Hygiene-modellen fra radiatorer med integreret ventil. Hygiene-radiatoren har fire G 1/2" indvendige gevindtilslutninger, hvilket muliggør sidetilslutning fra både højre og venstre side. Leveres færdigsamlet inklusive ventil (Danfoss RA-U), udluftningsventil og prop. Radiatoren leveres uden vægbeslag. Hygiene-radiatorer monteres med Monclac MCK-K beslag (kun T10) eller Monclac MCK-Q beslag (T10, T20 og T30). Alternativt kan Standard MCA-D/Q beslag anvendes, hvor overdelen udskiftes med produkt 5410880 (kun T20 og T30). Varmeeffekterne er målt i henhold til EN 442-1. Radiatoren er dimensioneret til et maksimalt driftstryk på 10 bar, og den maksimale driftstemperatur er 110 °C. Standardfinish er hvid RAL 9016. Andre farver fås i henhold til farvekortet. Radiatorer med en vægt over 120 kg kan ikke speciallakeres i produktionen. Galvanisering er mulig på produkter op til 2600 mm i længden. Driftsforhold og installationsmiljø skal tages i betragtning, og

installationsvejledningen skal følges. Garantiperioden er 10 år. Se garantibetingelserne for oplysninger om godkendte anvendelsesmiljøer.

Anvendelsesområde
Ventil Hygiene er velegnet til miljøer med strenge hygiejnekrav som hospitaler, plejehjem og lignende. Til vandbårne centralvarmesystemer.

Dimensionering
Vælges ud fra varmebehov samt dimensioner og typer i Plan Hygiene-serien.

Anvendelse
Installation og drift i henhold til producentens anvisninger og lokale hygiejnekrav.

AMA-tekst
Vandbåren Hygiene Ventil-panelradiator til lukkede centralvarmesystemer i miljøer med høje hygiejnekrav. Hygiejnisk vurderet til risikoområder B og C. Konstruktionen er åben og har plane overflader uden konvektionslameller, toprist og sidepaneler, så alle overflader er frit tilgængelige for rengøring og desinfektion. Konstruktionen er baseret på strålevarmeprincippet, hvilket reducerer luftturbulens og spredning af luftbårne partikler.

Radiatoren er udstyret med en integreret Danfoss RA-U ventil, som muliggør præcis regulering og hydraulisk balancering af varmesystemet.

Radiatoren er fremstillet af koldvalset stål i henhold til EN 10130 og overfladebehandlet med epoxyharpiks-pulverlakering i henhold til DIN 55900 oven på kataforetisk grundmaling (KTL), så overfladen er porefri, glat og kemikaliebestandig. Konstruktionen er hygiejnisk vurderet til specialiserede sundhedsmiljøer og egnet til hospitalshygiejniske risikoområder.

Radiatoren har 4 × G 1/2" indvendige gevindtilslutninger til sidetilslutning samt en integreret Danfoss RA-U ventil. Maksimalt driftstryk er 10 bar, og maksimal driftstemperatur er 110 °C. Varmeeffekten er målt i henhold til EN 442-1, og produktet er CE-mærket.

Vægbeslag medfølger ikke og vælges separat efter installationsforholdene.
Standardoverfladebehandlingen er hvid RAL 9016.
Andre farver fås i henhold til farvekortet.

Specifikationer

EGENSKABER	ENHED	VÆRDIER
ETIM-klasse		EC011022
Materiale		Stål
Type		10, 20, 30
Overfladestruktur		Profileret
Maks. arbejdstryk	bar	10
Antal standardtilslutninger		2
Varmeafgivelse iht. anerkendt EN 442-laboratorium		Ja
Maks. driftstemperatur	°C	110
Standardfarve		Ja
Farve		Hvid
RAL-nummer		9016
Gitter/Dækkplade		Ja
Gitter/Dækkplade		Ja
Glansværdi		Glansfuld
Gængedimension (tomme)		1/2 tomme
Tilslutning gevind		Intern gevind
Med etpunkttilslutning		Ja
Med udluftningstilslutning		Ja
Med udluftningsventil/aflufter		Ja
Med aftapningsmulighed		Ja

Dokumenter

DOKUMENTER	DOKUMENTTYPE	LINK
Taethedstest	Installation	https://asset.productmarketingcloud.com/api/assetstorage/3577_c37363c0-7a55-470a-bf93-031f44c77bbe
Varmeeffekt-beregner (EXCEL), panelradiatorer	TechDia	https://asset.productmarketingcloud.com/api/assetstorage/3577_2da398bb-5820-4a58-af2d-62333aa4e65e

Ressourcer

ProductImage - P-Ventil-Hygiene-type10-with-thermostatic-head-2000x2000

ProductImage - Ventil Compact Hygiene

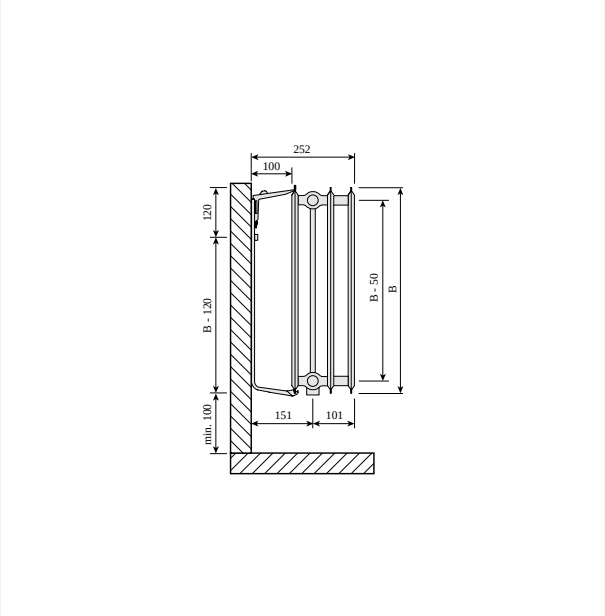

DimensionalDrawing - Ventil Hygiene, type 30, sidevisning

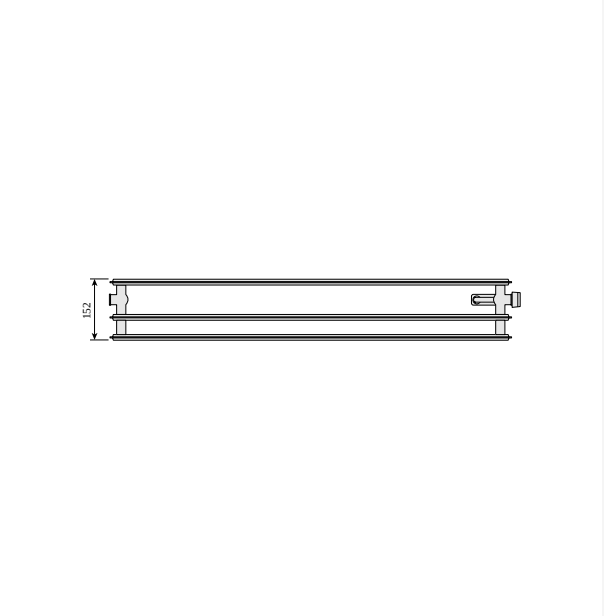

DimensionalDrawing - Ventil Hygiene, type 30, set oppefra

Ressourcer

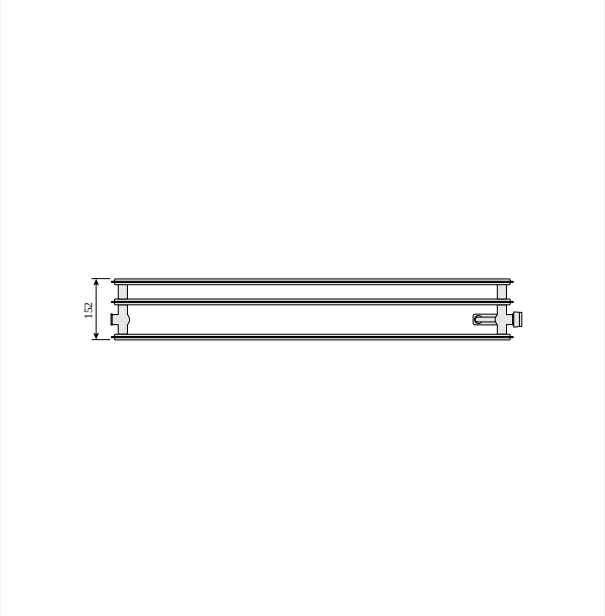

DimensionalDrawing - Ventil Hygiene, type 30, roteret, set oppefra

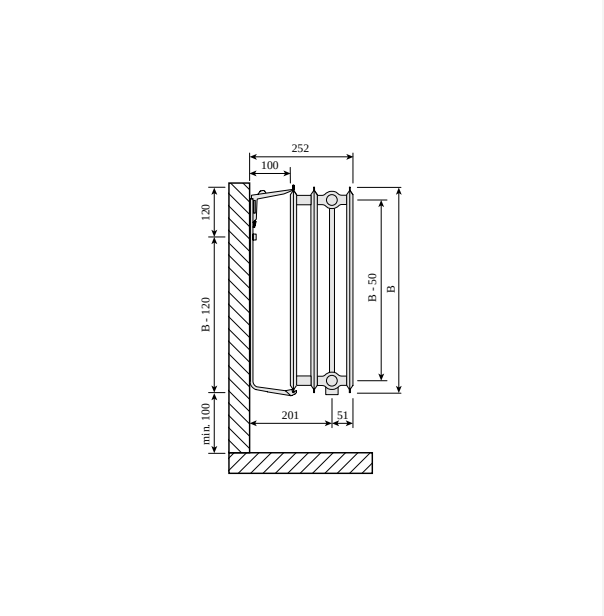

DimensionalDrawing - Ventil Hygiene, type 30, roteret, sidevisning

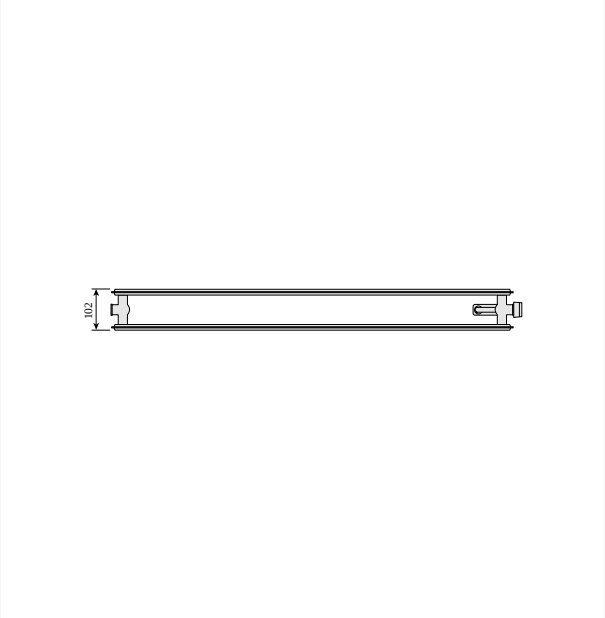

DimensionalDrawing - Ventil Hygiene, type 20, set oppefra

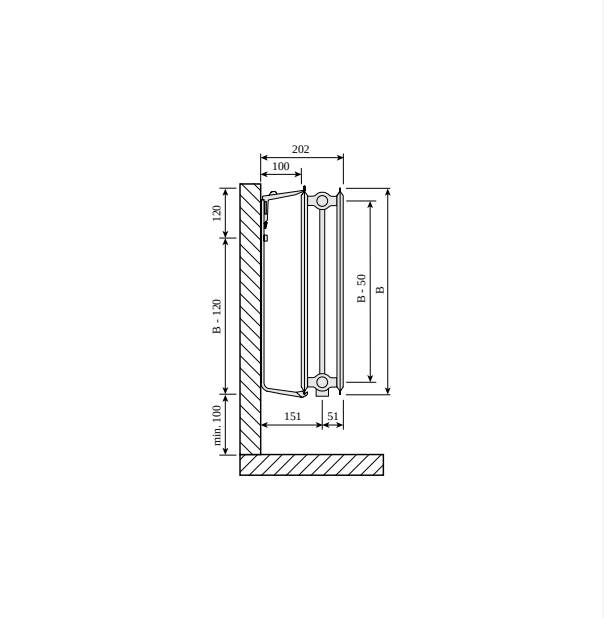

DimensionalDrawing - Ventil Hygiene, type 20, sidevisning

Ressourcer

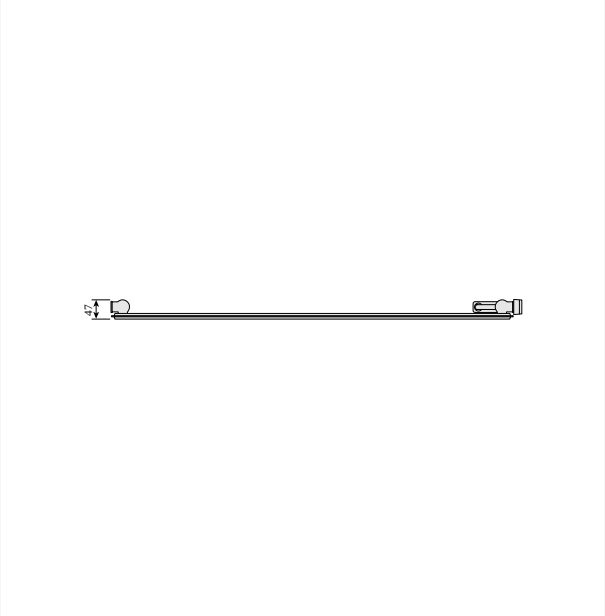

DimensionalDrawing - Ventil Hygiene, type 10, set oppefra

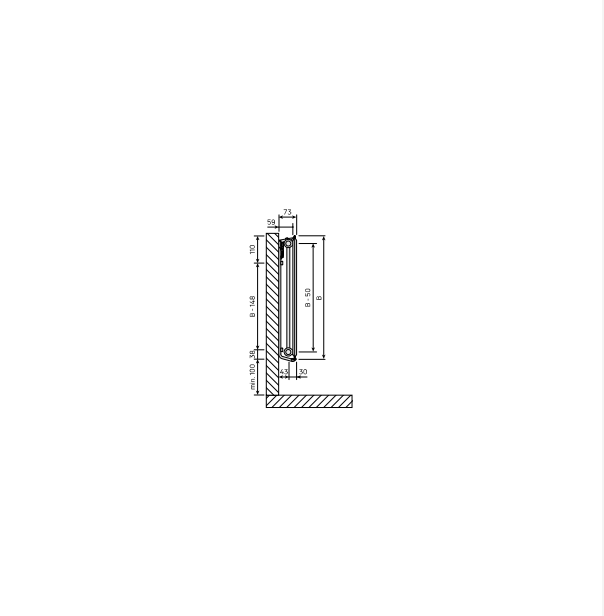

DimensionalDrawing - Ventil Hygiene, type 10, sidevisning, MCK

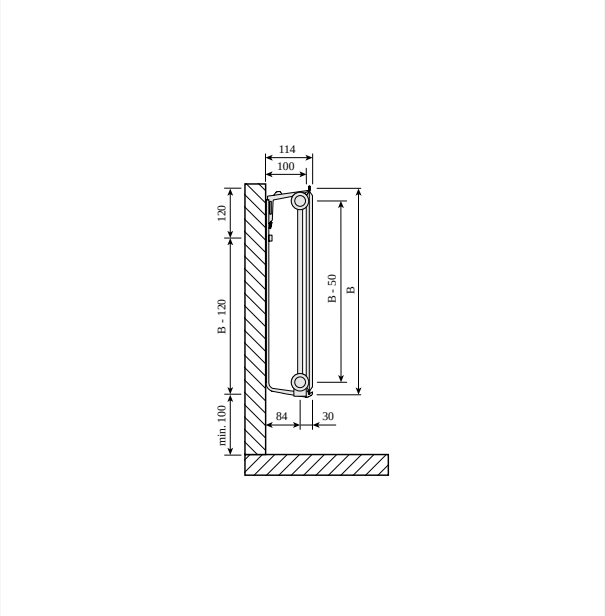

DimensionalDrawing - Ventil Hygiene, type 10, sidevisning

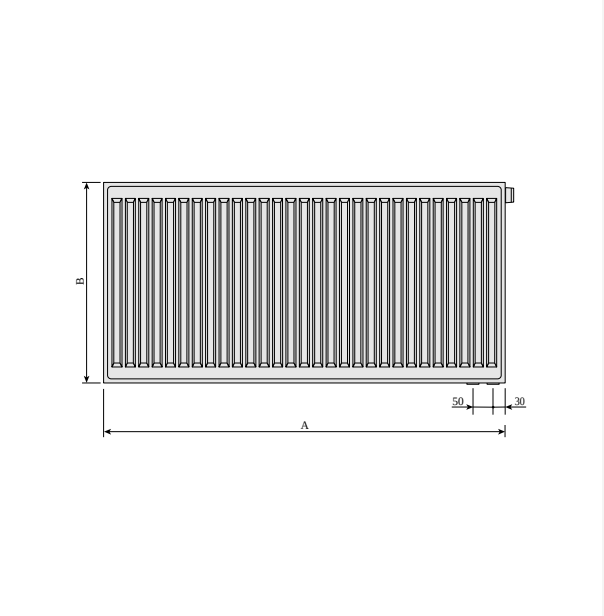

DimensionalDrawing - Ventil Hygiene, forfra

Ressourcer

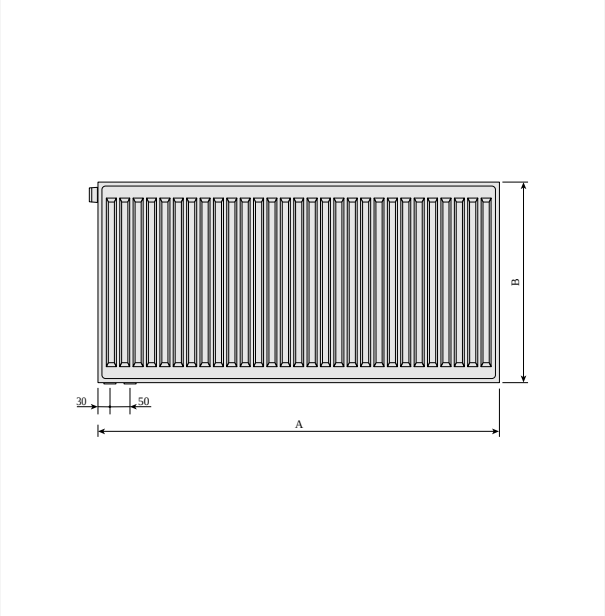

DimensionalDrawing - Ventil Hygiene, bagfra

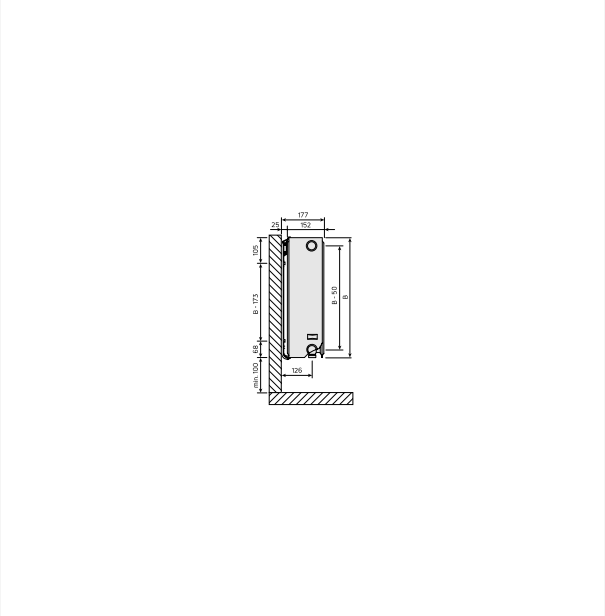

DimensionalDrawing - Ventil Compact, type 30/33, sidevisning 2

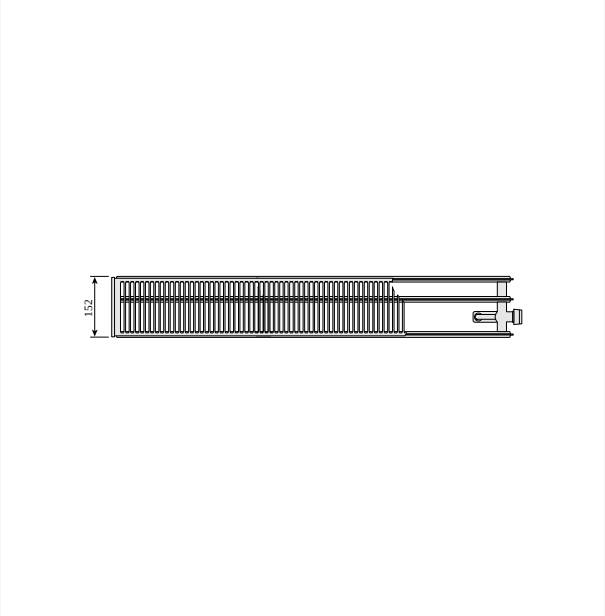

DimensionalDrawing - Ventil Compact, type 30, set oppefra

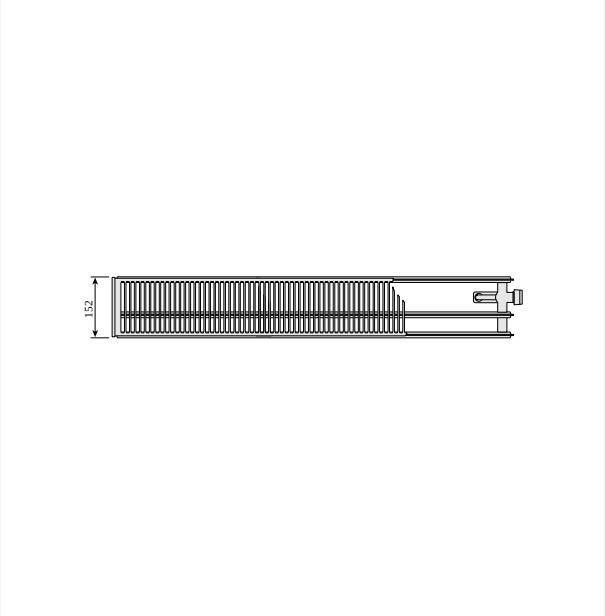

DimensionalDrawing - Ventil Compact, type 30, set oppefra

Ressourcer

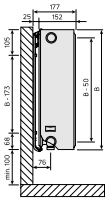

DimensionalDrawing - Ventil Compact, type 30/33, sidevisning

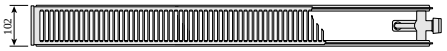

DimensionalDrawing - Ventil Compact, type 20, set oppefra

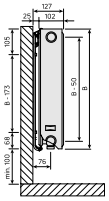

DimensionalDrawing - Ventil Compact, type 20, sidevisning

300

HØJDE 300 mm	LÆNGDE	DYBDE	Varenr./ VVS	EFFEKT (W) 45/35/20°C	EFFEKT (W) 55/45/20°C	EFFEKT (W) 60/45/20°C	VOLUMEN (l)	N-ekponent	VÆGT (kg)
Type 10									
	700	47	328730507	69	123	133	1.2	1.34	5.2
	800	47	328730608	79	140	152	1.4	1.34	5.6
	900	47	328730609	89	158	171	1.5	1.34	6.2
	1100	47	328730611	109	193	209	1.9	1.34	7.3
	2300	47	328730623	227	403	438	3.9	1.34	14.6
Type 30									
	400	152	328730304	104	180	195	2.0	1.30	6.8
	3000	152	F073003030001310	778	1353	1465	15.3	1.30	47.0

400

HØJDE 400 mm	LÆNGDE	DYBDE	Varenr./ VVS (V)	Varenr./ VVS(H)	EFFEKT (W) 45/35/20°C	EFFEKT (W) 55/45/20°C	EFFEKT (W) 60/45/20°C	VOLUMEN (l)	N-ekponent	VÆGT (kg)
Type 10										
	400	47	328740604		52	91	99	0.9	1.33	4.2
	800	47	328740608	328740508	104	183	198	1.8	1.33	7.4
	1400	47	328740614	328740514	181	319	347	3.1	1.33	11.7
	2300	47	328740623		298	525	569	5.1	1.33	18.6
	2600	47	328740626		337	593	644	5.7	1.33	2.9
Type 20										
	1100	102	328740211		260	449	486	5.0	1.28	16.1
Type 30										
	1000	152	328740310		324	565	612	6.7	1.30	2.9
	1400	152	F073004014001310		454	791	857	9.4	1.30	29.0
	1800	152	328740318		584	1017	1102	12.1	1.30	37.2
	2600	152	328740326		844	1469	1592	17.4	1.30	53.2
	3000	152	F073004030001310		973	1695	1837	20.1	1.30	61.2

450

HØJDE 450 mm	LÆNGDE	DYBDE	Varenr./ VVS (V)	Varenr./ VVS(H)	EFFEKT (W) 45/35/20°C	EFFEKT (W) 55/45/20°C	EFFEKT (W) 60/45/20°C	VOLUMEN (l)	N-ekponent	VÆGT (kg)
Type 10										
	600	47	F071004506001310		87	152	165	1.5	1.32	6.6
	1400	47	F071004514001310		203	356	386	3.5	1.32	14.0
	2600	47	F071004526001300		377	661	717	6.5	1.32	25.2
	3000	47	F071004530001300		435	762	827	7.5	1.32	28.9
Type 20										
	600	102	F072004506001300		155	269	291	3.0	1.28	11.4
	2600	102	F072004526001300		673	1164	1260	13.0	1.28	43.7
Type 30										
	400	152	F073004504001310	F073004504001300	142	248	269	3.0	1.30	1.2
	800	152	F073004508001300		284	496	537	6.0	1.30	2.2
	900	152	F073004509001310		320	557	604	6.8	1.30	22.6
	3000	152	F073004530001310		1066	1858	2014	22.5	1.30	75.1

500

HØJDE 500 mm	LÆNGDE	DYBDE	Varenr./ VVS	EFFEKT (W) 45/35/20°C	EFFEKT (W) 55/45/20°C	EFFEKT (W) 60/45/20°C	VOLUMEN (l)	N-ekponent	VÆGT (kg)
Type 10									
	700	47	328750607	112	196	212	1.9	1.31	7.7
	1100	47	328750611	176	308	334	3.0	1.31	11.5
	2300	47	328750623	368	644	698	6.2	1.31	22.6
	2600	47	328750626	416	728	789	7.0	1.31	25.3
Type 30									
	500	152	F073005005001310	193	336	364	4.1	1.31	12.8
	1100	152	F073005011001310	424	739	801	9.0	1.31	28.2
	1200	152	F073005012001310	462	806	874	9.8	1.31	3.8

600

HØJDE 600 mm	LÆNGDE	DYBDE	Varenr./ VVS (V)	Varenr./ VVS(H)	EFFEKT (W) 45/35/20°C	EFFEKT (W) 55/45/20°C	EFFEKT (W) 60/45/20°C	VOLUMEN (l)	N-ekponent	VÆGT (kg)
Type 10										
	600	47	328760606		114	198	215	1.9	1.29	8.4
	1200	47	328760612	328760512	228	396	429	3.8	1.29	15.0
	1800	47	328760618		343	595	644	5.8	1.29	21.9
	3000	47	328760630		571	991	1073	9.6	1.29	35.7
Type 20										
	600	102	328760206		195	337	365	4.0	1.29	13.9
Type 30										
	400	152	F073006004001310	328760304	177	309	335	3.9	1.31	12.4
	500	152	F073006005001310		221	387	419	4.9	1.31	15.5
	1100	152	328760311		486	851	922	10.8	1.31	34.1

900

HØJDE 900 mm	LÆNGDE	DYBDE	Varenr./ VVS	EFFEKT (W) 45/35/20°C	EFFEKT (W) 55/45/20°C	EFFEKT (W) 60/45/20°C	VOLUMEN (l)	N-ekponent	VÆGT (kg)
Type 10									
	1200	47	F071009012001300	321	558	605	5.4	1.30	21.7
	1600	47	F071009016001300	428	744	806	7.2	1.30	28.6
	1800	47	F071009018001300	481	837	907	8.1	1.30	32.2
Type 20									
	800	102	F072009008001300	357	623	675	7.2	1.30	25.2
Type 30									
	500	152	F073009005001310	294	521	566	6.7	1.34	22.8
	700	152	F073009007001310	412	730	793	9.3	1.34	31.1
	1600	152	F073009016001310	941	1668	1812	21.3	1.34	72.0
	1800	152	F073009018001310	1059	1877	2039	23.9	1.34	9.0