# Vertical (VR)

Slank og pladsbesparende panelradiator til vertikal installation.

**Datablad**
2026-11-21



- Pladsbesparende løsning
- Effektiv opvarmning
- Enkelt design
- Fleksibel anvendelse
- Bund-/centertilslutning

**Vertical (VR)** er en vertikal panelradiator i stål med profileret front, sidepaneler og toprist. Radiatoren har 6 × 1/2" tilslutninger og er velegnet til 2-rørs vandbårne varmesystemer. Produktet leveres klar til installation med beslag, udluftningsskrue, propper og monteringsdele. Standardfarven er hvid RAL 9016, og yderligere farvevarianter fås på bestilling. Håndklædestang fås som tilbehør. Standardfarven er RAL 9016, men øvrige farver i farvekortet samt special-RAL-farver kan leveres på bestilling. Radiatorer over 120 kg kan ikke speciallakeres i produktionen. Driftsforhold og installationsmiljø skal tages i betragtning, og installationsvejledningen skal følges. Garantiperioden er 10 år. Se garantibetingelserne for oplysninger om godkendte anvendelsesmiljøer.

**Anvendelsesområde**
Vertical (VR) er velegnet til boliger og erhvervslokaler, hvor der er behov for en pladsbesparende og effektiv varmeløsning. Beregnet til lukkede vandbårne centralvarmesystemer.

**Dimensionering**
Vælg radiatoren ud fra rummets varmebehov, dimensioner og den tilgængelige vægflade. Særligt velegnet til projekter, hvor en vandret radiator ikke er mulig.

**Anvendelse**
Installation og brug: Radiatoren monteres på væggen med de medfølgende beslag.Sørg for, at vægkonstruktionen kan bære radiatorens vægt. Tilslut radiatoren til et vandbårent system via 6 x 1/2" BSP-tilslutninger med passende fittings.Fyld og udluft radiatoren grundigt før idriftsættelse, og kontroller alle tilslutninger for tæthed.En termostatventil kan monteres til regulering af rumtemperaturen.Anvend kun radiatoren i lukkede systemer under de specificerede driftsforhold.Rengør overfladen med en blød klud og et mildt rengøringsmiddel. Opbevar produktet beskyttet i emballagen indtil installation for at undgå overfladeskader. Beslag: Produktet leveres med beslag til vægmontering. Der medfølger en separat papirbaseret installationsvejledning, som skal følges for korrekt placering og montering af beslagene. Sørg for, at vægkonstruktionen kan bære radiatorens vægt, og anvend egnede fastgørelsesmidler til vægmaterialet om nødvendigt. Der må kun anvendes de medfølgende eller kompatible originale beslag.

**AMA-tekst**
Panelradiator i stål med plan front og 6 × 1/2" tilslutninger. Til vandbåren opvarmning.

# Specifikationer

| EGENSKABER | ENHED | VÆRDIER |
|---|---|---|
| ETIM-klasse | | EC011022 |
| Materiale | | Stål |
| Type | | 10, 20, 21, 22 |
| Overfladestruktur | | Profileret |
| Maks. arbejdstryk | bar | 10,6 |
| Antal standardtilslutninger | | 4,6 |
| Varmeafgivelse iht. anerkendt EN 442-laboratorium | | Ja |
| Maks. driftstemperatur | °C | 110 |
| Standardfarve | | Ja |
| Farve | | Hvid |
| RAL-nummer | | 9016 |
| Gitter/Dækkplade | | Ja |
| Gitter/Dækkplade | | Ja |
| Glansværdi | | Glansfuld |
| Gængedimension (tomme) | | 1/2 tomme |
| Tilslutning gevind | | Intern gevind |
| Med etpunkttilslutning | | Ja |
| Med udluftningstilslutning | | Ja |
| Med udluftningsventil/aflufter | | Ja |
| Med aftapningsmulighed | | Ja |

# Dokumenter

| DOKUMENTER | DOKUMENTTYPE | LINK |
|---|---|---|
| Purmo-DS-design-0521-DK | User | https://blobfiles.purmogroup.app/public/294822/58333 |
| Taethedstest | Installation | https://blobfiles.purmogroup.app/public/1423559/1787366 |
| Varmeeffekt-beregner (EXCEL), panelradiatorer | TechDia | https://blobfiles.purmogroup.app/public/1181402/1616711 |

# Ressourcer



ProductImage - Vertical



ProductImage - New_Vertical-MAIN picture



ProductImage - New_Vertical product image



ProductImage - Vertical, VR, panel radiator, inside

# Ressourcer

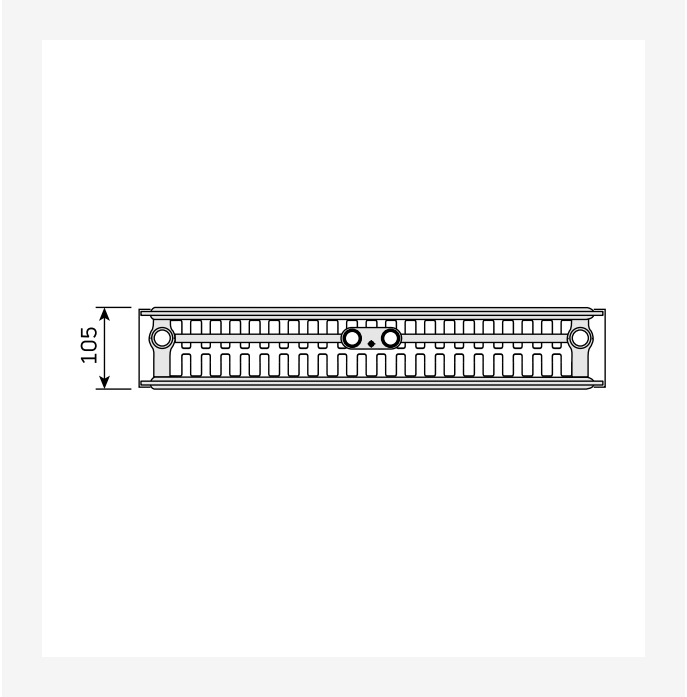


DimensionalDrawing - Vertical, type 22, set oppefra

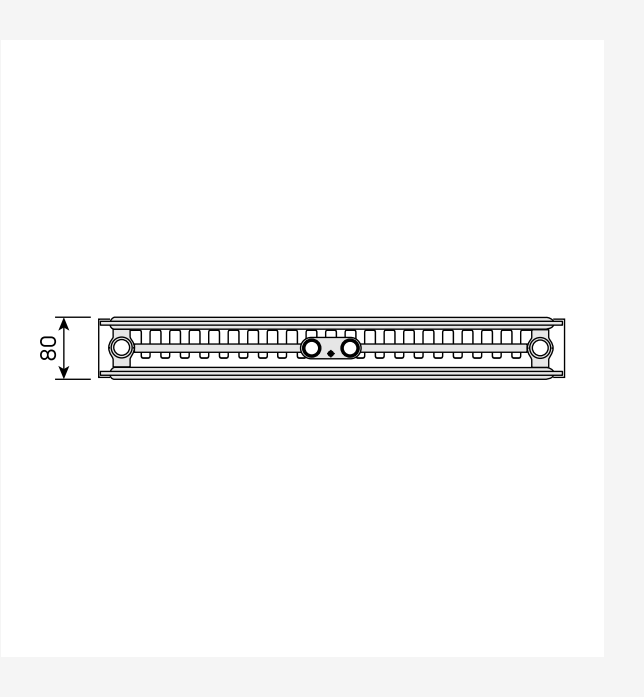


DimensionalDrawing - Vertical, type 21, set oppefra

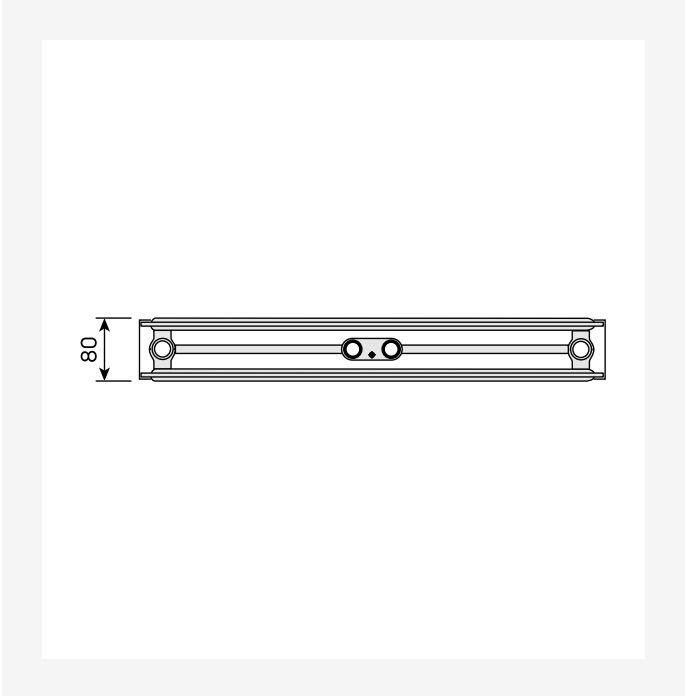


DimensionalDrawing - Vertical, type 20, set oppefra

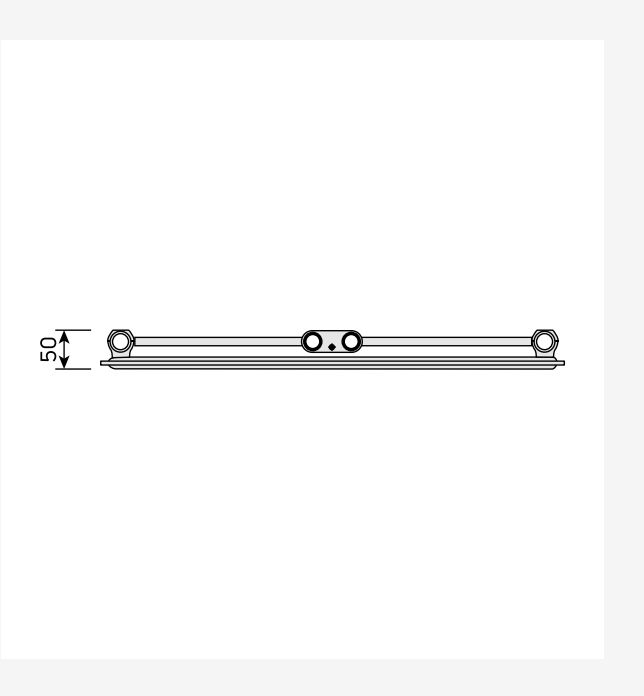


DimensionalDrawing - Vertical, type 10, set oppefra

# Ressourcer

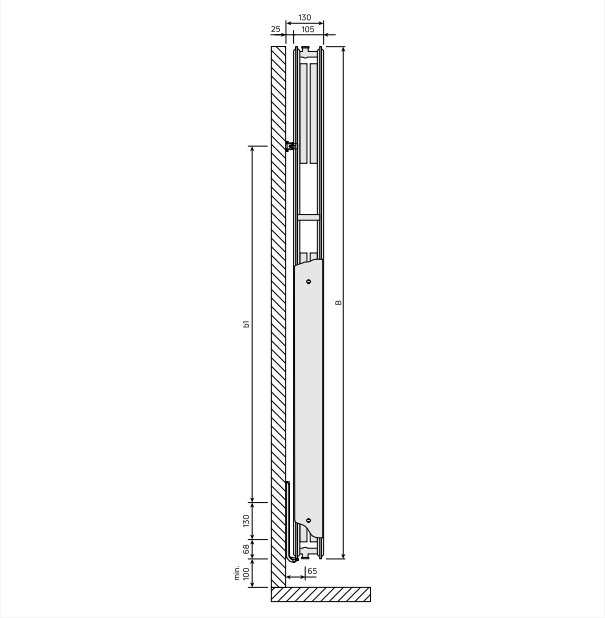


DimensionalDrawing - Vertical, type 22, sidevisning

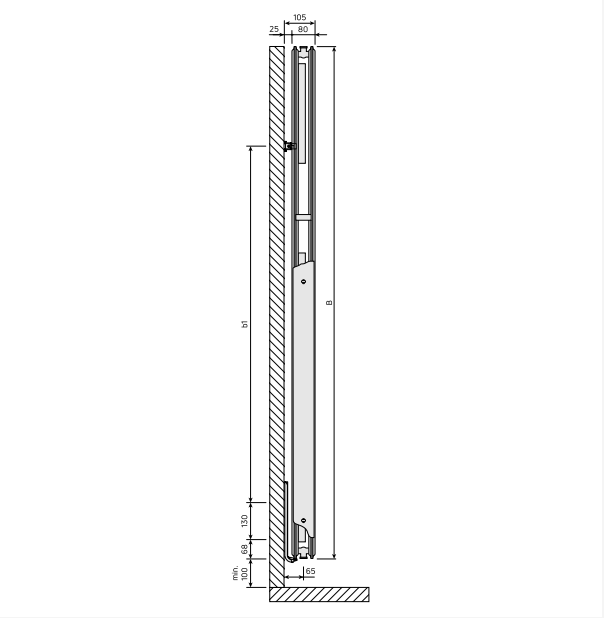


DimensionalDrawing - Vertical, type 21, sidevisning

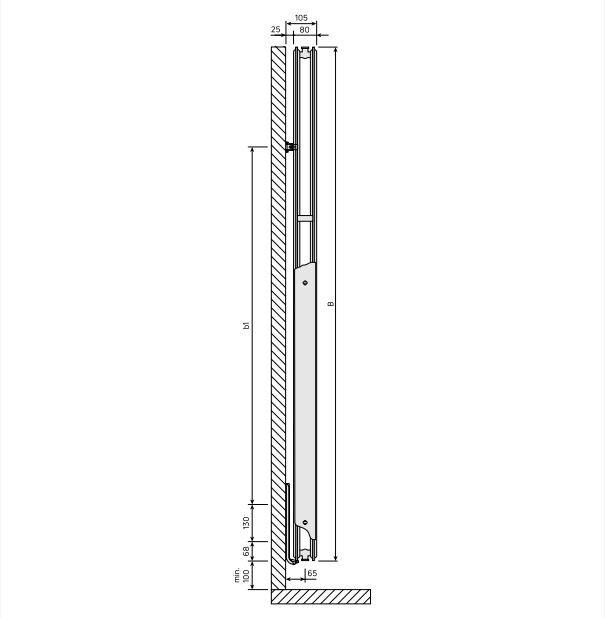


DimensionalDrawing - Vertical, type 20, sidevisning

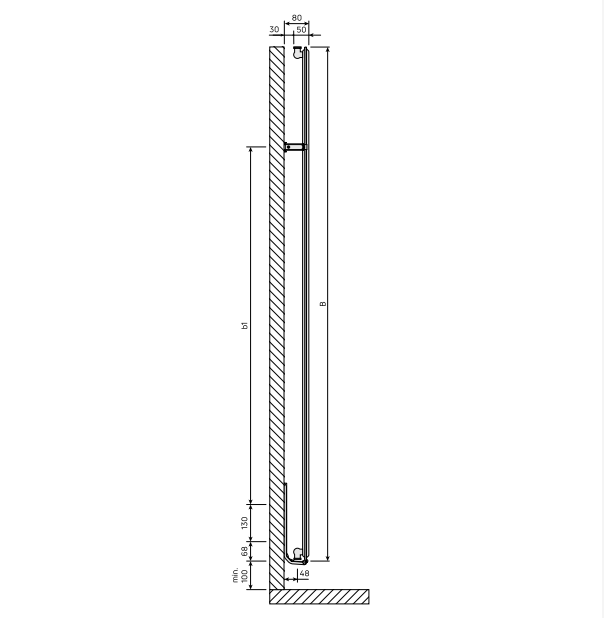


DimensionalDrawing - Vertical, type 10, sidevisning

# Ressourcer

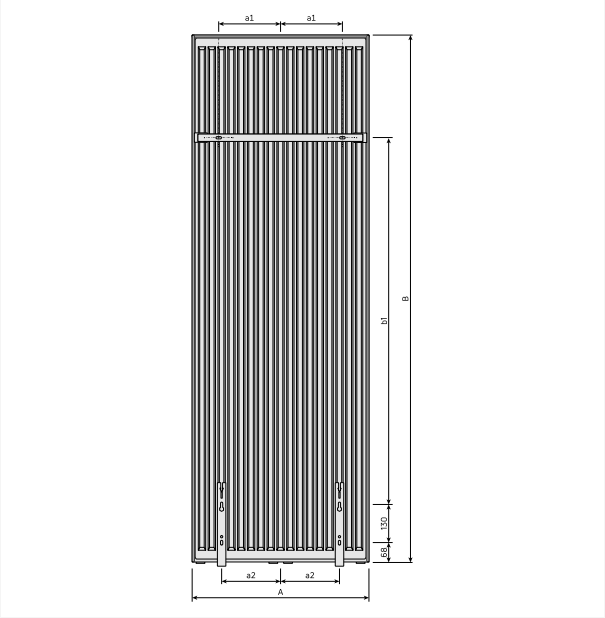


DimensionalDrawing - Vertical, type 20, 21, 22, bagfra

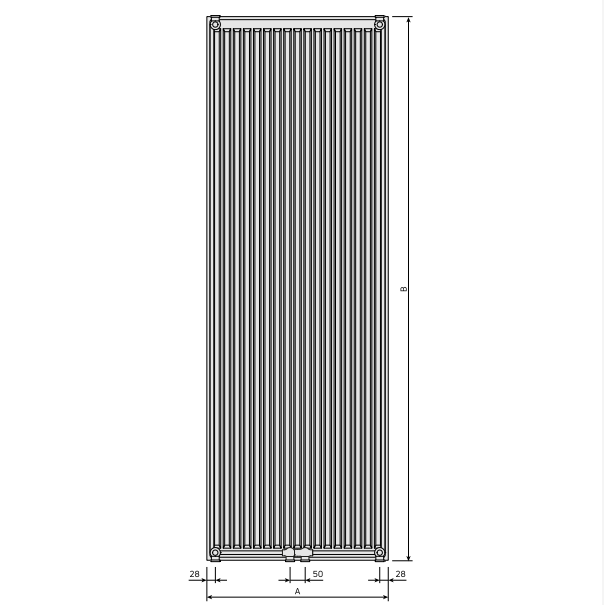


DimensionalDrawing - New Vertical, bagvisning

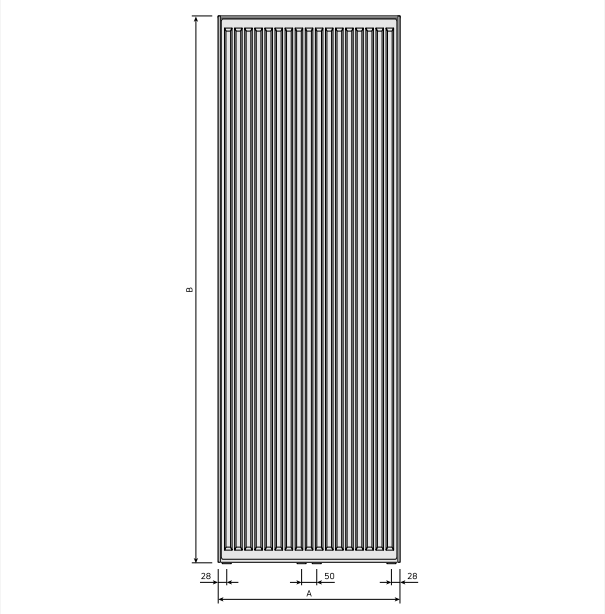


DimensionalDrawing - Vertical, type 20, 21, 22, forfra

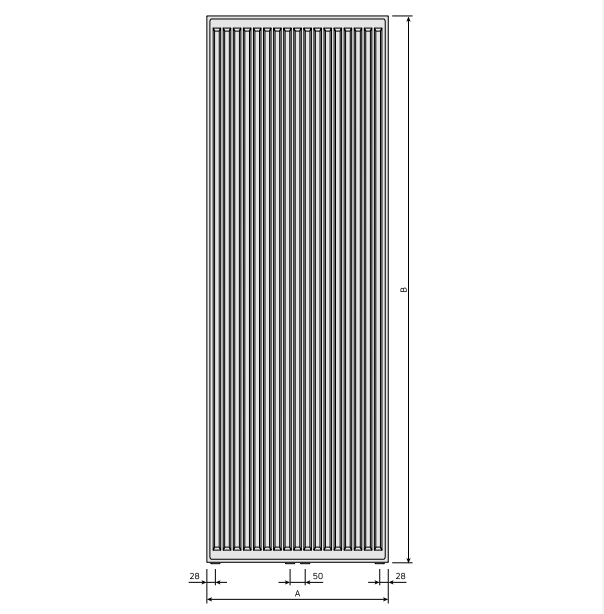


DimensionalDrawing - Vertical, type 10, forfra

# Ressourcer

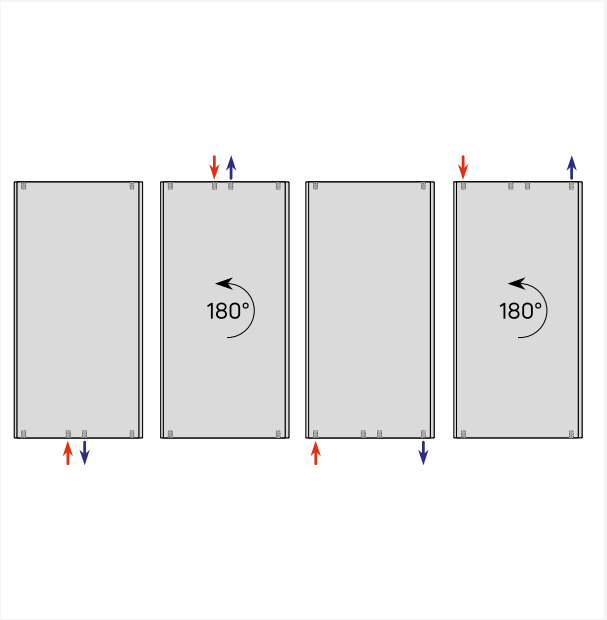


DimensionalDrawing - Vertikale tilslutningsmuligheder

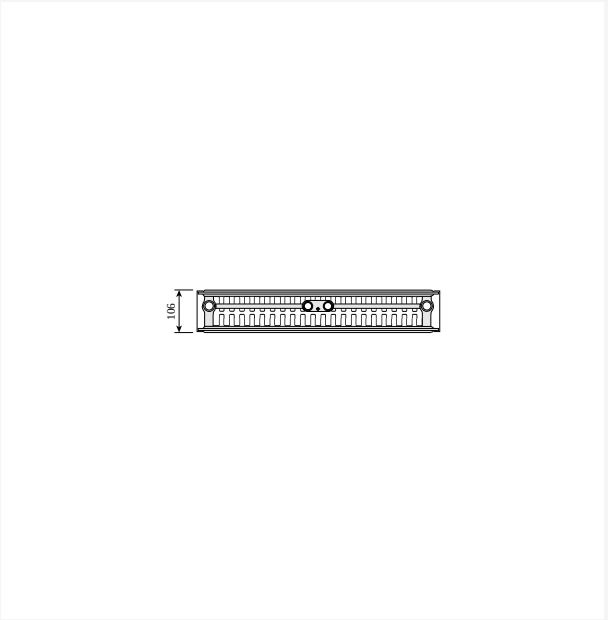


DimensionalDrawing - Vertical, type 22, set oppefra

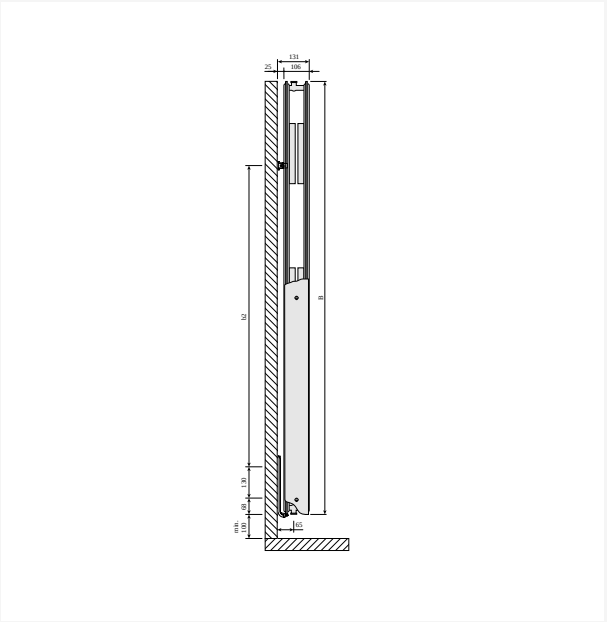

DimensionalDrawing - Vertical, type 22, sidevisning

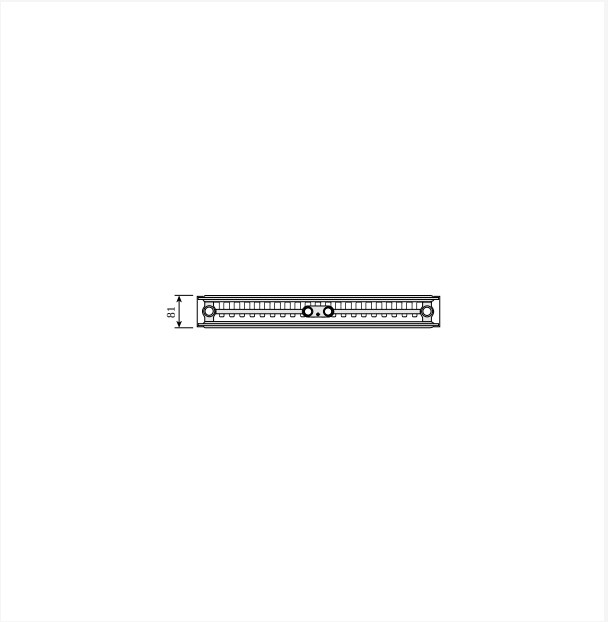


DimensionalDrawing - Vertical, type 21, set oppefra

# Ressourcer

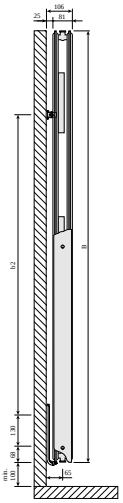

DimensionalDrawing - Vertical, type 21, sidevisning



DimensionalDrawing - Vertical, type 20, set oppefra

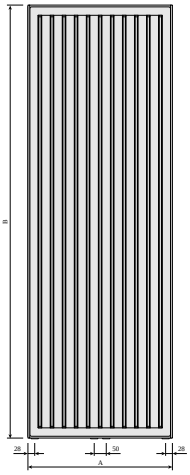

DimensionalDrawing - Vertical, typer 20, 21, 22, forfra – med sideafdækninger

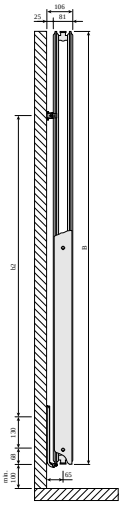

DimensionalDrawing - Vertical, type 20, sidevisning

# Ressourcer

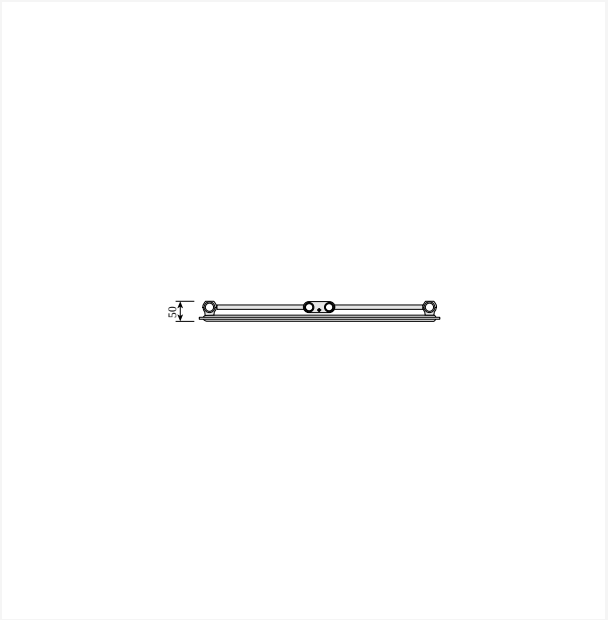

DimensionalDrawing - Vertical, type 10, set oppefra

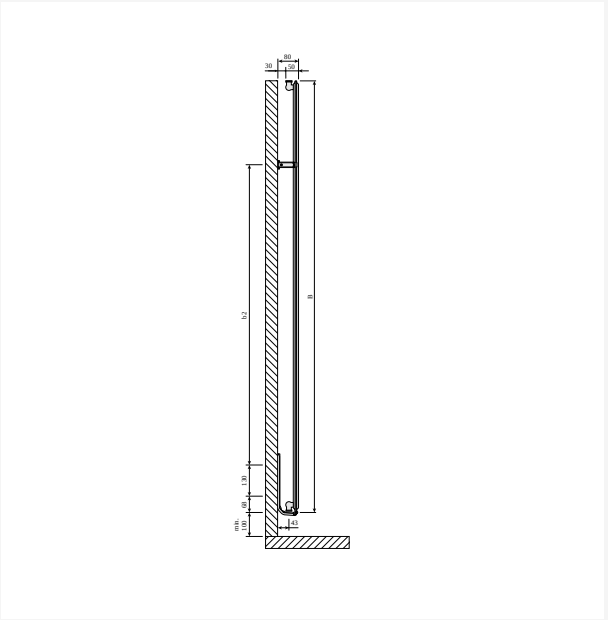

DimensionalDrawing - Vertical, type 10, sidevisning

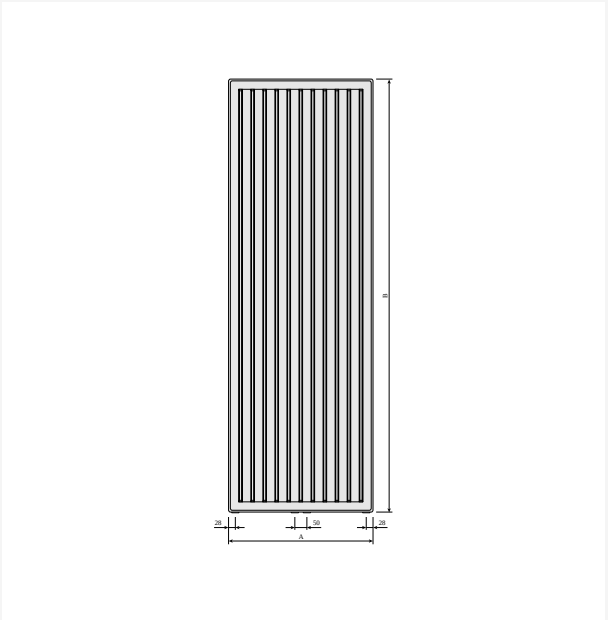

DimensionalDrawing - Vertical, type 10, forfra – uden sideafdækninger

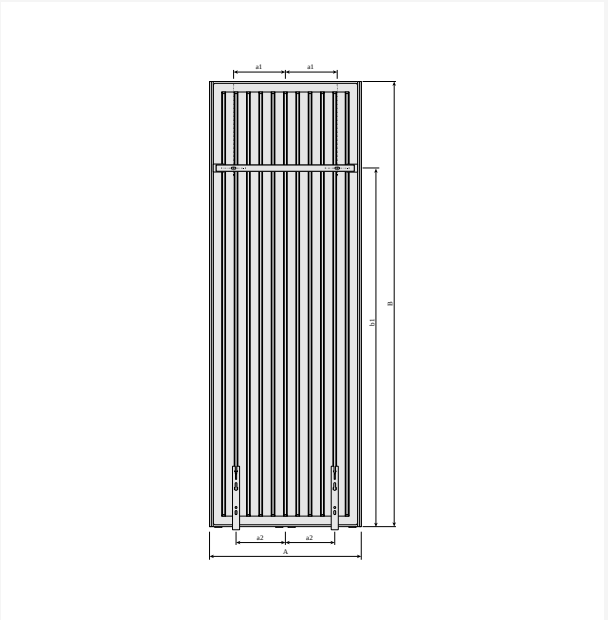

DimensionalDrawing - Vertical med MCW6 beslag, bagfra

# Ressourcer

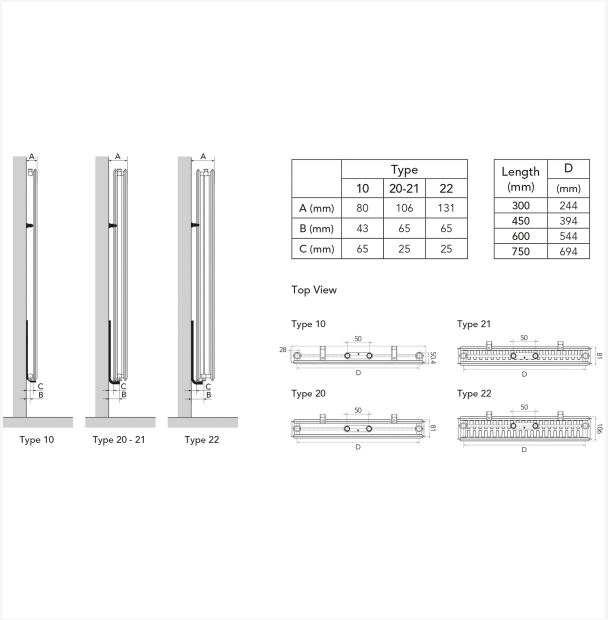


| | Type | | |
|---|---|---|---|
| | 10 | 20-21 | 22 |
| A (mm) | 80 | 106 | 131 |
| B (mm) | 43 | 65 | 65 |
| C (mm) | 65 | 25 | 25 |

| Length (mm) | D (mm) |
|---|---|
| 300 | 244 |
| 450 | 394 |
| 600 | 544 |
| 750 | 694 |

DimensionalDrawing - Purmo Vertical – monteringspositioner og mål

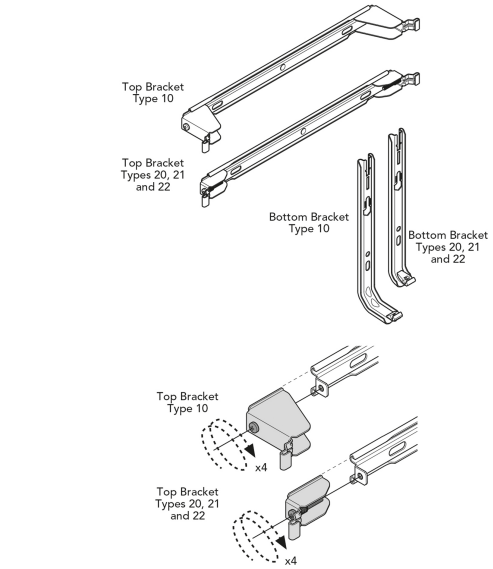


DimensionalDrawing - Purmo Vertical, Plan & Plan Plus Vertical beslag

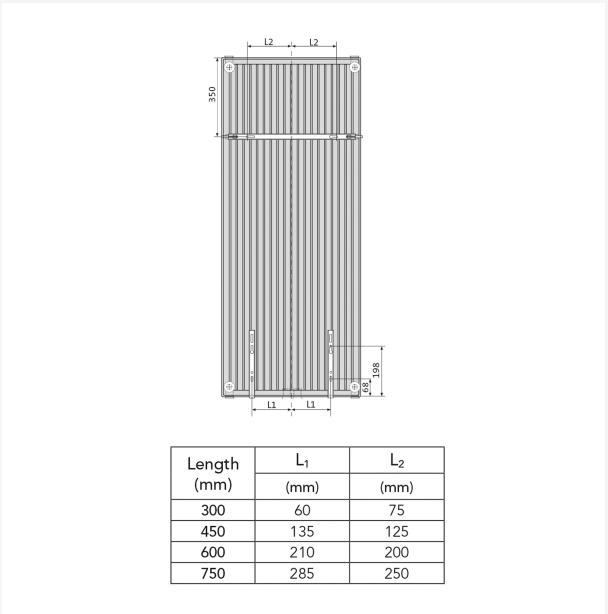


| Length (mm) | $L_1$ (mm) | $L_2$ (mm) |
|---|---|---|
| 300 | 60 | 75 |
| 450 | 135 | 125 |
| 600 | 210 | 200 |
| 750 | 285 | 250 |

DimensionalDrawing - Purmo Vertical Plan & Plan Plus Vertical – beslagpositioner og mål

# Relaterede produkter



Multiblock



Multiblock ventil



Air Vent 1/2"



Udluftningsnøgle




Reparationsmaling spray RAL 9016



Ventil med termostatisk hoved



Ventilsæt VHX

# 1500

| HØJDE 1500 mm | LÆNGDE | DYBDE | 4-TAP | EFFEKT (W) 45/35/20°C | EFFEKT (W) 55/45/20°C | EFFEKT (W) 60/45/20°C | VOLUMEN (l) | N-ekponent | VÆGT (kg) |
|---|---|---|---|---|---|---|---|---|---|
| **Type 10** | | | | | | | | | |
| | 450 | 50 | 328833004 | 345 | 375 | -- | 3.1 | 1.28 | 13.9 |
| | 600 | 50 | 328833006 | 436 | 483 | -- | 4.1 | 1.29 | 18.3 |
| **Type 20** | | | | | | | | | |
| | 300 | 80 | 328834003 | -- | 400 | -- | 4.0 | 1.30 | 21.1 |
| | 450 | 80 | 328834004 | -- | 576 | -- | 6.1 | 1.30 | 29.6 |
| | 600 | 80 | 328834006 | -- | 746 | -- | 8.2 | 1.31 | 38.2 |
| | 750 | 80 | 328834007 | -- | 909 | -- | 10.3 | 1.31 | 46.8 |
| **Type 21** | | | | | | | | | |
| | 300 | 80 | 328835003 | -- | 461 | -- | 4.0 | 1.30 | 23.0 |
| | 450 | 80 | 328835004 | -- | 675 | -- | 6.1 | 1.31 | 32.9 |
| | 600 | 80 | 328835006 | -- | 884 | -- | 8.2 | 1.32 | 42.9 |
| | 750 | 80 | 328835007 | -- | 1087 | -- | 10.3 | 1.34 | 52.8 |
| **Type 22** | | | | | | | | | |
| | 300 | 105 | 328836003 | -- | 538 | -- | 4.0 | 1.31 | 25.6 |
| | 450 | 105 | 328836004 | -- | 793 | -- | 6.2 | 1.32 | 37.0 |
| | 600 | 105 | 328836006 | -- | 1043 | -- | 8.3 | 1.33 | 48.4 |
| | 750 | 105 | 328836007 | -- | 1288 | -- | 10.3 | 1.34 | 59.8 |

# 1800

| HØJDE 1800 mm | LÆNGDE | DYBDE | 4-TAP | EFFEKT (W) 45/35/20°C | EFFEKT (W) 55/45/20°C | EFFEKT (W) 60/45/20°C | VOLUMEN (l) | N-ekponent | VÆGT (kg) |
|---|---|---|---|---|---|---|---|---|---|
| **Type 10** | | | | | | | | | |
| | 450 | 50 | 328833045 | 411 | 443 | -- | 3.8 | 1.28 | 16.5 |
| | 600 | 50 | 328833060 | 518 | 571 | -- | 4.9 | 1.29 | 21.7 |
| | 750 | 50 | 328833075 | 617 | 694 | -- | 6.0 | 1.30 | 26.9 |
| **Type 20** | | | | | | | | | |
| | 300 | 80 | 328834030 | 424 | 468 | 507 | 4.8 | 1.29 | 25.1 |
| | 300 | 81 | 328830030 | -- | 420 | -- | 6.5 | 1.31 | 27.3 |
| | 450 | 80 | 328834045 | 595 | 671 | 728 | 7.2 | 1.30 | 35.3 |
| | 450 | 81 | 328830045 | -- | 629 | -- | 9.8 | 1.31 | 37.6 |
| | 600 | 80 | 328834060 | 750 | 866 | 939 | 9.7 | 1.31 | 45.5 |
| | 600 | 81 | 328830060 | -- | 839 | -- | 13.1 | 1.31 | 46.3 |
| | 750 | 80 | 328834075 | 893 | 1054 | 1143 | 12.1 | 1.32 | 55.6 |
| | 750 | 81 | 328830075 | -- | 1049 | -- | 16.4 | 1.31 | 56.0 |
| **Type 21** | | | | | | | | | |
| | 300 | 80 | 328835030 | 458 | 531 | 576 | 4.8 | 1.31 | 26.8 |
| | 300 | 81 | 328831030 | -- | 486 | -- | 6.4 | 1.34 | 28.8 |
| | 450 | 80 | 328835045 | 662 | 779 | 845 | 7.2 | 1.32 | 38.8 |
| | 450 | 81 | 328831045 | -- | 729 | -- | 9.7 | 1.34 | 41.9 |
| | 600 | 80 | 328835060 | 855 | 1022 | 1110 | 9.7 | 1.32 | 50.8 |
| | 600 | 81 | 328831060 | -- | 972 | -- | 12.9 | 1.34 | 50.0 |
| | 750 | 80 | 328835075 | 1038 | 1261 | 1369 | 12.1 | 1.33 | 62.9 |
| | 750 | 81 | 328831075 | -- | 1215 | -- | 16.1 | 1.34 | 58.8 |
| **Type 22** | | | | | | | | | |
| | 300 | 105 | 328836030 | 528 | 613 | 665 | 4.8 | 1.31 | 29.7 |
| | 300 | 106 | 328832030 | -- | 566 | -- | 6.5 | 1.36 | 36.2 |
| | 450 | 105 | 328836045 | 767 | 905 | 982 | 7.3 | 1.32 | 42.8 |

# 1800

| HØJDE 1800 mm | LÆNGDE | DYBDE | 4-TAP | EFFEKT (W) 45/35/20°C | EFFEKT (W) 55/45/20°C | EFFEKT (W) 60/45/20°C | VOLUMEN (l) | N-ekponent | VÆGT (kg) |
|---|---|---|---|---|---|---|---|---|---|
| | 450 | 106 | 328832045 | -- | 849 | -- | 9.7 | 1.36 | 45.0 |
| | 600 | 105 | 328836060 | 995 | 1193 | 1295 | 9.7 | 1.32 | 55.9 |
| | 600 | 106 | 328832060 | -- | 1132 | -- | 13.0 | 1.36 | 52.1 |
| | 750 | 105 | 328836075 | 1211 | 1476 | 1603 | 12.2 | 1.33 | 69.0 |
| | 750 | 106 | 328832075 | -- | 1415 | -- | 16.2 | 1.36 | 6.1 |

# 1950

| HØJDE 1950 mm | LÆNGDE | DYBDE | 4-TAP | EFFEKT (W) 45/35/20°C | EFFEKT (W) 55/45/20°C | EFFEKT (W) 60/45/20°C | VOLUMEN (l) | N-ekponent | VÆGT (kg) |
|---|---|---|---|---|---|---|---|---|---|
| **Type 10** | | | | | | | | | |
| | 450 | 50 | 328833145 | 437 | 477 | -- | 4.1 | 1.28 | 17.9 |
| | 600 | 50 | 328833160 | 555 | 615 | -- | 5.4 | 1.29 | 23.5 |
| | 750 | 50 | 328833175 | 664 | 748 | -- | 6.7 | 1.30 | 29.2 |
| **Type 20** | | | | | | | | | |
| | 300 | 80 | 328834130 | 447 | 500 | 541 | 5.2 | 1.29 | 27.1 |
| | 300 | 81 | 328830130 | -- | 448 | -- | 7.1 | 1.31 | 28.9 |
| | 450 | 80 | 328834145 | 631 | 718 | 778 | 7.8 | 1.30 | 38.2 |
| | 450 | 81 | 328830145 | -- | 672 | -- | 10.7 | 1.31 | 40.0 |
| | 600 | 80 | 328834160 | 799 | 926 | 1004 | 10.4 | 1.31 | 49.3 |
| | 600 | 81 | 328830160 | -- | 896 | -- | 14.3 | 1.31 | 49.5 |
| | 750 | 80 | 328834175 | 956 | 1128 | 1224 | 13.0 | 1.32 | 60.4 |
| | 750 | 81 | 328830175 | -- | 1120 | -- | 17.8 | 1.31 | 59.9 |
| **Type 21** | | | | | | | | | |
| | 300 | 80 | 328835130 | 488 | 567 | 615 | 5.2 | 1.31 | 28.9 |
| | 300 | 81 | 328831130 | -- | 514 | -- | 7.2 | 1.34 | 35.5 |
| | 450 | 80 | 328835145 | 702 | 832 | 903 | 7.8 | 1.32 | 41.8 |
| | 450 | 81 | 328831145 | -- | 771 | -- | 10.9 | 1.34 | 45.6 |
| | 600 | 80 | 328835160 | 904 | 1091 | 1184 | 10.4 | 1.33 | 54.7 |
| | 600 | 81 | 328831160 | -- | 1028 | -- | 14.5 | 1.34 | 54.1 |
| | 750 | 80 | 328835175 | 1093 | 1345 | 1460 | 13.0 | 1.33 | 67.6 |
| | 750 | 81 | 328831175 | -- | 1285 | -- | 18.1 | 1.34 | 63.2 |
| **Type 22** | | | | | | | | | |
| | 300 | 105 | 328836130 | 559 | 649 | 704 | 5.3 | 1.31 | 31.8 |
| | 300 | 106 | 328832130 | -- | 594 | -- | 6.9 | 1.36 | 41.5 |
| | 450 | 105 | 328836145 | 817 | 960 | 1041 | 7.8 | 1.31 | 45.7 |

# 1950

| HØJDE 1950 mm | LÆNGDE | DYBDE | 4-TAP | EFFEKT (W) 45/35/20°C | EFFEKT (W) 55/45/20°C | EFFEKT (W) 60/45/20°C | VOLUMEN (l) | N-ekponent | VÆGT (kg) |
|---|---|---|---|---|---|---|---|---|---|
| | 450 | 106 | 328832145 | -- | 892 | -- | 10.4 | 1.36 | 5.8 |
| | 600 | 105 | 328836160 | 1064 | 1266 | 1373 | 10.4 | 1.32 | 59.7 |
| | 600 | 106 | 328832160 | -- | 1189 | -- | 13.9 | 1.36 | 57.1 |
| | 750 | 105 | 328836175 | 1301 | 1567 | 1701 | 13.1 | 1.33 | 73.7 |
| | 750 | 106 | 328832175 | -- | 1486 | -- | 17.4 | 1.36 | 64.9 |

# 2100

| HØJDE 2100 mm | LÆNGDE | DYBDE | 4-TAP | EFFEKT (W) 45/35/20°C | EFFEKT (W) 55/45/20°C | EFFEKT (W) 60/45/20°C | VOLUMEN (l) | N-ekponent | VÆGT (kg) |
|---|---|---|---|---|---|---|---|---|---|
| **Type 10** | | | | | | | | | |
| | 450 | 50 | 328833245 | 464 | 512 | -- | 4.5 | 1.29 | 19.2 |
| | 600 | 50 | 328833260 | 591 | 660 | -- | 5.8 | 1.29 | 25.3 |
| | 750 | 50 | 328833275 | 712 | 804 | -- | 7.3 | 1.30 | 31.5 |
| **Type 20** | | | | | | | | | |
| | 300 | 80 | 328834230 | 470 | 531 | 576 | 5.6 | 1.30 | 29.1 |
| | 300 | 81 | 328830230 | -- | 477 | -- | 7.7 | 1.32 | 31.7 |
| | 450 | 80 | 328834245 | 665 | 764 | 828 | 8.4 | 1.30 | 41.1 |
| | 450 | 81 | 328830245 | -- | 716 | -- | 11.5 | 1.32 | 43.2 |
| | 600 | 80 | 328834260 | 848 | 987 | 1070 | 11.1 | 1.31 | 53.1 |
| | 600 | 81 | 328830260 | -- | 954 | -- | 15.4 | 1.32 | 53.3 |
| | 750 | 80 | 328834275 | 1019 | 1203 | 1305 | 13.9 | 1.32 | 65.0 |
| | 750 | 81 | 328830275 | -- | 1193 | -- | 19.2 | 1.32 | 64.5 |
| **Type 21** | | | | | | | | | |
| | 300 | 80 | 328835230 | 518 | 604 | 655 | 5.6 | 1.31 | 30.9 |
| | 300 | 81 | 328831230 | -- | 546 | -- | 7.6 | 1.34 | 37.7 |
| | 450 | 80 | 328835245 | 743 | 886 | 962 | 8.4 | 1.32 | 44.8 |
| | 450 | 81 | 328831245 | -- | 819 | -- | 11.5 | 1.34 | 48.8 |
| | 600 | 80 | 328835260 | 953 | 1161 | 1260 | 11.1 | 1.33 | 58.6 |
| | 600 | 81 | 328831260 | -- | 1092 | -- | 15.3 | 1.34 | 58.1 |
| | 750 | 80 | 328835275 | 1148 | 1430 | 1554 | 13.9 | 1.34 | 72.4 |
| | 750 | 81 | 328831275 | -- | 1365 | -- | 19.1 | 1.34 | 68.0 |
| **Type 22** | | | | | | | | | |
| | 300 | 105 | 328836230 | 587 | 684 | 742 | 5.7 | 1.31 | 33.8 |
| | 300 | 106 | 328832230 | -- | 623 | -- | 7.4 | 1.37 | 43.9 |
| | 450 | 105 | 328836245 | 860 | 1012 | 1098 | 8.4 | 1.32 | 48.6 |

# 2100

| HØJDE 2100 mm | LÆNGDE | DYBDE | 4-TAP | EFFEKT (W) 45/35/20°C | EFFEKT (W) 55/45/20°C | EFFEKT (W) 60/45/20°C | VOLUMEN (l) | N-ekponent | VÆGT (kg) |
|---|---|---|---|---|---|---|---|---|---|
| | 450 | 106 | 328832245 | -- | 934 | -- | 11.1 | 1.37 | 53.3 |
| | 600 | 105 | 328836260 | 1122 | 1335 | 1448 | 11.2 | 1.32 | 63.5 |
| | 600 | 106 | 328832260 | -- | 1245 | -- | 14.8 | 1.37 | 61.1 |
| | 750 | 105 | 328836275 | 1377 | 1654 | 1795 | 13.9 | 1.32 | 78.3 |
| | 750 | 106 | 328832275 | -- | 1556 | -- | 18.5 | 1.37 | 69.7 |

# 2300

| HØJDE 2300 mm | LÆNGDE | DYBDE | 4-TAP | EFFEKT (W) 45/35/20°C | EFFEKT (W) 55/45/20°C | EFFEKT (W) 60/45/20°C | VOLUMEN (l) | N-ekponent | VÆGT (kg) |
|---|---|---|---|---|---|---|---|---|---|
| **Type 22** | | | | | | | | | |
| | 300 | 105 | 328836330 | 622 | 729 | -- | 6.0 | 1.31 | 36.6 |
| | 450 | 105 | 328836345 | 915 | 1080 | -- | 9.3 | 1.32 | 52.6 |
| | 600 | 105 | 328836360 | 1199 | 1425 | -- | 12.7 | 1.32 | 68.6 |
| | 750 | 105 | 328836375 | 1477 | 1767 | -- | 15.9 | 1.32 | 84.6 |