Datablad
2026-10-23

Vertical (VR)

Slank og pladsbesparende panelradiator til vertikal installation.

- Pladsbesparende løsning
- Effektiv opvarmning
- Enkelt design
- Fleksibel anvendelse
- Bund-/centertilslutning

Vertical (VR) er en vertikal panelradiator i stål med profileret front, sidepaneler og toprist. Radiatoren har 6 × 1/2" tilslutninger og er velegnet til 2-rørs vandbårne varmesystemer. Produktet leveres klar til installation med beslag, udluftningsskrue, propper og monteringsdele. Standardfarven er hvid RAL 9016, og yderligere farvevarianter fås på bestilling. Håndklædestang fås som tilbehør. Standardfarven er RAL 9016, men øvrige farver i farvekortet samt special-RAL-farver kan leveres på bestilling. Radiatorer over 120 kg kan ikke speciallakeres i produktionen. Driftsforhold og installationsmiljø skal tages i betragtning, og installationsvejledningen skal følges. Garantiperioden er 10 år. Se garantibetingelserne for oplysninger om godkendte anvendelsesmiljøer.

Anvendelsesområde
Vertical (VR) er velegnet til boliger og erhvervslokaler, hvor der er behov for en pladsbesparende og effektiv varmeløsning. Beregnet til lukkede vandbårne centralvarmesystemer.

Dimensionering
Vælg radiatoren ud fra rummets varmebehov, dimensioner og den tilgængelige vægflade. Særligt velegnet til projekter, hvor en vandret radiator ikke er mulig.

Anvendelse
Installation og brug: Radiatoren monteres på væggen med de medfølgende beslag.Sørg for, at vægkonstruktionen kan bære radiatorens vægt. Tilslut radiatoren til et vandbårent system via 6 x 1/2" BSP-tilslutninger med passende fittings.Fyld og udluft radiatoren grundigt før idriftsættelse, og kontroller alle tilslutninger for tæthed.En termostatventil kan monteres til regulering af rumtemperaturen.Anvend kun radiatoren i lukkede systemer under de specificerede driftsforhold.Rengør overfladen med en blød klud og et mildt rengøringsmiddel. Opbevar produktet beskyttet i emballagen indtil installation for at undgå overfladeskader. Beslag: Produktet leveres med beslag til vægmontering. Der medfølger en separat papirbaseret installationsvejledning, som skal følges for korrekt placering og montering af beslagene. Sørg for, at vægkonstruktionen kan bære radiatorens vægt, og anvend egnede fastgørelsesmidler til vægmaterialet om nødvendigt. Der må kun anvendes de medfølgende eller kompatible originale beslag.

AMA-tekst
Panelradiator i stål med plan front og 6 × 1/2" tilslutninger. Til vandbåren opvarmning.

Specifikationer

EGENSKABER	ENHED	VÆRDIER
ETIM-klasse		EC011022
Materiale		Stål
Type		20, 21, 22
Overfladestruktur		Profileret
Maks. arbejdstryk	bar	10
Antal standardtilslutninger		4
Varmeafgivelse iht. anerkendt EN 442-laboratorium		Ja
Maks. driftstemperatur	°C	110
Standardfarve		Ja
Farve		Hvid
RAL-nummer		9016
Gitter/Dækkplade		Ja
Gitter/Dækkplade		Ja
Glansværdi		Glansfuld
Gængedimension (tomme)		1/2 tomme
Tilslutning gevind		Intern gevind
Med etpunkttilslutning		Ja
Med udluftningstilslutning		Ja
Med udluftningsventil/aflufter		Ja
Med aftapningsmulighed		Ja

Dokumenter

DOKUMENTER	DOKUMENTTYPE	LINK
Purmo-DS-design-0521-DK	User	https://asset.productmarketingcloud.com/api/assetstorage/3577_6ee66779-f9aa-472b-a5f5-ed2a3785d7f8
Taethedstest	Installation	https://asset.productmarketingcloud.com/api/assetstorage/3577_c37363c0-7a55-470a-bf93-031f44c77bbe
Varmeeffekt-beregner (EXCEL), panelradiatorer	TechDia	https://asset.productmarketingcloud.com/api/assetstorage/3577_2da398bb-5820-4a58-af2d-62333aa4e65e

Ressourcer

ProductImage - Vertical

ProductImage - New_Vertical-MAIN picture

ProductImage - New_Vertical product image

ProductImage - Vertical, VR, panel radiator, inside

Ressourcer

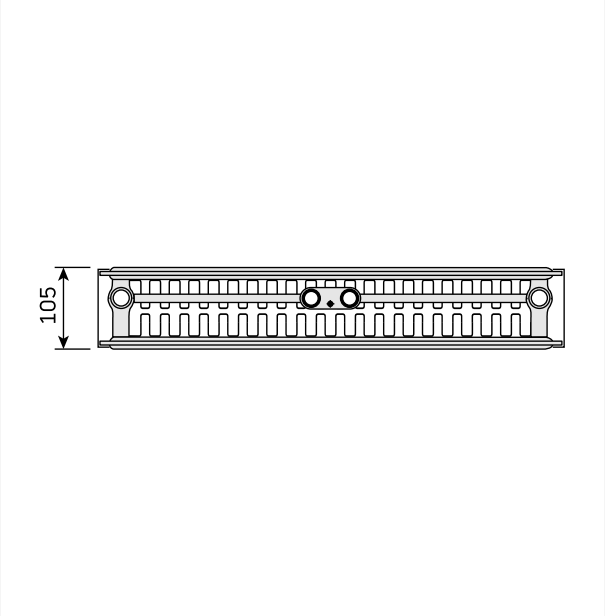

DimensionalDrawing - Vertical, type 22, set oppefra

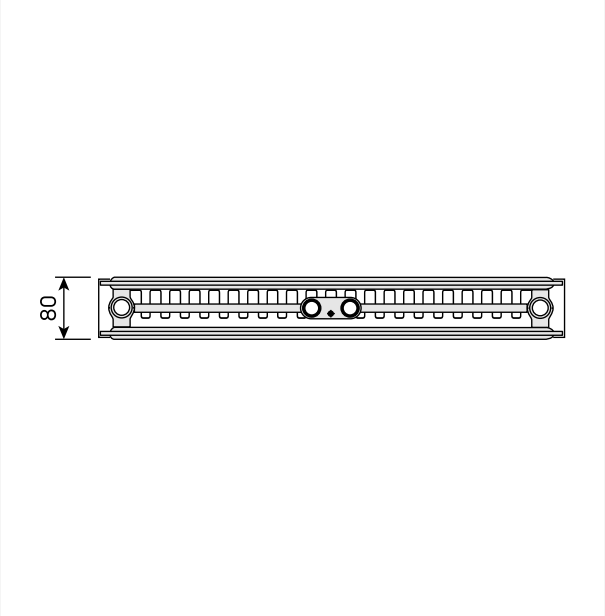

DimensionalDrawing - Vertical, type 21, set oppefra

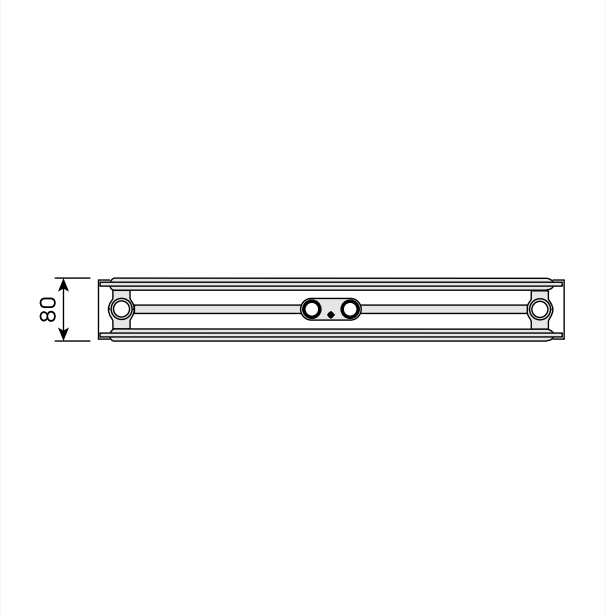

DimensionalDrawing - Vertical, type 20, set oppefra

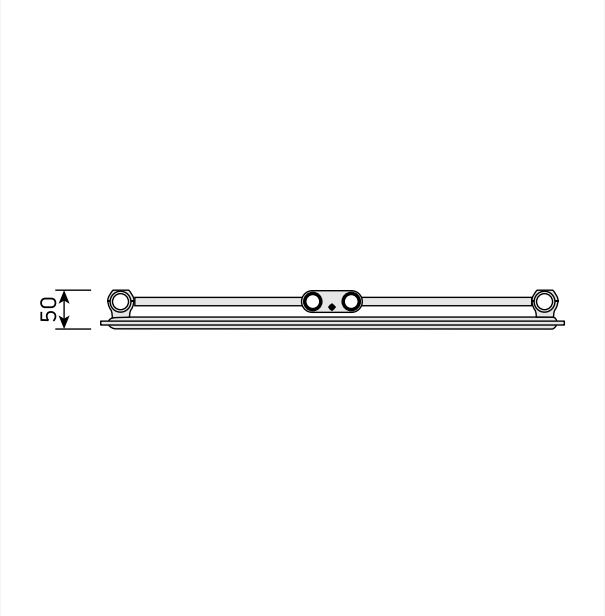

DimensionalDrawing - Vertical, type 10, set oppefra

Ressourcer

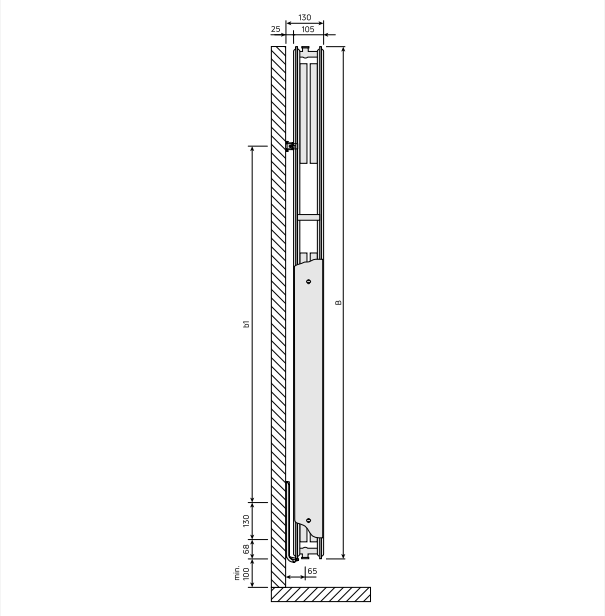

DimensionalDrawing - Vertical, type 22, sidevisning

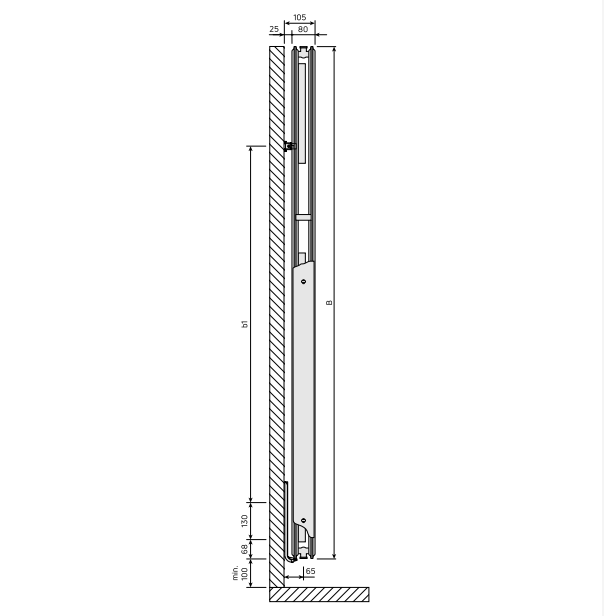

DimensionalDrawing - Vertical, type 21, sidevisning

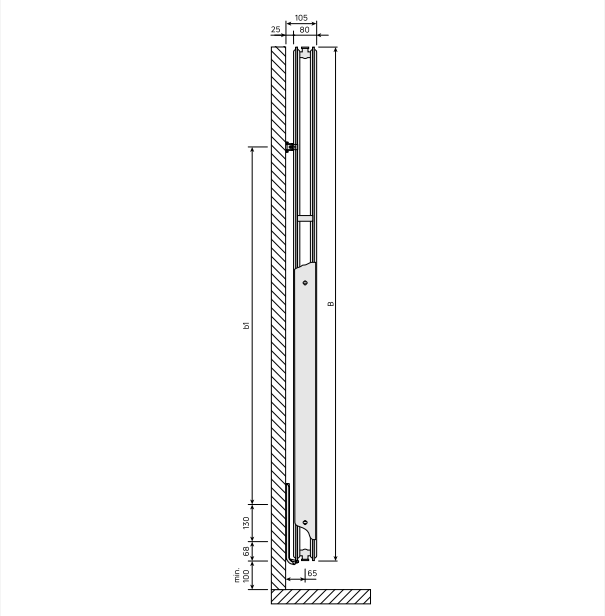

DimensionalDrawing - Vertical, type 20, sidevisning

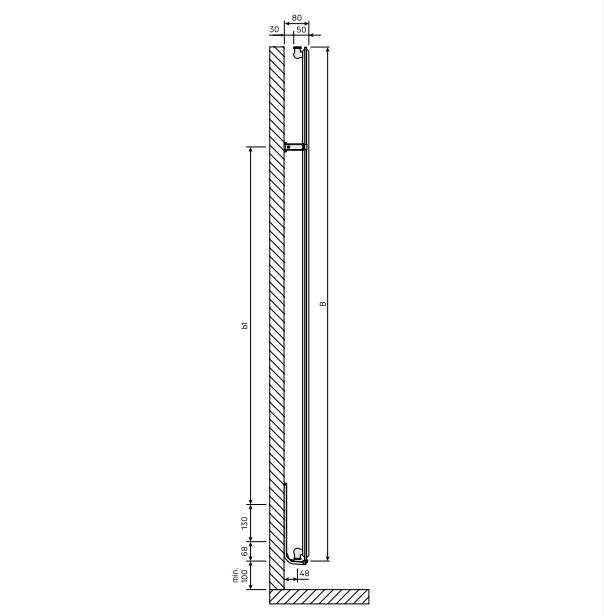

DimensionalDrawing - Vertical, type 10, sidevisning

Ressourcer

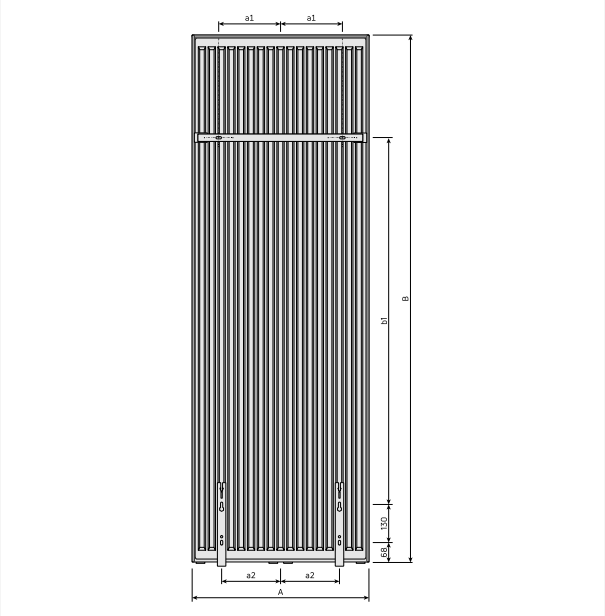

DimensionalDrawing - Vertical, type 20, 21, 22, bagfra

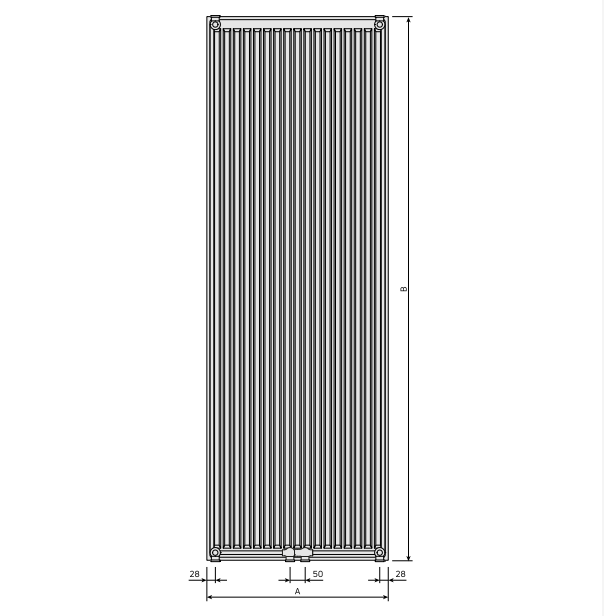

DimensionalDrawing - New Vertical, bagvisning

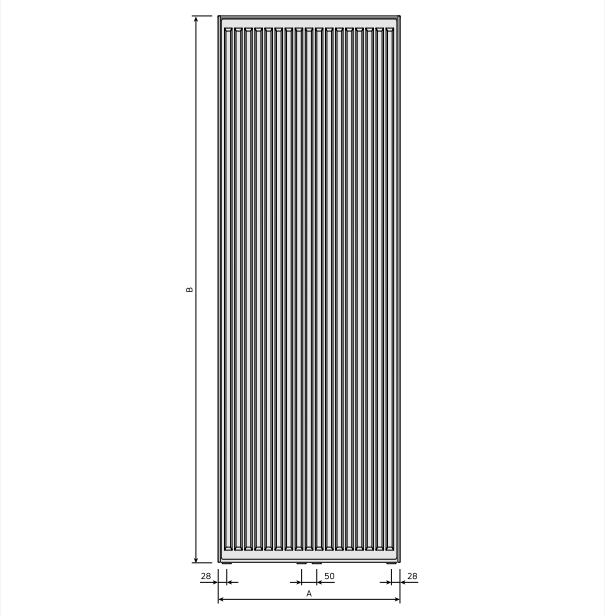

DimensionalDrawing - Vertical, type 20, 21, 22, forfra

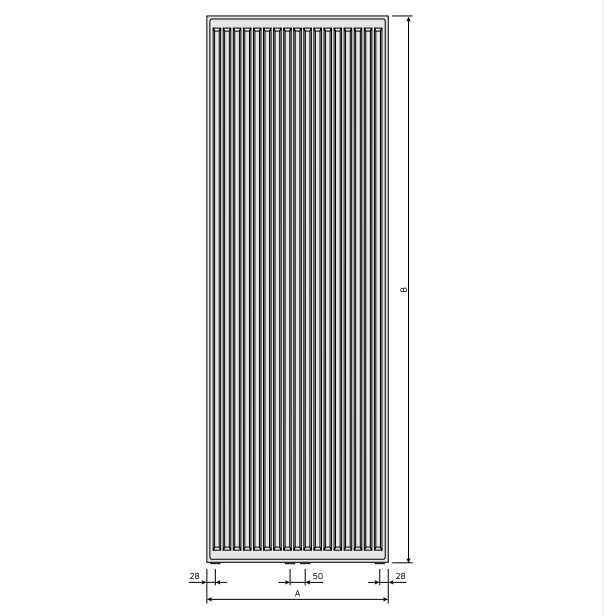

DimensionalDrawing - Vertical, type 10, forfra

Ressourcer

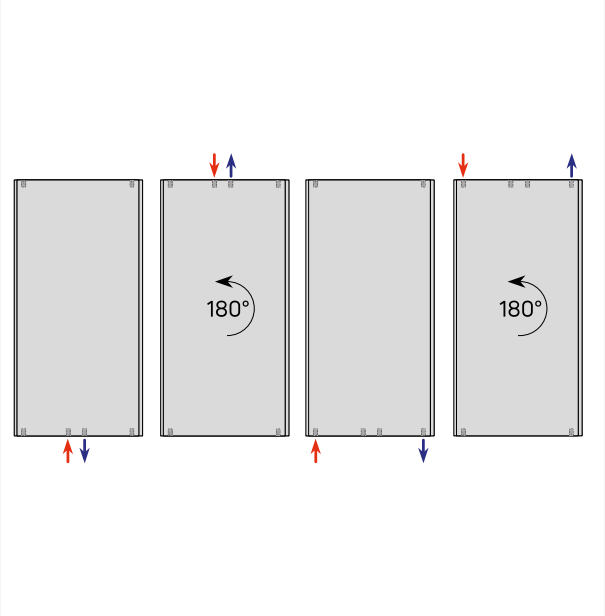

DimensionalDrawing - Vertikale tilslutningsmuligheder

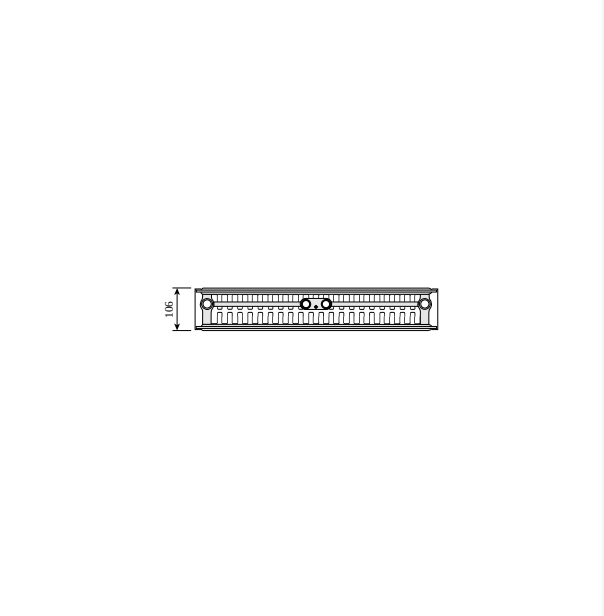

DimensionalDrawing - Vertical, type 22, set oppefra

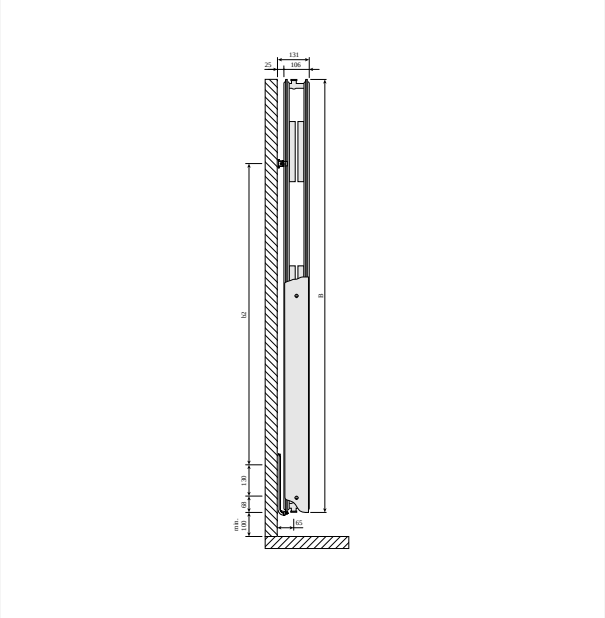

DimensionalDrawing - Vertical, type 22, sidevisning

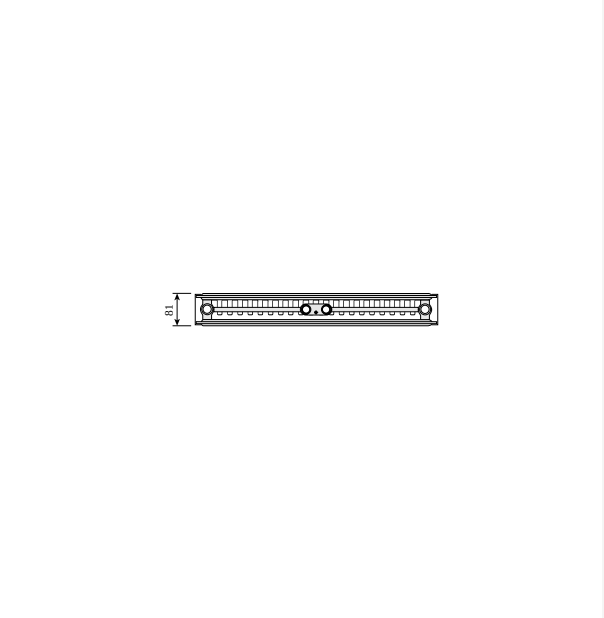

DimensionalDrawing - Vertical, type 21, set oppefra

Ressourcer

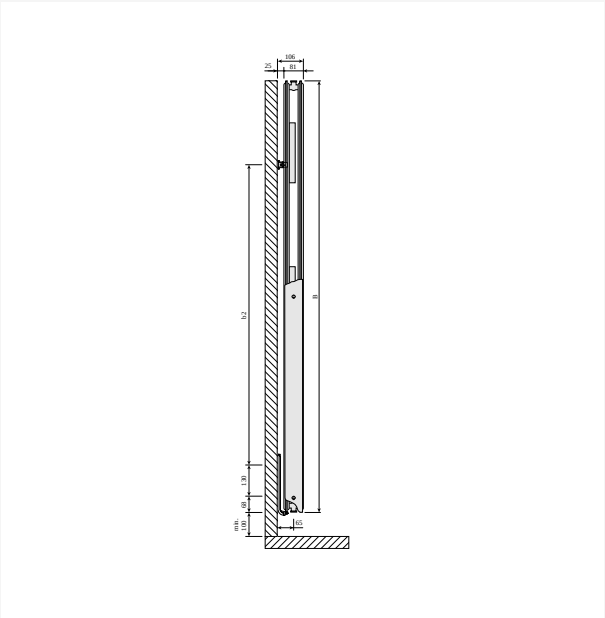

DimensionalDrawing - Vertical, type 21, sidevisning

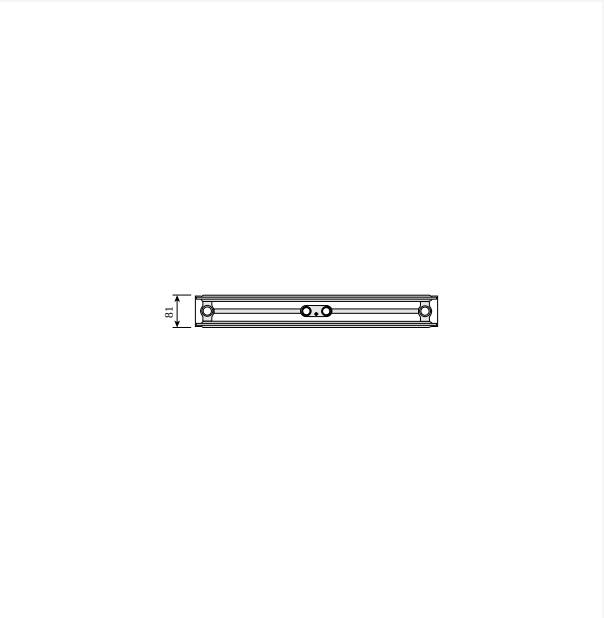

DimensionalDrawing - Vertical, type 20, set oppefra

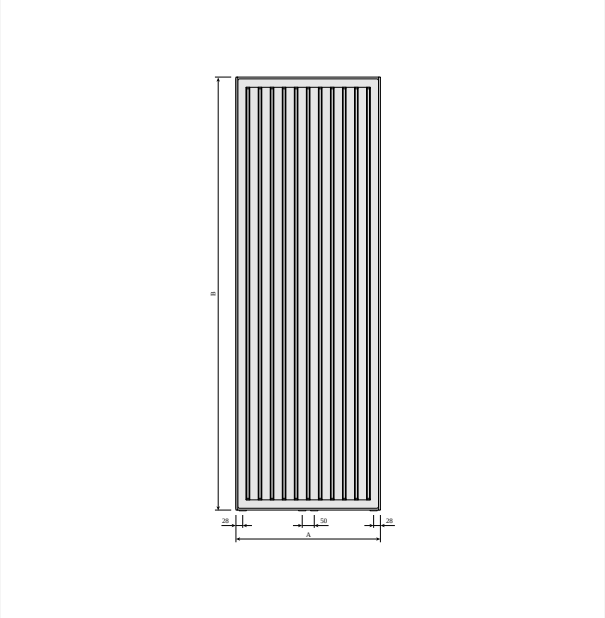

DimensionalDrawing - Vertical, typer 20, 21, 22, forfra – med sideafdækninger

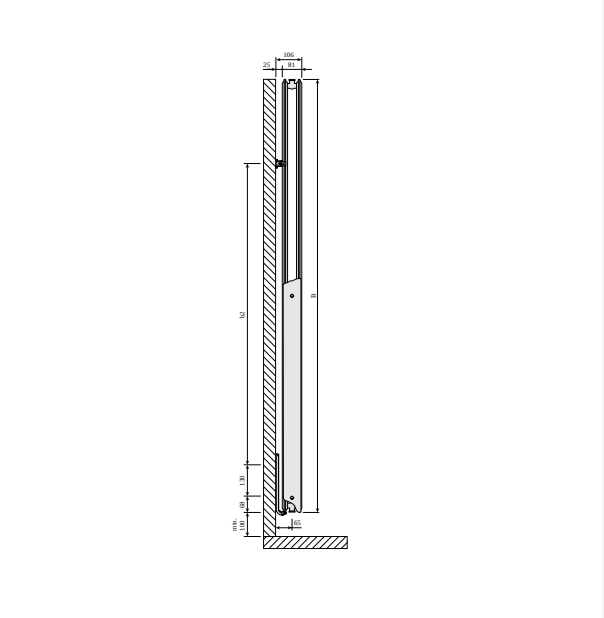

DimensionalDrawing - Vertical, type 20, sidevisning

Ressourcer

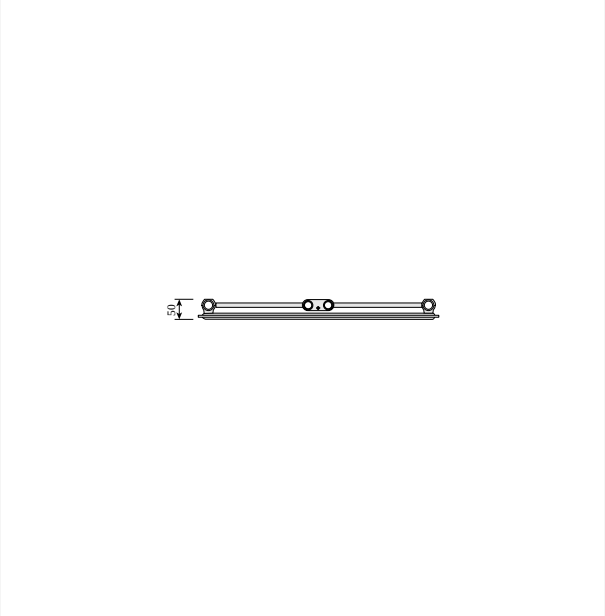

DimensionalDrawing - Vertical, type 10, set oppefra

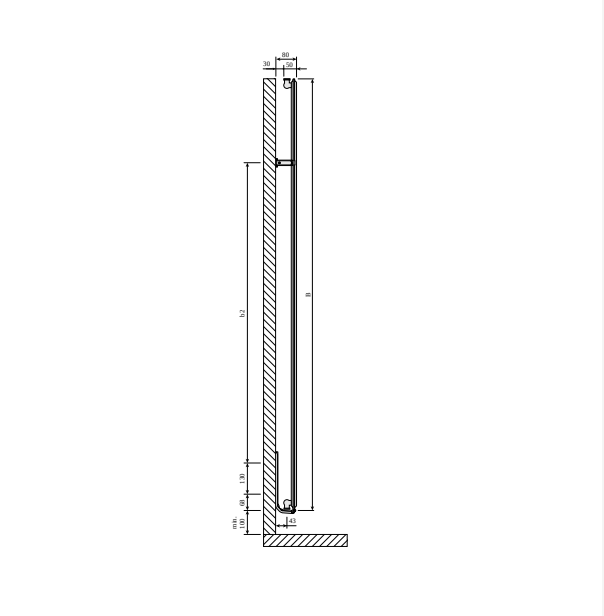

DimensionalDrawing - Vertical, type 10, sidevisning

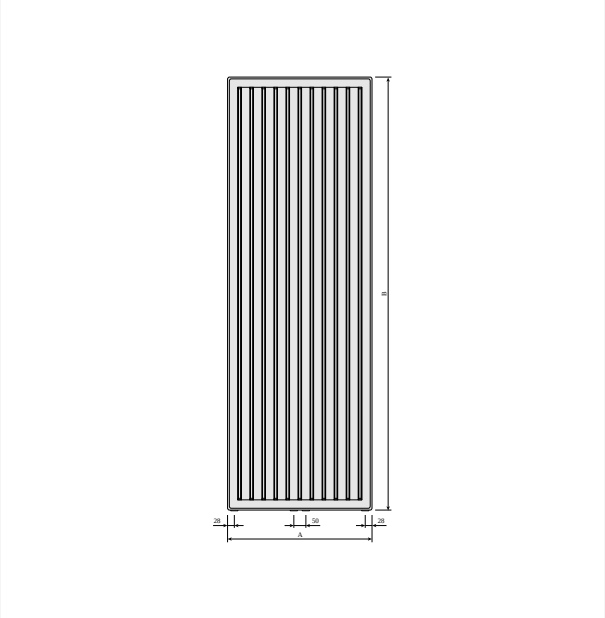

DimensionalDrawing - Vertical, type 10, forfra – uden sideafdækninger

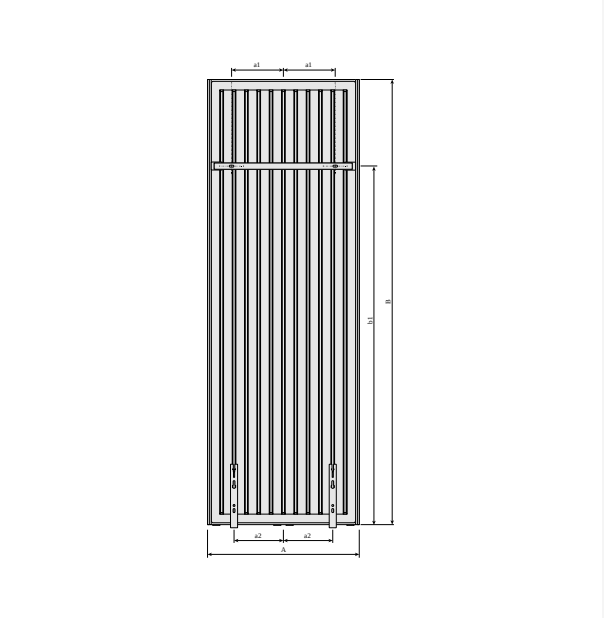

DimensionalDrawing - Vertical med MCW6 beslag, bagfra

Ressourcer

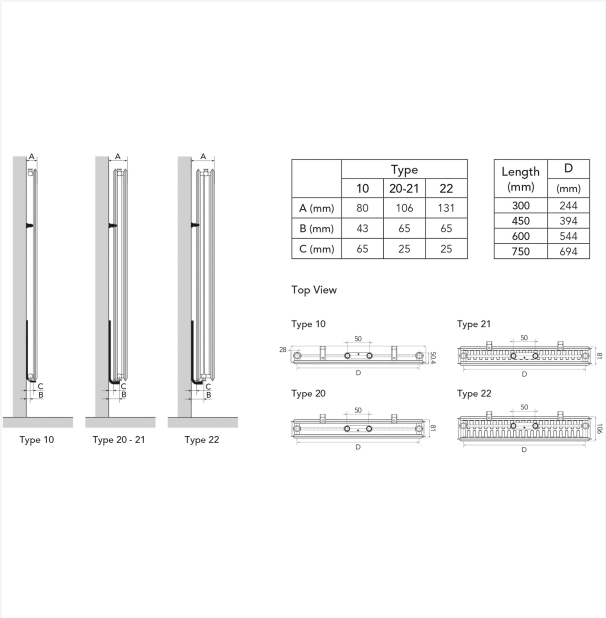

	Type		
	10	20-21	22
A (mm)	80	106	131
B (mm)	43	65	65
C (mm)	65	25	25

Length (mm)	D (mm)
300	244
450	394
600	544
750	694

DimensionalDrawing - Purmo Vertical – monteringspositioner og mål

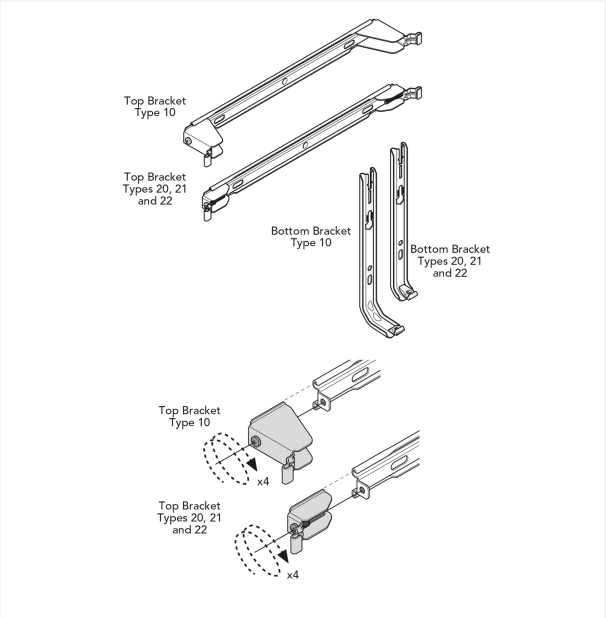

DimensionalDrawing - Purmo Vertical, Plan & Plan Plus Vertical beslag

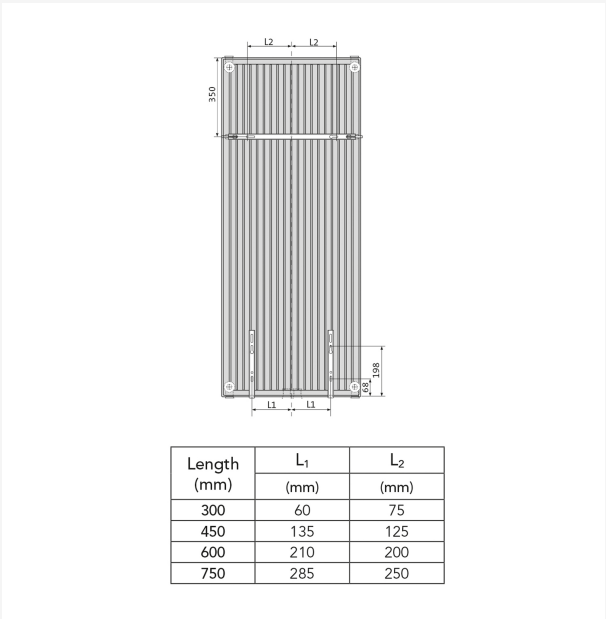

Length (mm)	L_1 (mm)	L_2 (mm)
300	60	75
450	135	125
600	210	200
750	285	250

DimensionalDrawing - Purmo Vertical Plan & Plan Plus Vertical – beslagpositioner og mål

Relaterede produkter

Multiblock

Multiblock ventil

Air Vent 1/2"

Udluftningsnøgle

Reparationsmaling spray RAL 9016

Ventil med termostatisk hoved

Ventilsæt VHX

1800

HØJDE 1800 mm	LÆNGDE	DYBDE	Varenr./ VVS	EFFEKT (W) 45/35/20°C	EFFEKT (W) 55/45/20°C	EFFEKT (W) 60/45/20°C	VOLUMEN (l)	N-ekponent	VÆGT (kg)
Type 20									
	300	80	328834030	424	468	507	4.8	1.29	25.1
	450	80	328834045	595	671	728	7.2	1.30	35.3
	600	80	328834060	750	866	939	9.7	1.31	45.5
	750	80	328834075	893	1054	1143	12.1	1.32	55.6
Type 21									
	300	80	328835030	458	531	576	4.8	1.31	26.8
	750	80	328835075	1038	1261	1369	12.1	1.33	62.9
Type 22									
	300	105	328836030	528	613	665	4.8	1.31	29.7
	450	105	328836045	767	905	982	7.3	1.32	42.8
	600	105	328836060	995	1193	1295	9.7	1.32	55.9
	750	105	328836075	1211	1476	1603	12.2	1.33	69.0

1950

HØJDE 1950 mm	LÆNGDE	DYBDE	Varenr./ VVS	EFFEKT (W) 45/35/20°C	EFFEKT (W) 55/45/20°C	EFFEKT (W) 60/45/20°C	VOLUMEN (l)	N-ekponent	VÆGT (kg)
Type 20									
	300	80	328834130	447	500	541	5.2	1.29	27.1
	450	80	328834145	631	718	778	7.8	1.30	38.2
	600	80	328834160	799	926	1004	10.4	1.31	49.3
	750	80	328834175	956	1128	1224	13.0	1.32	60.4
Type 21									
	300	80	328835130	488	567	615	5.2	1.31	28.9
	450	80	328835145	702	832	903	7.8	1.32	41.8
	600	80	328835160	904	1091	1184	10.4	1.33	54.7
	750	80	328835175	1093	1345	1460	13.0	1.33	67.6
Type 22									
	450	105	328836145	817	960	1041	7.8	1.31	45.7
	600	105	328836160	1064	1266	1373	10.4	1.32	59.7
	750	105	328836175	1301	1567	1701	13.1	1.33	73.7

2100

HØJDE 2100 mm	LÆNGDE	DYBDE	Varenr./ VVS	EFFEKT (W) 45/35/20°C	EFFEKT (W) 55/45/20°C	EFFEKT (W) 60/45/20°C	VOLUMEN (l)	N-ekponent	VÆGT (kg)
Type 20									
	300	80	328834230	470	531	576	5.6	1.30	29.1
	450	80	328834245	665	764	828	8.4	1.30	41.1
	600	80	328834260	848	987	1070	11.1	1.31	53.1
	750	80	328834275	1019	1203	1305	13.9	1.32	65.0
Type 21									
	450	80	328835245	743	886	962	8.4	1.32	44.8
Type 22									
	300	105	328836230	587	684	742	5.7	1.31	33.8
	450	105	328836245	860	1012	1098	8.4	1.32	48.6
	600	105	328836260	1122	1335	1448	11.2	1.32	63.5
	750	105	328836275	1377	1654	1795	13.9	1.32	78.3