Compact ©

Panelradiator til lukkede vandbårne varmesystemer

Datablad
2026-11-06

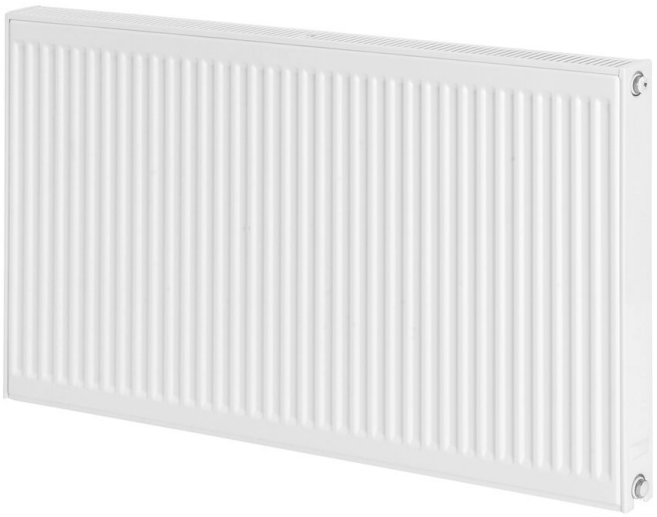

- Maksimalt driftstryk 10 bar.
- Maksimal driftstemperatur 110 °C.
- Jævn varmefordeling
- Færdigsamlet konstruktion
- Stort udvalg af farver

Compact © er en panelradiator til lukkede vandbårne centralvarmesystemer. Konstruktionen er baseret på lodrette vandkanaler med en deling på 33,3 mm. Radiatoren er fremstillet af koldvalset stål (EN 10130) og opfylder kravene i EN 442. Maksimalt driftstryk er 10 bar, og maksimal driftstemperatur er 110 °C. Radiatoren har fire G 1/2" indvendige gevindtilslutninger til sidetilslutning. Tilslutning kan udføres fra venstre eller højre side. Konstruktionen omfatter sidepaneler og toprist. Leverancen inkluderer propper, udluftningsventil og hurtigvægbeslag. Monclac-vægbeslag bestilles separat. Radiatorer over 120 kg kan ikke speciallakeres i produktionen. Galvanisering er mulig for produkter op til 2600 mm i længden. Fås i højder fra 300-900 mm og længder fra 400-3000 mm. Serien omfatter typerne C11, C21, C22 og C33. Driftsforhold og installationsmiljø skal tages i betragtning, og installationsvejledningen skal følges. Standardfarven er hvid RAL 9016 (andre farver fås mod tillæg). Garantiperioden er 10 år. Se garantibetingelserne for oplysninger om godkendte anvendelsesmiljøer.

Anvendelsesområde
Traditionel radiator med 4 x 1/2" tilslutninger, toprist og sidepaneler.

Dimensionering
Vælges ud fra det krævede varmeeffektbehov, dimensionering og trykklasse.

Anvendelse
Monteres på væggen med de medfølgende MCW-7-vægbeslag. Installation og drift skal udføres i henhold til producentens anvisninger og gældende regler.

AMA-tekst
Vandbåren panelradiator til lukkede centralvarmesystemer. Konstruktionen skal være baseret på lodrette vandkanaler med en deling på 33,3 mm for at sikre jævn og effektiv varmefordeling over hele radiatorfladen. Maksimalt driftstryk er 10 bar, og maksimal driftstemperatur er 110 °C. Radiatoren skal have fire G 1/2" indvendige gevindtilslutninger til sidetilslutning, og tilslutning skal kunne udføres fra både højre og venstre side. Konstruktionen skal omfatte formonterede sidepaneler og toprist. Leverancen skal omfatte vægbeslag, propper og udluftningsskrue. Radiatoren skal være fremstillet af koldvalset lavkulstofstål i henhold til EN 10130, og varmeeffekten skal være deklareret i henhold til EN 442. Produktet skal være CE-mærket. Standardoverfladebehandling skal være hvid RAL 9016. Andre RAL-farver fås på bestilling. Serien skal omfatte flere højder og længder, og dimensions- samt effektdata skal være tilgængelige i ETIM-data. Producenten skal være registreret i NATO's kodificeringssystem.

Specifikationer

EGENSKABER	ENHED	VÆRDIER
ETIM-klasse		EC011022
Materiale		Stål
Type		11, 21, 22, 33
Overfladestruktur		Profileret
Maks. arbejdstryk	bar	10
Antal standardtilslutninger		4
Varmeafgivelse iht. anerkendt EN 442-laboratorium		Ja
Maks. driftstemperatur	°C	110
Standardfarve		Ja
Farve		Hvid
RAL-nummer		9016
Gitter/Dækkplade		Ja
Gitter/Dækkplade		Ja
Glansværdi		Glansfuld
Gængedimension (tomme)		1/2 tomme
Tilslutning gevind		Intern gevind
Med etpunkttilslutning		Ja
Med udluftningstilslutning		Ja
Med udluftningsventil/aflufter		Ja
Med aftapningsmulighed		Ja

Dokumenter

DOKUMENTER	DOKUMENTTYPE	LINK
Taethedstest	Installation	https://asset.productmarketingcloud.com/api/assetstorage/3577_c37363c0-7a55-470a-bf93-031f44c77bbe
Varmeeffekt-beregner (EXCEL), panelradiatorer	TechDia	https://asset.productmarketingcloud.com/api/assetstorage/3577_2da398bb-5820-4a58-af2d-62333aa4e65e
Varmeeffekt-beregner (EXCEL), panelradiatorer	TechDia	https://asset.productmarketingcloud.com/api/assetstorage/3577_cab0544f-96f3-4994-bffd-08e7c8d0ba7d

Ressourcer



ProductImage - Purmo Compact, C, detail above.



ProductImage - Purmo Compact, C, product image 30 degrees.

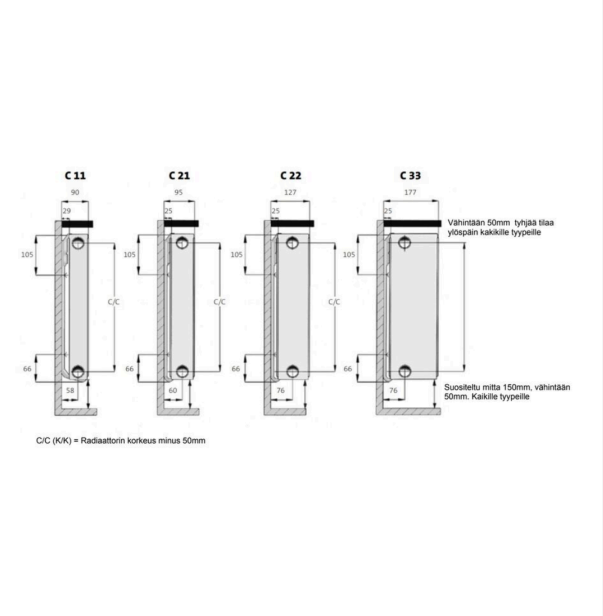

DimensionalDrawing - Monteringsvejledning til radiator

COMPACT (mm)				
	C11		C21s, C22, C33	
A	a1	a2	a1	a2
400-1600	117	-	133	-
1800	117	917	133	900
2000	117	1017	133	1000
2300	117	1150	133	1167
2600	117	1317	133	1300
3000	117	1517	133	1500

DimensionalDrawing - Compact, tabeltegning A

Ressourcer



DimensionalDrawing - Compact type 33, set oppefra

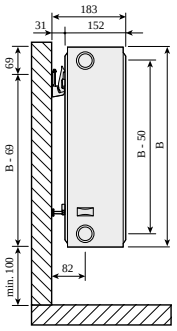

DimensionalDrawing - Compact type 33, sidevisning med SSMS vægbeslag

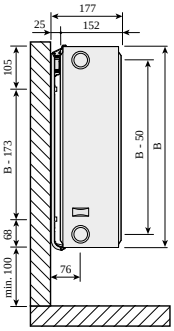

DimensionalDrawing - Compact, type 33, sidevisning med Monclac vægbeslag



DimensionalDrawing - Compact type 22, set oppefra

Ressourcer

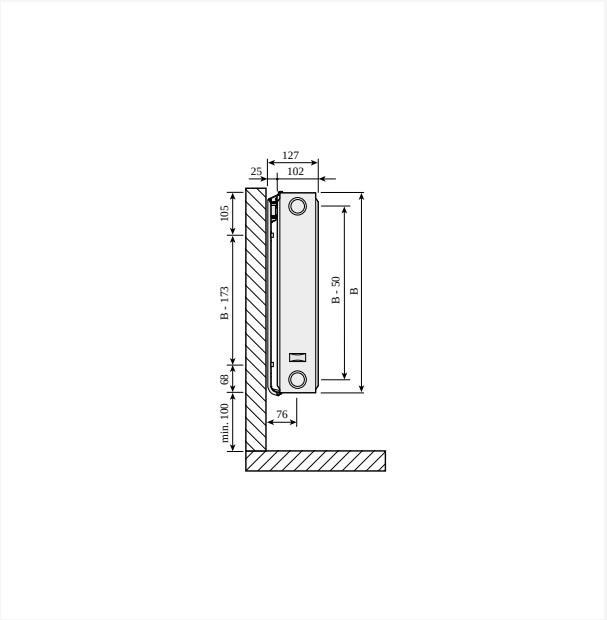

DimensionalDrawing - Compact, type 22, sidevisning med Monclac vægbeslag

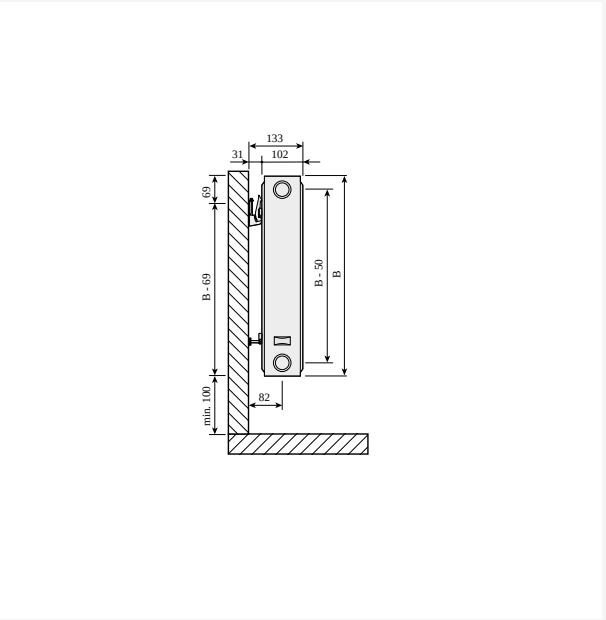

DimensionalDrawing - Compact type 22, sidevisning med SSMS vægbeslag

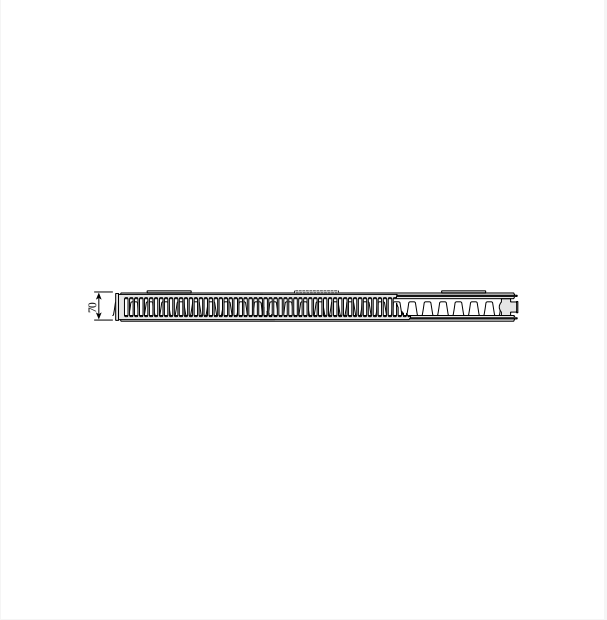

DimensionalDrawing - Compact type 21, set oppefra

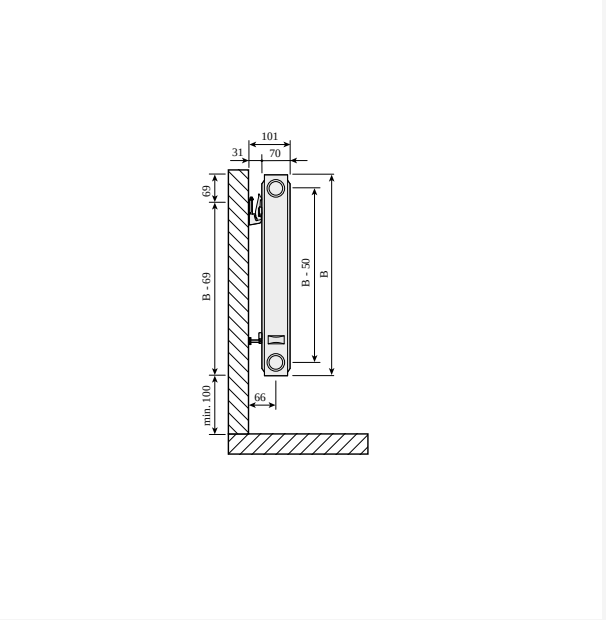

DimensionalDrawing - Compact type 21, sidevisning med SSMS vægbeslag

Ressourcer

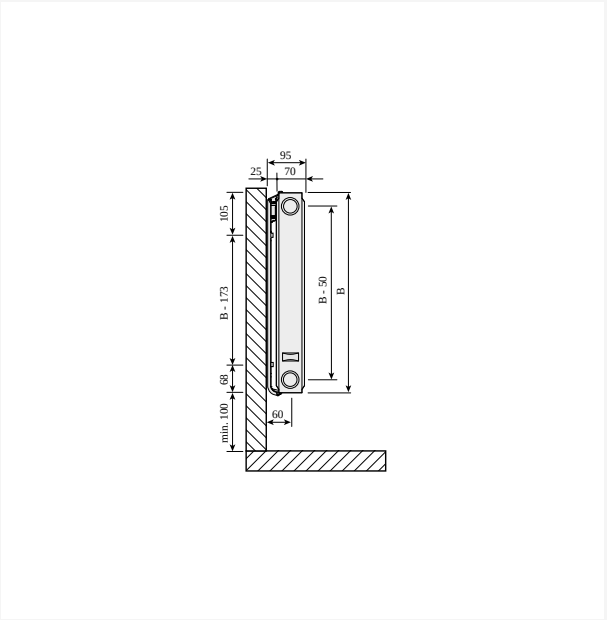

DimensionalDrawing - Compact, type 21, sidevisning med Monclac vægbeslag

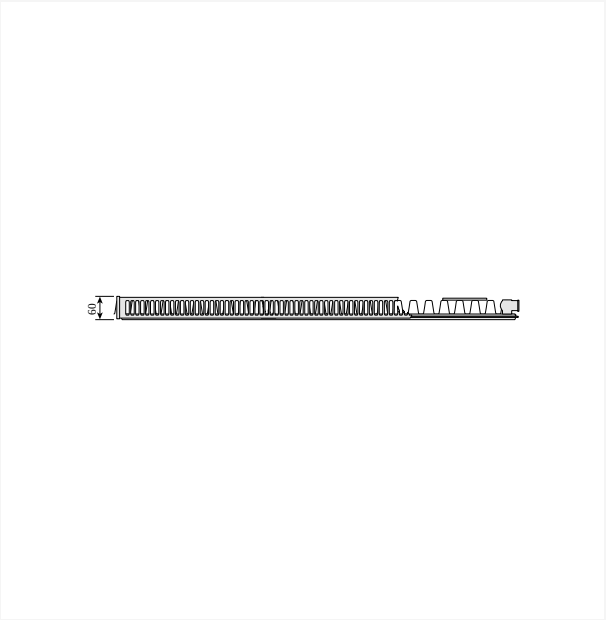

DimensionalDrawing - Compact type 11, set oppefra

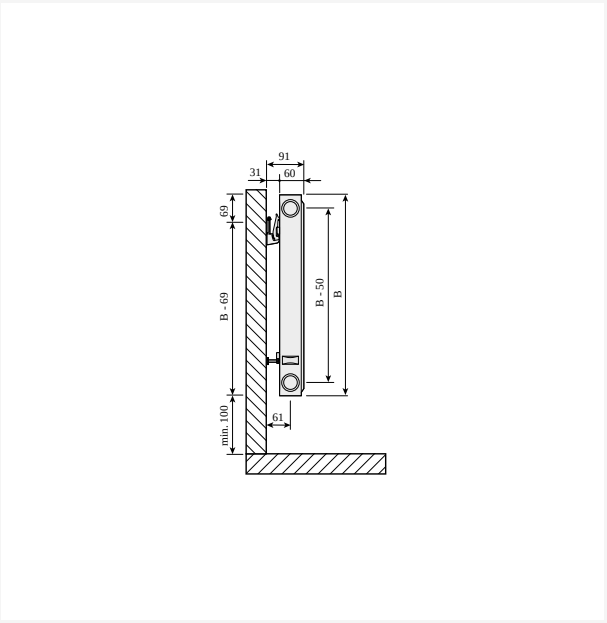

DimensionalDrawing - Compact type 11, sidevisning med SSMS vægbeslag

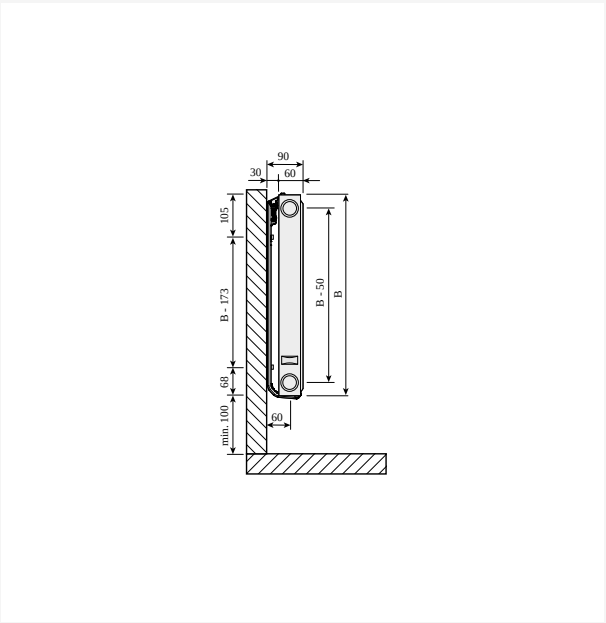

DimensionalDrawing - Compact, type 11, sidevisning med Monclac vægbeslag

Ressourcer

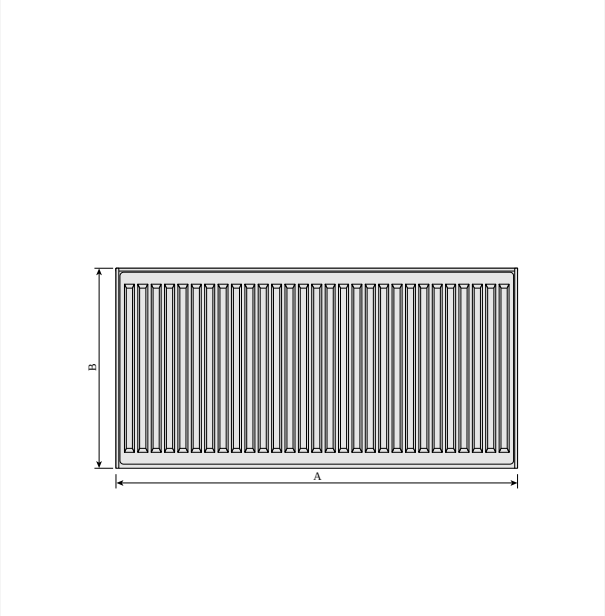

DimensionalDrawing - Compact, forfra

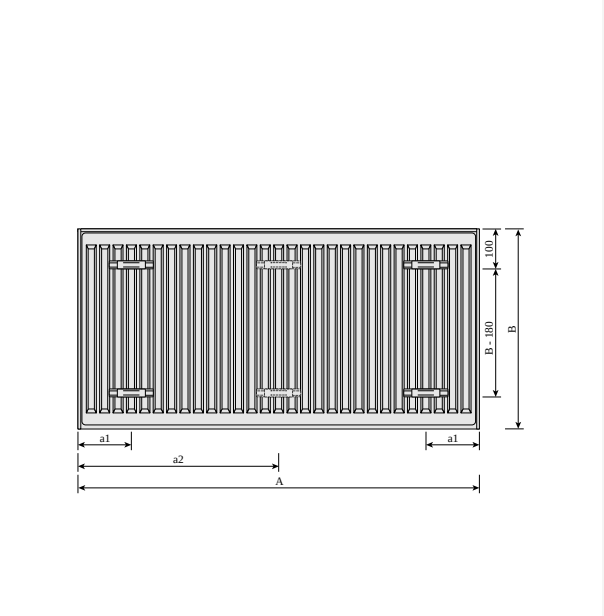

DimensionalDrawing - Compact, bagfra

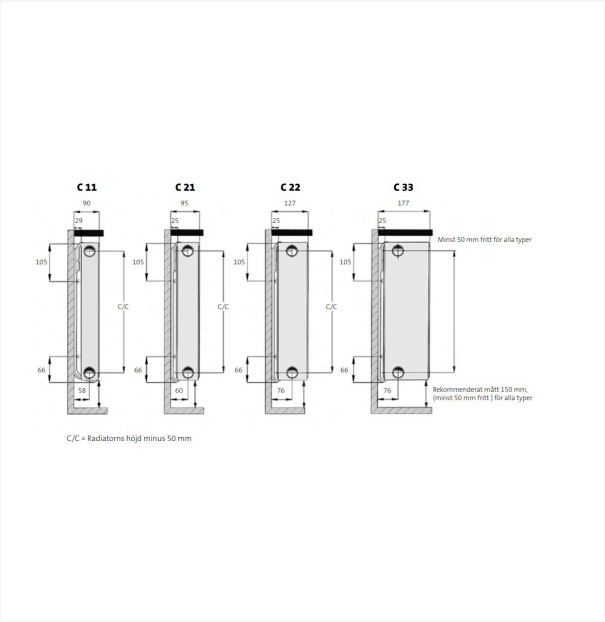

DimensionalDrawing - Installationsmål

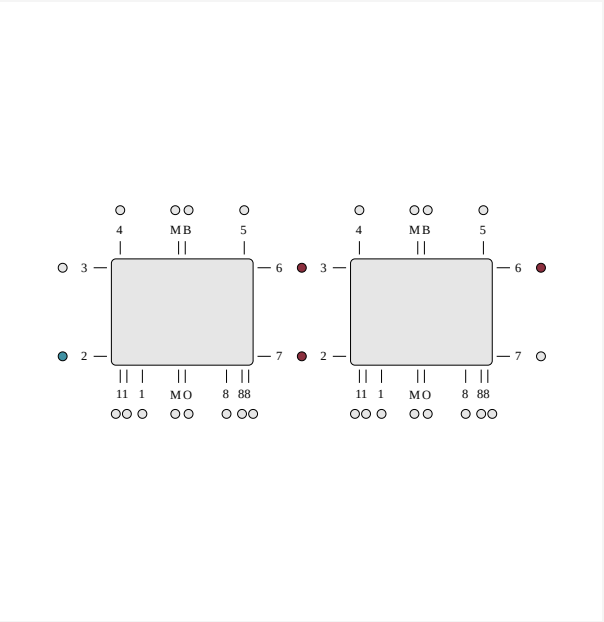

DimensionalDrawing - ETIM 62 Serieforbindelse vandret tilslutning

Ressourcer

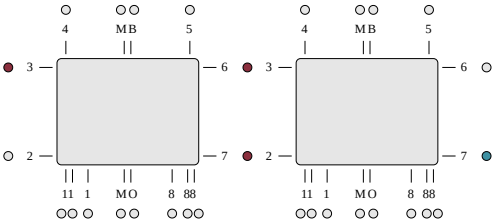

DimensionalDrawing - ETIM 37 Serieforbindelse vandret tilslutning

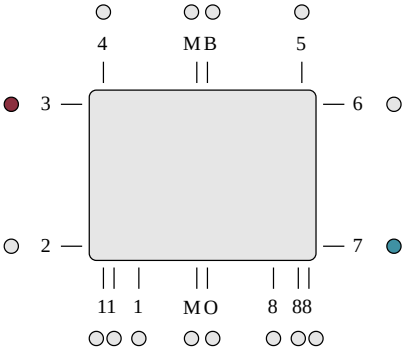

DimensionalDrawing - Diagonal tilslutning ETIM 37. Diagonal tilslutning kræver brug af en ekstern ventil. Ved diagonal tilslutning er bundtilslutningerne lukkede.

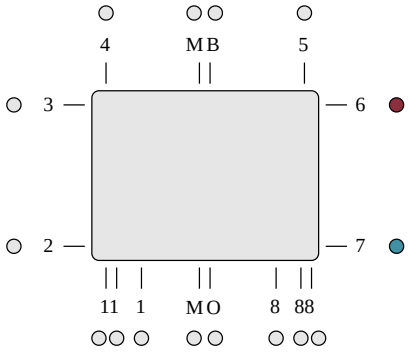

DimensionalDrawing - Sideforbindelse ETIM 67. Sideforbindelse kræver brug af en ekstern radiatorfitting eller ventil. Ved sideforbindelse tilstoppes bundtilslutningerne.

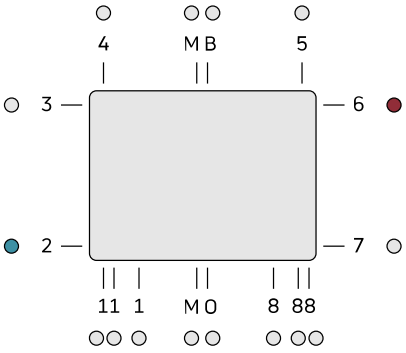

DimensionalDrawing - Diagonalforbindelse ETIM 62. Diagonalforbindelse kræver brug af en ekstern ventil. Ved diagonalforbindelse tilstoppes bundtilslutningerne.

Ressourcer

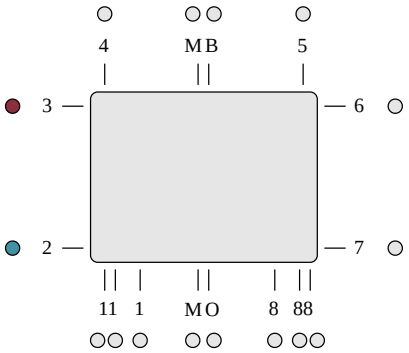

DimensionalDrawing - Sideforbindelse ETIM 32.
Sideforbindelse kræver brug af en ekstern radiatorventil.
Ved sideforbindelse tilstoppes bundtilslutningerne.

Relaterede produkter



Sensor



Toprist



Air



Udluftningsskrue- og blindproppesæt 1/2"



Reparationsmaling

Compact sidepanel



Air Vent 1/2"

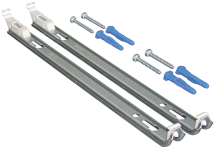

Vægbeslagssæt Monclac MCA



Udluftningsnøgle



Radiatorrensebørste

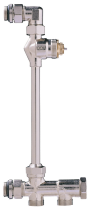

Flex Radiatorkobling



Quick-beslag (SSMS)

Relaterede produkter



Låseclips til C- og TP-radiatorer



Evosense termostathoved



Returventil RV



Lindeventil



Evosense Sprint termostathoved



Beskyttelse til gulvbeslag SK



Evoflow Radiatorventil



Termostat Evosense Public



Purmo Monclac gulvstøtte



Vægbøsning



Evosense Remote termostathoved

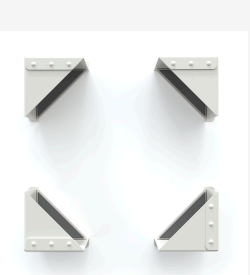

Safety Bracket

300

HØJDE 300 mm	LÆNGDE	DYBDE	Varenr./ VVS	EFFEKT (W) 45/35/20°C	EFFEKT (W) 55/45/20°C	EFFEKT (W) 60/45/20°C	VOLUMEN (l)	N-ekponent	VÆGT (kg)
Type 11									
	400	60	328631104	65	113	122	0.7	1.30	4.4
	500	60	328631105	81	141	152	0.8	1.30	5.1
	600	60	328631106	97	169	183	1.0	1.30	5.9
	700	60	328631107	113	197	213	1.2	1.30	6.7
	800	60	328631108	129	225	244	1.4	1.30	7.5
	900	60	328631109	146	253	274	1.5	1.30	8.3
	1000	60	328631110	162	281	305	1.7	1.30	9.2
	1100	60	328631111	178	309	335	1.9	1.30	10.0
	1200	60	328631112	194	338	366	2.0	1.30	1.6
	1400	60	328631114	226	394	427	2.4	1.30	12.2
	1600	60	328631116	259	450	488	2.7	1.30	13.8
	1800	60	328631118	291	506	549	3.1	1.30	15.4
	2000	60	328631120	323	563	610	3.4	1.30	17.0
	2300	60	328631123	372	647	701	3.9	1.30	19.4
	2600	60	328631126	420	731	792	4.4	1.30	21.7
	3000	60	328631130	485	844	914	5.1	1.30	24.9
Type 21									
	400	70	328633104	92	158	171	1.4	1.28	6.2
	500	70	328633105	115	198	214	1.7	1.28	7.4
	600	70	328633106	137	237	257	2.0	1.28	8.6
	700	70	328633107	160	277	300	2.4	1.28	10.0
	800	70	328633108	183	317	343	2.7	1.28	11.3
	900	70	328633109	206	356	385	3.1	1.28	12.3
	1000	70	328633110	229	396	428	3.4	1.28	13.6

300

HØJDE 300 mm	LÆNGDE	DYBDE	Varenr./ VVS	EFFEKT (W) 45/35/20°C	EFFEKT (W) 55/45/20°C	EFFEKT (W) 60/45/20°C	VOLUMEN (l)	N-ekponent	VÆGT (kg)
	1100	70	328633111	252	435	471	3.7	1.28	14.8
	1200	70	328633112	275	475	514	4.1	1.28	16.4
	1400	70	328633114	321	554	600	4.8	1.28	18.7
	1600	70	328633116	367	633	685	5.4	1.28	21.1
	1800	70	328633118	412	712	771	6.1	1.28	23.6
	2000	70	328633120	458	791	856	6.8	1.28	26.1
	2300	70	328633123	527	910	985	7.8	1.28	30.0
	2600	70	328633126	596	1029	1113	8.8	1.28	33.7
	3000	70	328633130	687	1187	1285	10.2	1.28	38.7
Type 22									
	400	102	328634104	113	197	213	1.4	1.31	7.2
	500	102	328634105	141	246	267	1.7	1.31	8.5
	600	102	328634106	169	295	320	2.0	1.31	10.1
	700	102	328634107	197	345	374	2.4	1.31	11.4
	800	102	328634108	225	394	427	2.7	1.31	12.8
	900	102	328634109	253	443	480	3.1	1.31	14.2
	1000	102	328634110	282	492	534	3.4	1.31	15.6
	1100	102	328634111	310	542	587	3.7	1.31	17.4
	1200	102	328634112	338	591	640	4.1	1.31	18.5
	1400	102	328634114	394	689	747	4.8	1.31	21.3
	1600	102	328634116	451	788	854	5.4	1.31	24.2
	1800	102	328634118	507	886	961	6.1	1.31	27.1
	2000	102	328634120	563	985	1067	6.8	1.31	29.9
	2300	102	328634123	648	1132	1228	7.8	1.31	34.1
	2600	102	328634126	732	1280	1388	8.8	1.31	38.5
	3000	102	328634130	845	1477	1601	10.2	1.31	44.9

300

HØJDE 300 mm	LÆNGDE	DYBDE	Varenr./ VVS	EFFEKT (W) 45/35/20°C	EFFEKT (W) 55/45/20°C	EFFEKT (W) 60/45/20°C	VOLUMEN (l)	N-ekponent	VÆGT (kg)
Type 33									
	400	152	328636104	157	275	299	2.0	1.31	1.3
	500	152	328636105	196	344	373	2.5	1.31	12.4
	600	152	328636106	236	413	448	3.1	1.31	14.5
	700	152	328636107	275	482	523	3.6	1.31	16.7
	800	152	328636108	314	551	597	4.1	1.31	18.8
	900	152	328636109	354	620	672	4.6	1.31	2.9
	1000	152	328636110	393	688	747	5.1	1.31	23.5
	1100	152	328636111	432	757	821	5.6	1.31	25.2
	1200	152	328636112	472	826	896	6.1	1.31	27.3
	1400	152	328636114	550	964	1045	7.1	1.31	31.6
	1600	152	328636116	629	1101	1195	8.2	1.31	35.8
	1800	152	328636118	707	1239	1344	9.2	1.31	4.7
	2000	152	328636120	786	1377	1493	10.2	1.31	44.3
	2300	152	328636123	904	1583	1717	11.7	1.31	5.7
	2600	152	328636126	1022	1790	1941	13.3	1.31	57.9
	3000	152	328636130	1179	2065	2240	15.3	1.31	65.6

400

HØJDE 400 mm	LÆNGDE	DYBDE	Varenr./ VVS	EFFEKT (W) 45/35/20°C	EFFEKT (W) 55/45/20°C	EFFEKT (W) 60/45/20°C	VOLUMEN (l)	N-ekponent	VÆGT (kg)
Type 11									
	400	60	328641104	84	146	158	0.9	1.30	5.5
	500	60	328641105	105	183	198	1.1	1.30	6.5
	600	60	328641106	126	219	238	1.3	1.30	7.6
	700	60	328641107	147	256	277	1.5	1.30	8.7
	800	60	328641108	168	292	317	1.8	1.30	9.7
	900	60	328641109	189	329	356	2.0	1.30	1.8
	1000	60	328641110	210	366	396	2.2	1.30	11.8
	1100	60	328641111	231	402	436	2.4	1.30	12.9
	1200	60	328641112	252	439	475	2.6	1.30	14.0
	1400	60	328641114	294	512	555	3.1	1.30	16.1
	1600	60	328641116	335	585	634	3.5	1.30	18.2
	1800	60	328641118	377	658	713	4.0	1.30	2.4
	2000	60	328641120	419	731	792	4.4	1.30	22.5
	2300	60	328641123	482	841	911	5.1	1.30	25.7
	2600	60	328641126	545	950	1030	5.7	1.30	28.9
	3000	60	328641130	629	1097	1188	6.6	1.30	33.2
Type 21									
	400	70	328643104	115	199	215	1.8	1.29	7.7
	500	70	328643105	143	249	269	2.3	1.29	9.4
	600	70	328643106	172	298	323	2.7	1.29	11.1
	700	70	328643107	200	348	377	3.1	1.29	12.8
	800	70	328643108	229	398	431	3.6	1.29	14.5
	900	70	328643109	258	448	485	4.0	1.29	16.2
	1000	70	328643110	286	497	539	4.5	1.29	17.9
	1100	70	328643111	315	547	592	5.0	1.29	19.6

400

HØJDE 400 mm	LÆNGDE	DYBDE	Varenr./ VVS	EFFEKT (W) 45/35/20°C	EFFEKT (W) 55/45/20°C	EFFEKT (W) 60/45/20°C	VOLUMEN (l)	N-ekponent	VÆGT (kg)
	1200	70	328643112	344	597	646	5.4	1.29	21.3
	1400	70	328643114	401	696	754	6.3	1.29	24.6
	1600	70	328643116	458	796	862	7.2	1.29	28.3
	1800	70	328643118	515	895	969	8.1	1.29	31.4
	2000	70	328643120	573	994	1077	9.0	1.29	34.8
	2300	70	328643123	658	1144	1239	10.3	1.29	39.9
	2600	70	328643126	744	1293	1400	11.7	1.29	44.9
	3000	70	328643130	859	1492	1616	13.5	1.29	51.7
Type 22									
	400	102	328644104	142	249	270	1.8	1.32	9.2
	500	102	328644105	177	311	338	2.3	1.32	11.3
	600	102	328644106	213	374	405	2.7	1.32	13.3
	700	102	328644107	248	436	473	3.1	1.32	15.0
	800	102	328644108	284	498	540	3.6	1.32	16.9
	900	102	328644109	319	560	608	4.0	1.32	18.8
	1000	102	328644110	355	623	675	4.5	1.32	2.7
	1100	102	328644111	390	685	743	5.0	1.32	22.6
	1200	102	328644112	426	747	811	5.4	1.32	24.6
	1400	102	328644114	497	872	946	6.3	1.32	28.4
	1600	102	328644116	568	996	1081	7.2	1.32	32.3
	1800	102	328644118	639	1121	1216	8.1	1.32	36.1
	2000	102	328644120	710	1245	1351	9.0	1.32	40.0
	2300	102	328644123	816	1432	1554	10.3	1.32	45.7
	2600	102	328644126	923	1619	1756	11.7	1.32	51.6
	3000	102	328644130	1064	1868	2026	13.5	1.32	59.2
Type 33									

400

HØJDE 400 mm	LÆNGDE	DYBDE	Varenr./ VVS	EFFEKT (W) 45/35/20°C	EFFEKT (W) 55/45/20°C	EFFEKT (W) 60/45/20°C	VOLUMEN (l)	N-ekponent	VÆGT (kg)
	400	152	328646104	196	345	375	2.7	1.33	13.5
	500	152	328646105	245	432	468	3.4	1.33	16.4
	600	152	328646106	294	518	562	4.0	1.33	19.2
	700	152	328646107	343	604	656	4.7	1.33	22.1
	800	152	328646108	392	691	749	5.4	1.33	25.0
	900	152	328646109	441	777	843	6.0	1.33	27.9
	1000	152	328646110	490	863	937	6.7	1.33	3.8
	1100	152	328646111	539	950	1031	7.4	1.33	33.6
	1200	152	328646112	588	1036	1124	8.0	1.33	36.5
	1400	152	328646114	686	1209	1312	9.4	1.33	42.3
	1600	152	328646116	785	1381	1499	10.7	1.33	48.5
	1800	152	328646118	883	1554	1686	12.1	1.33	53.9
	2000	152	328646120	981	1726	1874	13.4	1.33	59.6
	2300	152	328646123	1128	1985	2155	15.4	1.33	68.2
	2600	152	328646126	1275	2244	2436	17.4	1.33	76.9
	3000	152	328646130	1471	2590	2811	20.1	1.33	88.4

450

HØJDE 450 mm	LÆNGDE	DYBDE	Varenr./ VVS	EFFEKT (W) 45/35/20°C	EFFEKT (W) 55/45/20°C	EFFEKT (W) 60/45/20°C	VOLUMEN (l)	N-ekponent	VÆGT (kg)
Type 11									
	400	60	328641504	93	162	176	1.0	1.30	6.4
	500	60	328641505	116	203	220	1.3	1.30	7.6
	600	60	328641506	139	243	264	1.5	1.30	8.9
	700	60	328641507	163	284	308	1.8	1.30	1.2
	800	60	328641508	186	325	352	2.0	1.30	11.4
	900	60	328641509	209	365	396	2.3	1.30	12.7
	1000	60	328641510	232	406	440	2.5	1.30	14.0
	1100	60	328641511	256	446	484	2.8	1.30	15.2
	1200	60	328641512	279	487	528	3.0	1.30	16.5
	1400	60	328641514	325	568	616	3.5	1.30	19.4
	1600	60	328641516	372	649	703	4.0	1.30	21.5
	1800	60	328641518	418	730	791	4.5	1.30	24.5
	2000	60	328641520	465	811	879	5.0	1.30	26.6
	2300	60	328641523	535	933	1011	5.8	1.30	3.4
	2600	60	328641526	604	1055	1143	6.5	1.30	34.2
	3000	60	328641530	697	1217	1319	7.5	1.30	39.2
Type 21									
	400	70	328643504	125	218	236	2.0	1.30	9.3
	500	70	328643505	157	273	296	2.5	1.30	11.3
	600	70	328643506	188	327	355	3.0	1.30	13.4
	700	70	328643507	219	382	414	3.5	1.30	15.4
	800	70	328643508	250	436	473	4.0	1.30	17.4
	900	70	328643509	282	491	532	4.5	1.30	19.4
	1000	70	328643510	313	545	591	5.0	1.30	21.4
	1100	70	328643511	344	600	650	5.5	1.30	23.5

450

HØJDE 450 mm	LÆNGDE	DYBDE	Varenr./ VVS	EFFEKT (W) 45/35/20°C	EFFEKT (W) 55/45/20°C	EFFEKT (W) 60/45/20°C	VOLUMEN (l)	N-ekponent	VÆGT (kg)
	1200	70	328643512	376	654	709	6.0	1.30	25.5
	1400	70	328643514	438	764	827	7.0	1.30	29.5
	1600	70	328643516	501	873	946	8.0	1.30	33.6
	1800	70	328643518	564	982	1064	9.0	1.30	37.7
	2000	70	328643520	626	1091	1182	10.0	1.30	41.6
	2300	70	328643523	720	1254	1359	11.5	1.30	47.7
	2600	70	328643526	814	1418	1537	13.0	1.30	53.8
	3000	70	328643530	939	1636	1773	15.0	1.30	61.9
Type 22									
	400	102	328644504	156	274	297	2.0	1.32	1.6
	500	102	328644505	195	343	372	2.5	1.32	13.0
	600	102	328644506	234	411	446	3.0	1.32	15.3
	700	102	328644507	273	480	521	3.5	1.32	17.6
	800	102	328644508	312	548	595	4.0	1.32	19.9
	900	102	328644509	351	617	669	4.5	1.32	22.2
	1000	102	328644510	390	685	744	5.0	1.32	24.5
	1100	102	328644511	429	754	818	5.5	1.32	26.8
	1200	102	328644512	468	822	892	6.0	1.32	29.1
	1400	102	328644514	546	960	1041	7.0	1.32	33.7
	1600	102	328644516	624	1097	1190	8.0	1.32	38.3
	1800	102	328644518	702	1234	1339	9.0	1.32	43.0
	2000	102	328644520	780	1371	1487	10.0	1.32	47.6
	2300	102	328644523	897	1576	1711	11.5	1.32	54.5
	2600	102	328644526	1014	1782	1934	13.0	1.32	61.4
	3000	102	328644530	1169	2056	2231	15.0	1.32	7.6
Type 33									

450

HØJDE 450 mm	LÆNGDE	DYBDE	Varenr./ VVS	EFFEKT (W) 45/35/20°C	EFFEKT (W) 55/45/20°C	EFFEKT (W) 60/45/20°C	VOLUMEN (l)	N-ekponent	VÆGT (kg)
	400	152	328646504	215	379	411	3.0	1.33	15.8
	500	152	328646505	268	473	514	3.8	1.33	19.2
	600	152	328646506	322	568	617	4.5	1.33	22.7
	700	152	328646507	376	663	720	5.3	1.33	26.1
	800	152	328646508	429	757	822	6.0	1.33	29.6
	900	152	328646509	483	852	925	6.8	1.33	33.7
	1000	152	328646510	536	947	1028	7.5	1.33	36.5
	1100	152	328646511	590	1041	1131	8.3	1.33	39.9
	1200	152	328646512	644	1136	1233	9.0	1.33	43.3
	1400	152	328646514	751	1326	1439	10.5	1.33	5.2
	1600	152	328646516	858	1515	1645	12.0	1.33	57.1
	1800	152	328646518	966	1704	1850	13.5	1.33	64.1
	2000	152	328646520	1073	1894	2056	15.0	1.33	7.9
	2300	152	328646523	1234	2178	2364	17.3	1.33	81.2
	2600	152	328646526	1395	2462	2673	19.5	1.33	91.6
	3000	152	328646530	1609	2840	3084	22.5	1.33	107.4

500

HØJDE 500 mm	LÆNGDE	DYBDE	Varenr./ VVS	EFFEKT (W) 45/35/20°C	EFFEKT (W) 55/45/20°C	EFFEKT (W) 60/45/20°C	VOLUMEN (l)	N-ekponent	VÆGT (kg)
Type 11									
	400	60	328651104	102	178	193	1.1	1.31	6.5
	500	60	328651105	127	223	241	1.4	1.31	7.8
	600	60	328651106	153	267	290	1.6	1.31	9.2
	700	60	328651107	178	312	338	1.9	1.31	1.6
	800	60	328651108	204	356	386	2.2	1.31	12.0
	900	60	328651109	229	401	434	2.4	1.31	13.3
	1000	60	328651110	255	445	483	2.7	1.31	14.8
	1100	60	328651111	280	490	531	3.0	1.31	16.4
	1200	60	328651112	306	534	579	3.2	1.31	17.5
	1400	60	328651114	357	623	676	3.8	1.31	2.2
	1600	60	328651116	408	712	772	4.3	1.31	22.9
	1800	60	328651118	459	801	869	4.9	1.31	25.7
	2000	60	328651120	510	890	965	5.4	1.31	28.4
	2300	60	328651123	586	1024	1110	6.2	1.31	32.6
	2600	60	328651126	663	1158	1255	7.0	1.31	36.7
	3000	60	328651130	765	1336	1448	8.1	1.31	43.0
Type 21									
	400	70	328653104	136	237	257	2.2	1.31	9.6
	500	70	328653105	170	296	321	2.8	1.31	11.7
	600	70	328653106	204	356	386	3.3	1.31	13.8
	700	70	328653107	237	415	450	3.9	1.31	15.9
	800	70	328653108	271	474	514	4.4	1.31	18.1
	900	70	328653109	305	533	578	5.0	1.31	2.1
	1000	70	328653110	339	593	643	5.5	1.31	22.2
	1100	70	328653111	373	652	707	6.0	1.31	24.3

500

HØJDE 500 mm	LÆNGDE	DYBDE	Varenr./ VVS	EFFEKT (W) 45/35/20°C	EFFEKT (W) 55/45/20°C	EFFEKT (W) 60/45/20°C	VOLUMEN (l)	N-ekponent	VÆGT (kg)
	1200	70	328653112	407	711	771	6.6	1.31	26.4
	1400	70	328653114	475	830	900	7.7	1.31	3.5
	1600	70	328653116	543	948	1028	8.8	1.31	34.7
	1800	70	328653118	611	1067	1157	9.9	1.31	38.9
	2000	70	328653120	679	1185	1285	11.0	1.31	43.9
	2300	70	328653123	780	1363	1478	12.7	1.31	49.4
	2600	70	328653126	882	1541	1671	14.3	1.31	55.6
	3000	70	328653130	1018	1778	1928	16.5	1.31	64.0
Type 22									
	400	102	328654104	169	299	324	2.2	1.33	11.2
	500	102	328654105	212	373	405	2.8	1.33	13.7
	600	102	328654106	254	448	486	3.3	1.33	16.4
	700	102	328654107	297	522	567	3.9	1.33	18.6
	800	102	328654108	339	597	648	4.4	1.33	2.9
	900	102	328654109	381	672	729	5.0	1.33	23.4
	1000	102	328654110	424	746	810	5.5	1.33	25.8
	1100	102	328654111	466	821	891	6.0	1.33	28.3
	1200	102	328654112	508	896	972	6.6	1.33	3.6
	1400	102	328654114	593	1045	1134	7.7	1.33	35.5
	1600	102	328654116	678	1194	1296	8.8	1.33	4.3
	1800	102	328654118	763	1343	1458	9.9	1.33	45.2
	2000	102	328654120	847	1493	1620	11.0	1.33	5.1
	2300	102	328654123	974	1717	1863	12.7	1.33	57.3
	2600	102	328654126	1102	1940	2106	14.3	1.33	64.6
	3000	102	328654130	1271	2239	2430	16.5	1.33	74.3
Type 33									

500

HØJDE 500 mm	LÆNGDE	DYBDE	Varenr./ VVS	EFFEKT (W) 45/35/20°C	EFFEKT (W) 55/45/20°C	EFFEKT (W) 60/45/20°C	VOLUMEN (l)	N-ekponent	VÆGT (kg)
	400	152	328656104	232	411	447	3.3	1.34	16.6
	500	152	328656105	290	514	558	4.1	1.34	2.2
	600	152	328656106	349	617	670	4.9	1.34	23.9
	700	152	328656107	407	719	781	5.7	1.34	27.6
	800	152	328656108	465	822	893	6.6	1.34	31.1
	900	152	328656109	523	925	1005	7.4	1.34	34.8
	1000	152	328656110	581	1028	1116	8.2	1.34	38.5
	1100	152	328656111	639	1131	1228	9.0	1.34	42.4
	1200	152	328656112	697	1233	1340	9.8	1.34	45.7
	1400	152	328656114	813	1439	1563	11.5	1.34	52.9
	1600	152	328656116	930	1645	1786	13.1	1.34	6.2
	1800	152	328656118	1046	1850	2009	14.8	1.34	67.5
	2000	152	328656120	1162	2056	2233	16.4	1.34	74.7
	2300	152	328656123	1336	2364	2567	18.9	1.34	85.6
	2600	152	328656126	1511	2672	2902	21.3	1.34	96.6
	3000	152	328656130	1743	3084	3349	24.6	1.34	111.9

550

HØJDE 550 mm	LÆNGDE	DYBDE	Varenr./ VVS	EFFEKT (W) 45/35/20°C	EFFEKT (W) 55/45/20°C	EFFEKT (W) 60/45/20°C	VOLUMEN (l)	N-ekponent	VÆGT (kg)
Type 11									
	400	60	F061105504010300	111	193	210	1.2	1.31	7.3
	500	60	F061105505010300	138	242	262	1.5	1.31	8.8
	600	60	F061105506010300	166	290	315	1.8	1.31	1.2
	700	60	F061105507010300	194	339	367	2.1	1.31	11.8
	800	60	F061105508010300	221	387	419	2.4	1.31	13.2
	900	60	F061105509010300	249	435	472	2.7	1.31	14.7
	1000	60	F061105510010300	277	484	524	3.0	1.31	16.1
	1100	60	F061105511010300	304	532	577	3.3	1.31	17.6
	1200	60	F061105512010300	332	580	629	3.6	1.31	19.1
	1400	60	F061105514010300	387	677	734	4.2	1.31	22.5
	1600	60	F061105516010300	443	774	839	4.8	1.31	25.5
	1800	60	F061105518010300	498	871	944	5.4	1.31	28.0
	2000	60	F061105520010300	553	967	1049	6.0	1.31	3.9
	2300	60	F061105523010300	636	1112	1206	6.9	1.31	35.3
	2600	60	F061105526010300	719	1257	1363	7.8	1.31	39.8
	3000	60	F061105530010300	830	1451	1573	9.0	1.31	45.7
Type 21									
	400	70	F062105504010300	146	255	277	2.4	1.31	1.4
	500	70	F062105505010300	182	319	346	3.0	1.31	12.8
	600	70	F062105506010300	219	383	415	3.7	1.31	15.3
	700	70	F062105507010300	255	447	484	4.3	1.31	17.7
	800	70	F062105508010300	291	511	554	4.9	1.31	2.2
	900	70	F062105509010300	328	574	623	5.5	1.31	22.6
	1000	70	F062105510010300	364	638	692	6.1	1.31	25.6
	1100	70	F062105511010300	401	702	761	6.7	1.31	27.5

550

HØJDE 550 mm	LÆNGDE	DYBDE	Varenr./ VVS	EFFEKT (W) 45/35/20°C	EFFEKT (W) 55/45/20°C	EFFEKT (W) 60/45/20°C	VOLUMEN (l)	N-ekponent	VÆGT (kg)
	1200	70	F062105512010300	437	766	831	7.3	1.31	30.0
	1400	70	F062105514010300	510	893	969	8.5	1.31	34.9
	1600	70	F062105516010300	583	1021	1107	9.8	1.31	39.8
	1800	70	F062105518010300	656	1149	1246	11.0	1.31	44.7
	2000	70	F062105520010300	728	1276	1384	12.2	1.31	49.6
	2300	70	F062105523010300	838	1468	1592	14.0	1.31	56.9
	2600	70	F062105526010300	947	1659	1799	15.9	1.31	64.3
	3000	70	F062105530010300	1093	1915	2076	18.3	1.31	74.9
Type 22									
	400	102	F062205504010300	183	322	350	2.4	1.33	12.2
	500	102	F062205505010300	228	403	437	3.0	1.33	14.9
	600	102	F062205506010300	274	484	525	3.7	1.33	17.8
	700	102	F062205507010300	320	564	612	4.3	1.33	2.5
	800	102	F062205508010300	365	645	700	4.9	1.33	23.2
	900	102	F062205509010300	411	725	787	5.5	1.33	26.0
	1000	102	F062205510010300	457	806	875	6.1	1.33	28.7
	1100	102	F062205511010300	502	887	962	6.7	1.33	31.5
	1200	102	F062205512010300	548	967	1050	7.3	1.33	34.3
	1400	102	F062205514010300	639	1128	1225	8.5	1.33	39.8
	1600	102	F062205516010300	731	1289	1400	9.8	1.33	45.3
	1800	102	F062205518010300	822	1451	1575	11.0	1.33	5.8
	2000	102	F062205520010300	913	1612	1750	12.2	1.33	56.3
	2300	102	F062205523010300	1050	1854	2012	14.0	1.33	64.6
	2600	102	F062205526010300	1187	2095	2275	15.9	1.33	72.9
	3000	102	F062205530010300	1370	2418	2625	18.3	1.33	83.9
Type 33									

550

HØJDE 550 mm	LÆNGDE	DYBDE	Varenr./ VVS	EFFEKT (W) 45/35/20°C	EFFEKT (W) 55/45/20°C	EFFEKT (W) 60/45/20°C	VOLUMEN (l)	N-ekponent	VÆGT (kg)
	400	152	F063305504010300	250	443	481	3.6	1.34	18.0
	500	152	F063305505010300	312	553	601	4.5	1.34	22.2
	600	152	F063305506010300	374	664	721	5.4	1.34	26.6
	700	152	F063305507010300	437	775	841	6.3	1.34	3.1
	800	152	F063305508010300	499	885	962	7.2	1.34	34.2
	900	152	F063305509010300	561	996	1082	8.1	1.34	38.3
	1000	152	F063305510010300	624	1106	1202	9.0	1.34	42.3
	1100	152	F063305511010300	686	1217	1322	9.9	1.34	46.4
	1200	152	F063305512010300	749	1328	1442	10.8	1.34	5.5
	1400	152	F063305514010300	873	1549	1683	12.6	1.34	58.6
	1600	152	F063305516010300	998	1770	1923	14.4	1.34	66.7
	1800	152	F063305518010300	1123	1992	2164	16.2	1.34	74.8
	2000	152	F063305520010300	1248	2213	2404	18.0	1.34	83.0
	2300	152	F063305523010300	1435	2545	2765	20.7	1.34	95.2
	2600	152	F063305526010300	1622	2877	3125	23.4	1.34	109.4
	3000	152	F063305530010300	1872	3319	3606	27.0	1.34	123.6

600

HØJDE 600 mm	LÆNGDE	DYBDE	Varenr./ VVS	EFFEKT (W) 45/35/20°C	EFFEKT (W) 55/45/20°C	EFFEKT (W) 60/45/20°C	VOLUMEN (l)	N-ekponent	VÆGT (kg)
Type 11									
	400	60	328661104	119	208	226	1.3	1.31	7.9
	500	60	328661105	149	260	282	1.6	1.31	9.5
	600	60	328661106	179	313	339	1.9	1.31	11.1
	700	60	328661107	208	365	395	2.2	1.31	12.7
	800	60	328661108	238	417	452	2.6	1.31	14.4
	900	60	328661109	268	469	508	2.9	1.31	16.0
	1000	60	328661110	298	521	565	3.2	1.31	17.6
	1100	60	328661111	327	573	621	3.5	1.31	19.2
	1200	60	328661112	357	625	678	3.8	1.31	2.9
	1400	60	328661114	417	729	791	4.5	1.31	24.4
	1600	60	328661116	476	834	904	5.1	1.31	27.3
	1800	60	328661118	536	938	1017	5.8	1.31	3.5
	2000	60	328661120	595	1042	1130	6.4	1.31	33.7
	2300	60	328661123	685	1198	1299	7.4	1.31	38.6
	2600	60	328661126	774	1354	1469	8.3	1.31	43.4
	3000	60	328661130	893	1563	1695	9.6	1.31	49.8
Type 21									
	400	70	328663104	155	273	296	2.6	1.32	11.5
	500	70	328663105	194	341	370	3.3	1.32	14.4
	600	70	328663106	233	409	444	4.0	1.32	16.6
	700	70	328663107	272	478	518	4.6	1.32	19.2
	800	70	328663108	311	546	592	5.3	1.32	21.7
	900	70	328663109	349	614	666	5.9	1.32	24.3
	1000	70	328663110	388	682	740	6.6	1.32	26.8
	1100	70	328663111	427	751	814	7.3	1.32	29.4

600

HØJDE 600 mm	LÆNGDE	DYBDE	Varenr./ VVS	EFFEKT (W) 45/35/20°C	EFFEKT (W) 55/45/20°C	EFFEKT (W) 60/45/20°C	VOLUMEN (l)	N-ekponent	VÆGT (kg)
	1200	70	328663112	466	819	888	7.9	1.32	31.9
	1400	70	328663114	544	955	1036	9.2	1.32	37.3
	1600	70	328663116	621	1092	1184	10.6	1.32	42.1
	1800	70	328663118	699	1228	1332	11.9	1.32	47.2
	2000	70	328663120	777	1365	1481	13.2	1.32	52.3
	2300	70	328663123	893	1569	1703	15.2	1.32	60.0
	2600	70	328663126	1009	1774	1925	17.2	1.32	67.6
	3000	70	328663130	1165	2047	2221	19.8	1.32	77.8
Type 22									
	400	102	328664104	195	346	375	2.6	1.34	13.8
	500	102	328664105	244	432	469	3.3	1.34	16.8
	600	102	328664106	293	518	563	4.0	1.34	19.6
	700	102	328664107	342	605	657	4.6	1.34	22.6
	800	102	328664108	391	691	750	5.3	1.34	25.5
	900	102	328664109	440	777	844	5.9	1.34	28.4
	1000	102	328664110	488	864	938	6.6	1.34	31.4
	1100	102	328664111	537	950	1032	7.3	1.34	34.3
	1200	102	328664112	586	1037	1126	7.9	1.34	37.2
	1400	102	328664114	684	1209	1313	9.2	1.34	43.9
	1600	102	328664116	782	1382	1501	10.6	1.34	49.0
	1800	102	328664118	879	1555	1688	11.9	1.34	54.9
	2000	102	328664120	977	1728	1876	13.2	1.34	6.7
	2300	102	328664123	1124	1987	2157	15.2	1.34	69.5
	2600	102	328664126	1270	2246	2439	17.2	1.34	78.3
	3000	102	328664130	1465	2591	2814	19.8	1.34	90.0
Type 33									

600

HØJDE 600 mm	LÆNGDE	DYBDE	Varenr./ VVS	EFFEKT (W) 45/35/20°C	EFFEKT (W) 55/45/20°C	EFFEKT (W) 60/45/20°C	VOLUMEN (l)	N-ekponent	VÆGT (kg)
	400	152	328666104	266	473	514	3.9	1.35	2.8
	500	152	328666105	333	592	643	4.9	1.35	24.5
	600	152	328666106	399	710	771	5.9	1.35	28.9
	700	152	328666107	466	828	900	6.9	1.35	33.3
	800	152	328666108	532	946	1029	7.8	1.35	37.6
	900	152	328666109	599	1065	1157	8.8	1.35	42.2
	1000	152	328666110	665	1183	1286	9.8	1.35	46.4
	1100	152	328666111	732	1301	1414	10.8	1.35	5.9
	1200	152	328666112	798	1420	1543	11.8	1.35	55.2
	1400	152	328666114	932	1656	1800	13.7	1.35	64.0
	1600	152	328666116	1065	1893	2057	15.7	1.35	72.8
	1800	152	328666118	1198	2129	2314	17.6	1.35	81.5
	2000	152	328666120	1331	2366	2571	19.6	1.35	9.4
	2300	152	328666123	1530	2721	2957	22.5	1.35	105.5
	2600	152	328666126	1730	3076	3343	25.5	1.35	116.7
	3000	152	328666130	1996	3549	3857	29.4	1.35	134.3

900

HØJDE 900 mm	LÆNGDE	DYBDE	Varenr./ VVS	EFFEKT (W) 45/35/20°C	EFFEKT (W) 55/45/20°C	EFFEKT (W) 60/45/20°C	VOLUMEN (l)	N-ekponent	VÆGT (kg)
Type 11									
	400	60	328691104	166	291	316	1.8	1.32	11.9
	500	60	328691105	208	364	395	2.3	1.32	14.3
	600	60	328691106	249	437	474	2.7	1.32	16.8
	700	60	328691107	291	510	553	3.1	1.32	19.2
	800	60	328691108	332	583	632	3.6	1.32	21.7
	900	60	328691109	374	655	711	4.0	1.32	24.2
	1000	60	328691110	415	728	790	4.5	1.32	26.7
	1100	60	328691111	457	801	869	5.0	1.32	29.2
	1200	60	328691112	498	874	948	5.4	1.32	31.6
	1400	60	328691114	581	1019	1106	6.3	1.32	36.6
	1600	60	328691116	664	1165	1264	7.2	1.32	41.6
	1800	60	328691118	747	1311	1422	8.1	1.32	46.5
	2000	60	328691120	830	1456	1580	9.0	1.32	51.5
	2300	60	328691123	955	1675	1817	10.3	1.32	58.9
	2600	60	328691126	1079	1893	2054	11.7	1.32	66.4
	3000	60	328691130	1245	2185	2370	13.5	1.32	76.3
Type 21									
	400	70	328693104	212	376	408	3.6	1.34	16.7
	500	70	328693105	265	470	510	4.5	1.34	2.6
	600	70	328693106	318	563	612	5.4	1.34	24.3
	700	70	328693107	371	657	714	6.3	1.34	28.6
	800	70	328693108	424	751	816	7.2	1.34	31.8
	900	70	328693109	477	845	918	8.1	1.34	35.6
	1000	70	328693110	530	939	1020	9.0	1.34	39.5
	1100	70	328693111	583	1033	1122	9.9	1.34	43.2

900

HØJDE 900 mm	LÆNGDE	DYBDE	Varenr./ VVS	EFFEKT (W) 45/35/20°C	EFFEKT (W) 55/45/20°C	EFFEKT (W) 60/45/20°C	VOLUMEN (l)	N-ekponent	VÆGT (kg)
	1200	70	328693112	636	1127	1224	10.8	1.34	47.0
	1400	70	328693114	742	1315	1428	12.6	1.34	54.5
	1600	70	328693116	849	1502	1632	14.4	1.34	62.8
	1800	70	328693118	955	1690	1836	16.2	1.34	69.6
	2000	70	328693120	1061	1878	2040	18.0	1.34	77.2
	2300	70	328693123	1220	2160	2346	20.7	1.34	88.5
	2600	70	328693126	1379	2442	2652	23.4	1.34	101.8
	3000	70	328693130	1591	2817	3060	27.0	1.34	115.0
Type 22									
	400	102	328694104	268	478	520	3.6	1.36	19.8
	500	102	328694105	335	597	649	4.5	1.36	24.2
	600	102	328694106	402	717	779	5.4	1.36	28.7
	700	102	328694107	469	836	909	6.3	1.36	33.2
	800	102	328694108	536	956	1039	7.2	1.36	37.7
	900	102	328694109	603	1075	1169	8.1	1.36	42.2
	1000	102	328694110	670	1194	1299	9.0	1.36	46.7
	1100	102	328694111	737	1314	1429	9.9	1.36	51.2
	1200	102	328694112	804	1433	1559	10.8	1.36	55.7
	1400	102	328694114	938	1672	1818	12.6	1.36	64.7
	1600	102	328694116	1072	1911	2078	14.4	1.36	73.7
	1800	102	328694118	1205	2150	2338	16.2	1.36	82.7
	2000	102	328694120	1339	2389	2598	18.0	1.36	91.6
	2300	102	328694123	1540	2747	2987	20.7	1.36	107.2
	2600	102	328694126	1741	3106	3377	23.4	1.36	118.7
	3000	102	328694130	2009	3583	3896	27.0	1.36	136.6
Type 33									

900

HØJDE 900 mm	LÆNGDE	DYBDE	Varenr./ VVS	EFFEKT (W) 45/35/20°C	EFFEKT (W) 55/45/20°C	EFFEKT (W) 60/45/20°C	VOLUMEN (l)	N-ekponent	VÆGT (kg)
	400	152	328696104	364	651	708	5.3	1.36	28.7
	500	152	328696105	455	814	885	6.7	1.36	35.4
	600	152	328696106	547	976	1062	8.0	1.36	42.9
	700	152	328696107	638	1139	1239	9.3	1.36	48.8
	800	152	328696108	729	1302	1416	10.6	1.36	55.5
	900	152	328696109	820	1465	1593	12.0	1.36	62.3
	1000	152	328696110	911	1627	1770	13.0	1.36	69.0
	1100	152	328696111	1002	1790	1947	14.6	1.36	75.6
	1200	152	328696112	1093	1953	2124	16.0	1.36	82.0
	1400	152	328696114	1275	2278	2478	19.0	1.36	96.0
	1600	152	328696116	1457	2604	2832	21.3	1.36	111.3
	1800	152	328696118	1640	2929	3186	23.9	1.36	122.6
	2000	152	328696120	1822	3255	3540	26.6	1.36	136.0
	2300	152	328696123	2095	3743	4071	30.6	1.36	156.8
	2600	152	328696126	2368	4231	4602	34.6	1.36	176.2
	3000	152	328696130	2733	4882	5310	39.9	1.36	207.0