**Fișă tehnică**
2026-10-24

# Tinos V

O completare elegantă pentru orice interior

- Design liniar minimalist
- Soluție perfectă pentru spații limitate pe perete
- Suport de prosoape din oțel inoxidabil de înaltă calitate
- Conexiune centrală pentru radiator
- Poate fi întors pentru conectare de sus

Designul minimalist al **Tinos V** se remarcă în fiecare cameră, fie că este vorba de living, dormitor, bucătărie sau baie. Culoarea standard a Tinos V este alb RAL 9016, dar multe alte culori speciale sunt disponibile opțional, astfel încât acest radiator vertical să se potrivească perfect în orice interior. Un suport pentru prosoape din oțel inoxidabil de înaltă calitate este disponibil ca accesoriu. Capacele laterale sunt integrate cu o placă decorativă frontală într-o carcasă elegantă rotunjită lipită de corpul radiatorului. Complet cu suporturi, inclusiv set de șuruburi și dibluri cu instrucțiuni de montare, 3 dopuri oarbe din alamă și aerisitor.

**Domeniu de aplicare**
Alternativă contemporană la radiatoarele orizontale, fabricată din oțel. Echipat din fabrică cu o placă de oțel plată elegantă, panouri laterale și grilaj superior. Disponibil în diverse dimensiuni, soluția perfectă pentru aplicații cu spațiu limitat pe perete. 2 conductă pumped indirect domestic și comercial. 6 x ½" BSP Connections.

**Dimensionare**
Folosește un Calculator de Cerere de Căldură pentru a determina ce putere termică este necesară din gama largă de radiatoare verticale Tinos V.

**Utilizare**
Ventilația de aer și pachetele de prize sunt incluse în ambalaj. Robinetele termostatice pentru radiatoare pot fi instalate pentru a controla temperatura camerei.

**Descriere**
Radiator de design Paros V, proiectat ca un radiator vertical cu o carcasă frontală plată integrată cu capace laterale rotunjite fără îmbinări, versiune ca tip 11 cu un panou de încălzire și un strat de aripioare de convecție sau ca tip 21 cu două panouri de încălzire și un strat de aripioare de convecție.

# Specificații

| PROPRIETĂȚI | UNITATE | VALORI |
|---|---|---|
| ETIM Class | | EC011022 |
| Material | | Oțel |
| Tip | | 11, 21 |
| Forma suprafeței | | Plat neted |
| Presiune maximă de lucru | bar | 10 |
| Număr de conexiuni standard | | 6 |
| Putere termică conform laboratorului recunoscut EN 442 | | Da |
| Temperatura maximă de operare | °C | 110 |
| Culoare standard | | Da |
| Culoare | | Alb |
| Cod RAL | | 9016 |
| Grilă /protecție, laterală | | Da |
| Grilă /protecție, superioară | | Da |
| Valoarea luciului | | Lucios |
| Dimensiunea filetului (țoli) | | 1/2 inch |
| Conexiune filetată | | Filet interior |
| Cu conexiune într-un singur punct | | Da |
| Cu racord pentru aerisire | | Da |
| Cu ventil de aerisire | | Da |
| Cu opțiune de golire/ scurgere | | Da |

# Documente

| DOCUMENTE | TIPUL DOCUMENTULUI | LINK / ADRESA URL |
|---|---|---|
| Catalog tehnic - Radiatoare panou, decorative, de baie si ventiloconvectoare | Brochure | https://asset.productmarketingcloud.com/api/assetstorage/3577_aeba8a24-faa1-4941-ac96-483732f0a7cf |
| Instructiuni de montare Tinos V & Paros V | Installation | https://asset.productmarketingcloud.com/api/assetstorage/3577_eb54ebff-acac-48f6-a65f-d044ed1a40d6 |
| Manual de instalare Faro V | TechDia | https://asset.productmarketingcloud.com/api/assetstorage/3577_6a68539c-c460-4642-8d8b-056f68b79286 |

# Resurse

ProductImage - New_Tinos-V-MAIN product image

ProductImage - Tinos V, TIV, product image, metal grey

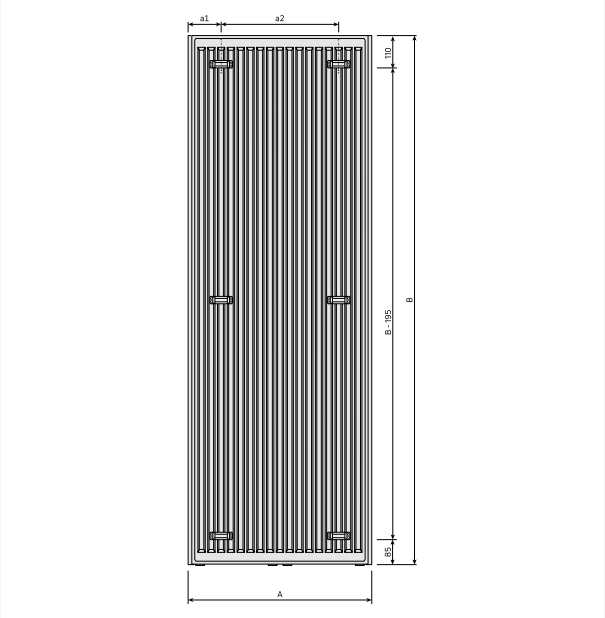


DimensionalDrawing - New_Tinos V rear view

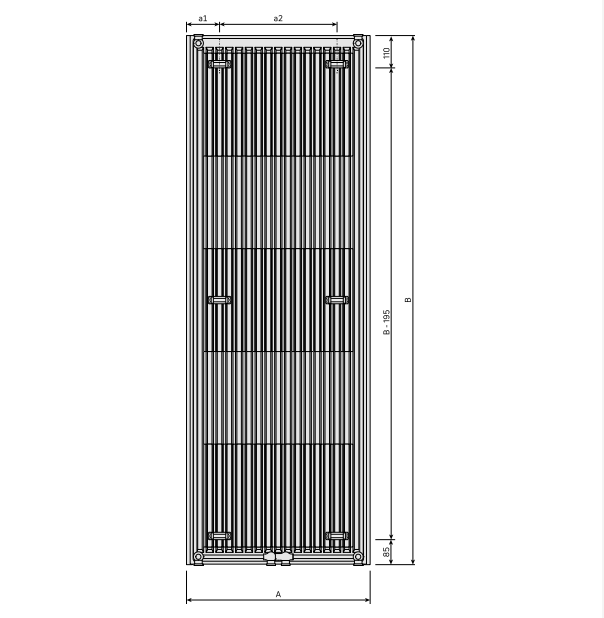


DimensionalDrawing - New_Tinos V rear view

# Resurse

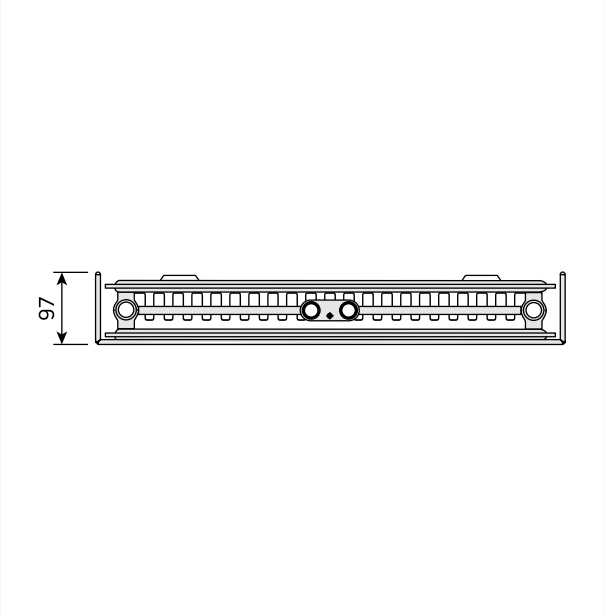


DimensionalDrawing - New_Tinos V top view

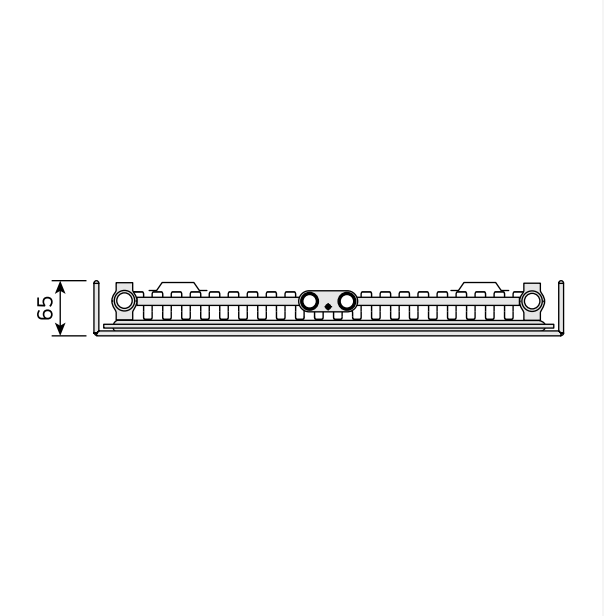


DimensionalDrawing - New_Tinos V top view

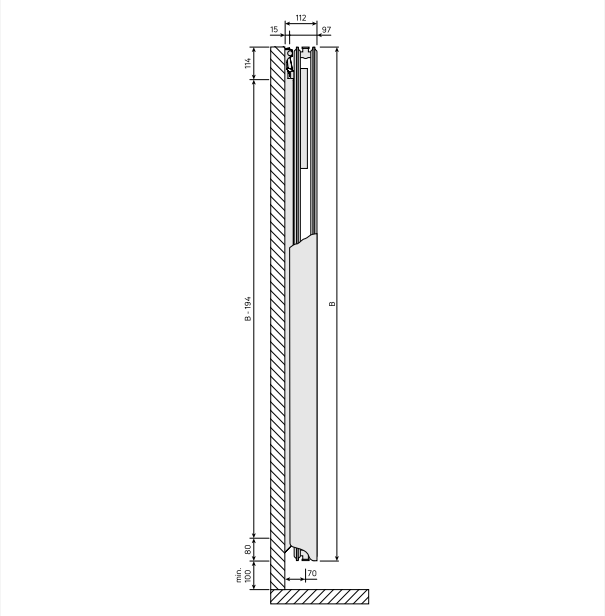


DimensionalDrawing - New_Tinos V-Paros V side view

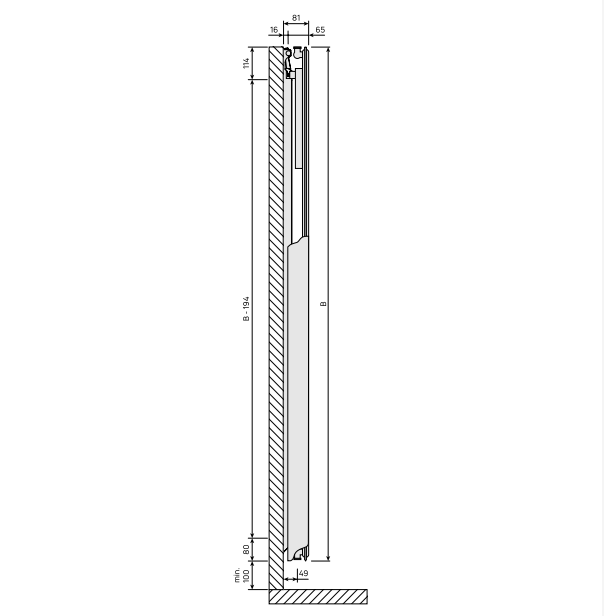


DimensionalDrawing - New_Tinos V-Paros V side view

# Resurse

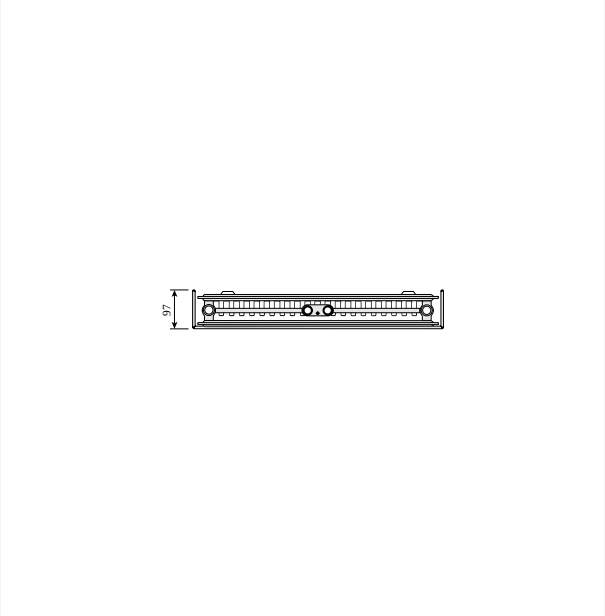


DimensionalDrawing - Tinos V, type 21, vedere de sus

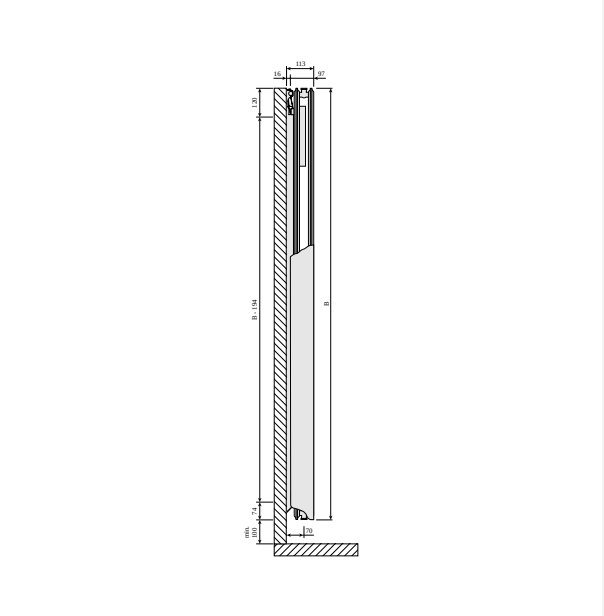


DimensionalDrawing - Tinos V and Paros V, type 21, vedere laterala

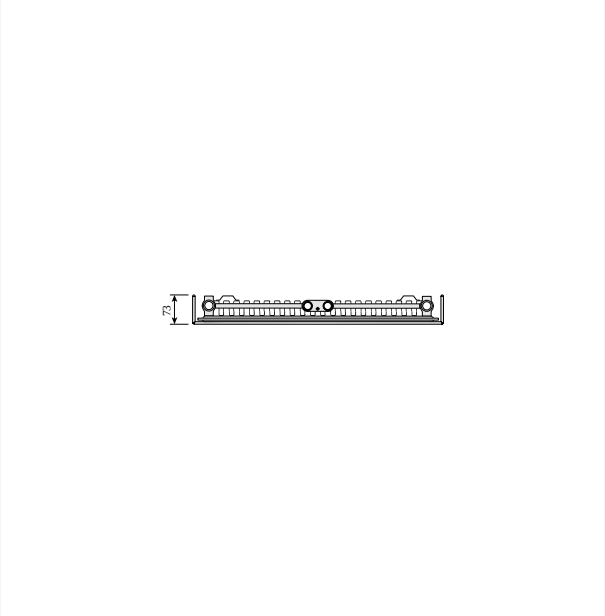


DimensionalDrawing - Tinos V, type 11, vedere de sus

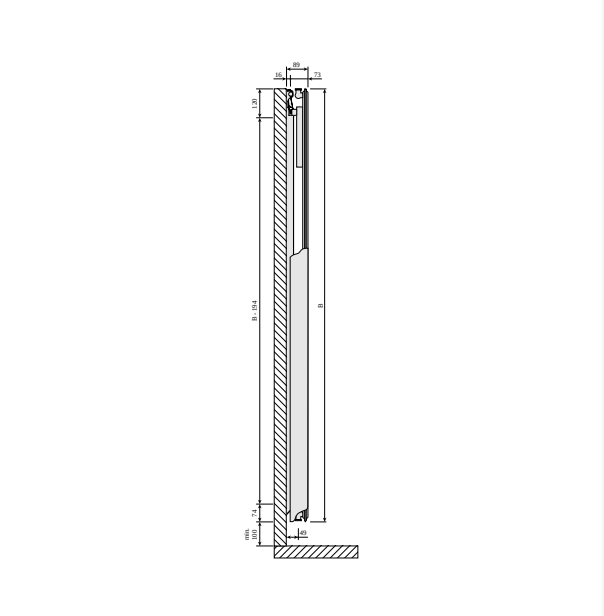


DimensionalDrawing - Tinos V and Paros V, type 11, vedere laterala

# Resurse

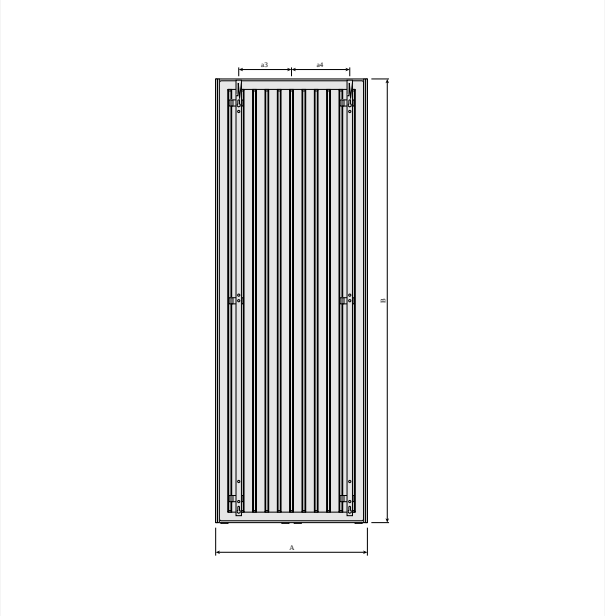


DimensionalDrawing - Tinos V, vedere din spate cu suporti MCW-V

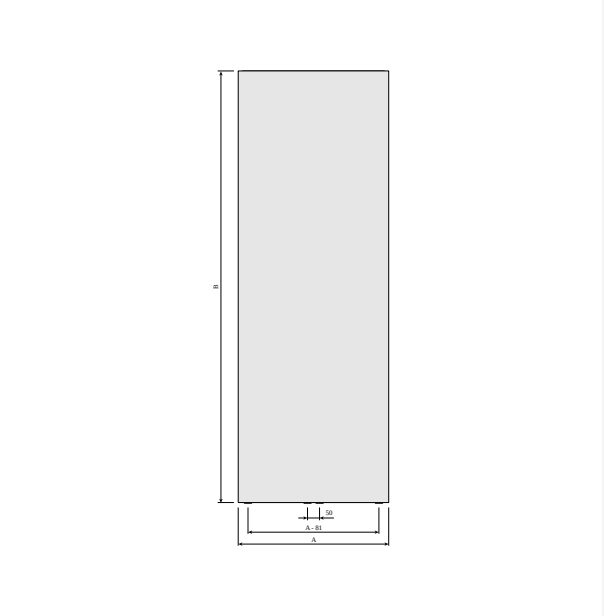


DimensionalDrawing - Tinos V, vedere din fata

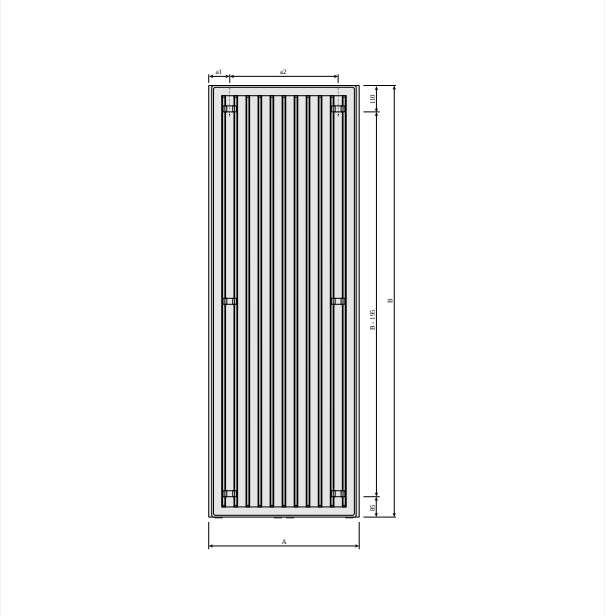


DimensionalDrawing - Tinos V, vedere din spate

# Produse similare

Suport prosop Tinos V / Langila

Valvă cu cap termostatic, finisaj de design

# 1800

| ÎNĂLȚIME 1800 mm | LUNGIME | ADÂNCIME | NR. ARTICOL | EFFEKT (W) 45/35/20°C | EFFEKT (W) 55/45/20°C | EFFEKT (W) 75/65/20°C | VOLUM (L) | EXPONENT N | GREUTATE (KG) |
|---|---|---|---|---|---|---|---|---|---|
| **Tip 11** | | | | | | | | | |
| | 325 | 65 | FMY1118003010300 | 365 | 378 | 720 | 2.6 | 1.26 | 21.0 |
| | 475 | 65 | FMY1118004510300 | 524 | 546 | 1042 | 3.8 | 1.26 | 29.6 |
| | 625 | 65 | FMY1118006010300 | 678 | 709 | 1355 | 4.9 | 1.27 | 38.1 |
| **Tip 21** | | | | | | | | | |
| | 325 | 97 | FMY2118003010300 | 449 | 495 | 955 | 4.8 | 1.29 | 32.3 |
| | 475 | 97 | FMY2118004510300 | 637 | 716 | 1389 | 7.2 | 1.30 | 47.7 |
| | 625 | 97 | FMY2118006010300 | 810 | 930 | 1812 | 9.7 | 1.31 | 63.1 |

# 1950

| ÎNĂLȚIME 1950 mm | LUNGIME | ADÂNCIME | NR. ARTICOL | EFFEKT (W) 45/35/20°C | EFFEKT (W) 55/45/20°C | EFFEKT (W) 75/65/20°C | VOLUM (L) | EXPONENT N | GREUTATE (KG) |
|---|---|---|---|---|---|---|---|---|---|
| **Tip 11** | | | | | | | | | |
| | 325 | 65 | FMY1119503010300 | 393 | 403 | 767 | 2.9 | 1.26 | 22.5 |
| | 475 | 65 | FMY1119504510300 | 560 | 582 | 1110 | 4.1 | 1.26 | 31.6 |
| | 625 | 65 | FMY1119506010300 | 717 | 755 | 1444 | 5.4 | 1.27 | 40.8 |
| | 775 | 65 | FMY1119507510300 | 865 | 923 | 1770 | 6.7 | 1.27 | 49.9 |
| **Tip 21** | | | | | | | | | |
| | 325 | 97 | FMY2119503010300 | 470 | 521 | 1008 | 5.2 | 1.29 | 34.8 |
| | 475 | 97 | FMY2119504510300 | 674 | 756 | 1466 | 7.8 | 1.30 | 51.3 |
| | 625 | 97 | FMY2119506010300 | 868 | 985 | 1913 | 10.4 | 1.30 | 67.9 |
| | 775 | 97 | FMY2119507510300 | 1051 | 1207 | 2351 | 13.0 | 1.31 | 84.4 |

# 2100

| ÎNĂLȚIME 2100 mm | LUNGIME | ADÂNCIME | NR. ARTICOL | EFFEKT (W) 45/35/20°C | EFFEKT (W) 55/45/20°C | EFFEKT (W) 75/65/20°C | VOLUM (L) | EXPONENT N | GREUTATE (KG) |
|---|---|---|---|---|---|---|---|---|---|
| **Tip 11** | | | | | | | | | |
| | 625 | 65 | FMY1121006010300 | 761 | 803 | 1530 | 5.8 | 1.26 | 43.6 |
| | 775 | 65 | FMY1121007510300 | 908 | 980 | 1876 | 7.3 | 1.27 | 53.4 |
| **Tip 21** | | | | | | | | | |
| | 625 | 97 | FMY2121006010300 | 926 | 1038 | 2012 | 11.1 | 1.30 | 72.7 |
| | 775 | 97 | FMY2121007510300 | 1135 | 1276 | 2473 | 13.9 | 1.30 | 90.4 |