**Fișă tehnică**
2026-10-28

# Plint R

Oferă încălzire eficientă cu un design elegant

- Ușor de întreținut
- Confort termic optim
- Instalare flexibilă
- Durabil și Fiabil
- Design modern și versatil

Radiatorul **Plint R** este o alegere versatilă pentru spații rezidențiale și comerciale, oferind un panou frontal profilat orizontal pentru un aspect modern. Cu o presiune maximă de operare de 10 bar și o temperatură maximă de 110°C, promite performanță fiabilă. Instalările beneficiază de șase porturi de conectare, iar opțiunile de montare pe perete sau podea asigură compatibilitatea cu diverse spații. Întreținerea regulată este simplă datorită suprafeței netede

**Domeniu de aplicare**
Plint R este ideal pentru instalații rezidențiale și comerciale, în special în spații cu ferestre mari, cum ar fi showroom-uri. Cu o presiune maximă de operare de 10 bar și o temperatură maximă de 110°C, asigură fiabilitate și performanță. Potrivit pentru instalații cu 6 porturi de conectare și dimensiuni de la 200 mm înălțime la 600-3000 mm lungime.

**Dimensionare**
Pentru o selecție rapidă a produsului, folosiți broșura noastră sau utilizați serviciul nostru de design pentru calcule detaliate și recomandări personalizate.

**Utilizare**
Pentru a asigura performanța optimă, radiatorul Plint R în limba română ar trebui instalat folosind fie console de perete, fie suporturi podea, în funcție de cerințele specifice ale spațiului. Este important să se asigure că toate cele șase porturi de conectare (4 laterale, 2 inferioare) sunt conectate corect și că presiunea și temperatura maximă de funcționare nu sunt depășite. Întreținerea periodică implică curățarea panoului frontal neted pentru a menține eficiența și aspectul.

# Specificații

| PROPRIETĂȚI | UNITATE | VALORI |
|---|---|---|
| ETIM Class | | EC011022 |
| Material | | Oțel |
| Tip | | 21, 22, 33, 44 |
| Forma suprafeței | | Plat neted |
| Presiune maximă de lucru | bar | 10 |
| Număr de conexiuni standard | | 2 |
| Putere termică conform laboratorului recunoscut EN 442 | | Da |
| Temperatura maximă de operare | °C | 110 |
| Culoare standard | | Da |
| Culoare | | Alb |
| Cod RAL | | 9016 |
| Grilă /protecție, laterală | | Da |
| Grilă /protecție, superioară | | Da |
| Valoarea luciului | | Lucios |
| Dimensiunea filetului (țoli) | | 1/2 inch |
| Conexiune filetată | | Filet interior |
| Cu conexiune într-un singur punct | | Da |
| Cu racord pentru aerisire | | Da |
| Cu ventil de aerisire | | Da |
| Cu opțiune de golire/ scurgere | | Da |

# Documente

| DOCUMENTE | TIPUL DOCUMENTULUI | LINK / ADRESA URL |
|---|---|---|
| Catalog tehnic - Radiatoare panou, decorative, de baie si ventiloconvectoare | Brochure | https://asset.productmarketingcloud.com/api/assetstorage/3577_aeba8a24-faa1-4941-ac96-483732f0a7cf |

# Resurse

ProductImage - Panel radiator Plint R, 200 mm.

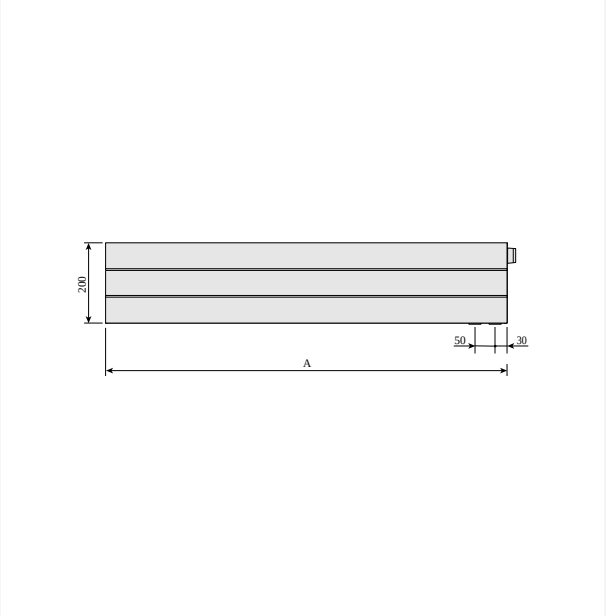


DimensionalDrawing - Plint R și Plint RD, vedere frontală

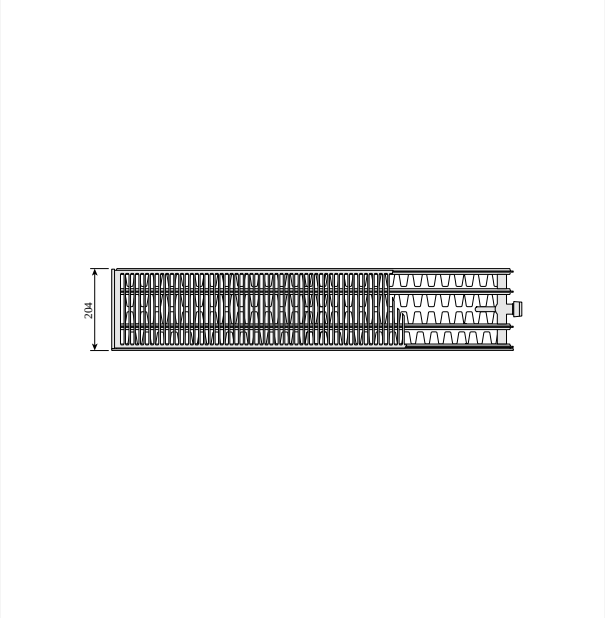


DimensionalDrawing - Plint P și Plint R, tip 44, vedere de sus

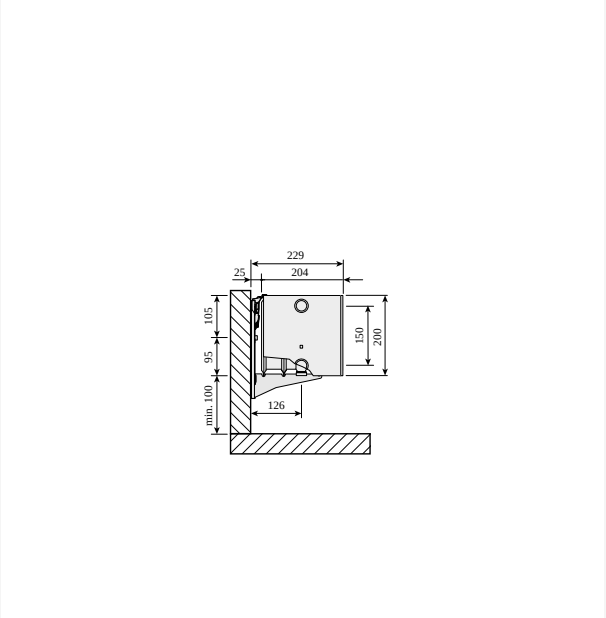


DimensionalDrawing - Plint P și Plint R, tip 44 cu console de perete Monclac, vedere laterală

# Resurse

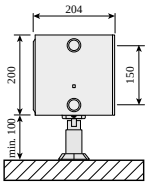


DimensionalDrawing - Plint P și Plint R, tip 44 cu console de podea, vedere laterală

DimensionalDrawing - Plint P și Plint R, tip 33, vedere de sus

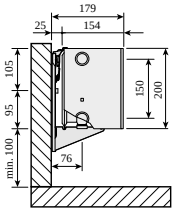


DimensionalDrawing - Plint P și Plint R, tip 33 cu console de perete Monclac, vedere laterală

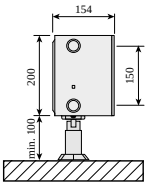


DimensionalDrawing - Plint P și Plint R, tip 33 cu console de podea, vedere laterală

# Resurse

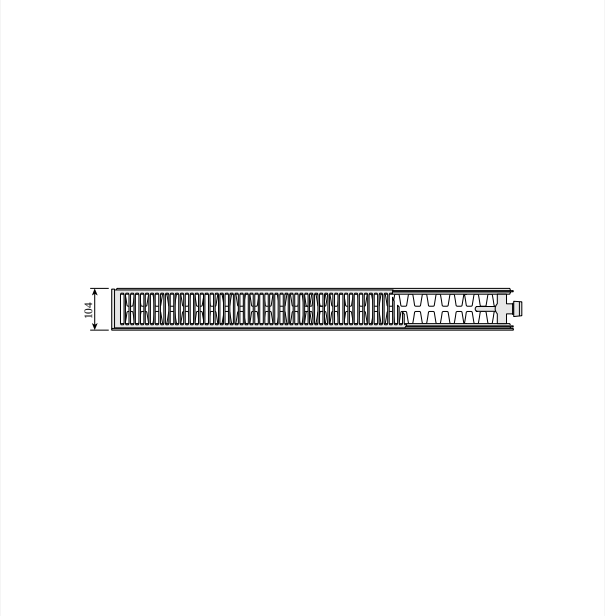


DimensionalDrawing - Plint P and Plint R, type 22, top view

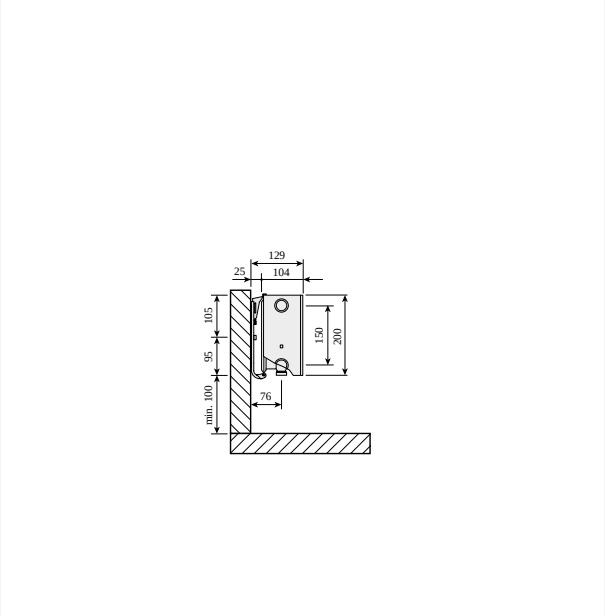


DimensionalDrawing - Plint P și Plint R, tip 22 cu console de perete Monclac, vedere laterală

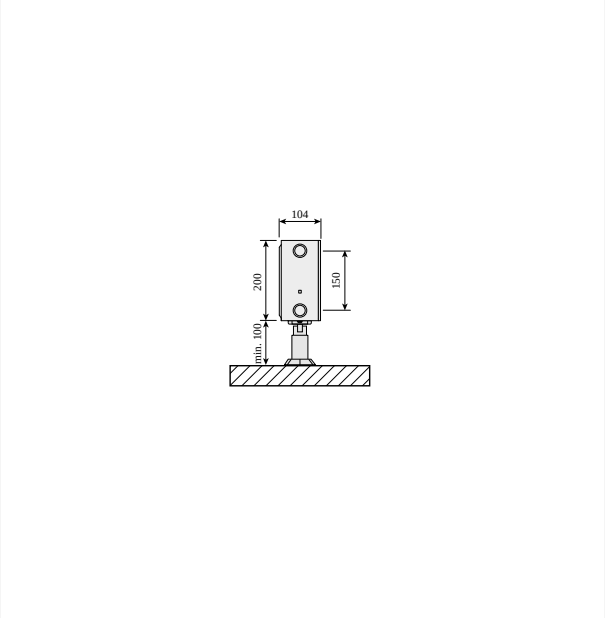


DimensionalDrawing - Plint P și Plint R, tip 22 cu console de podea, vedere laterală

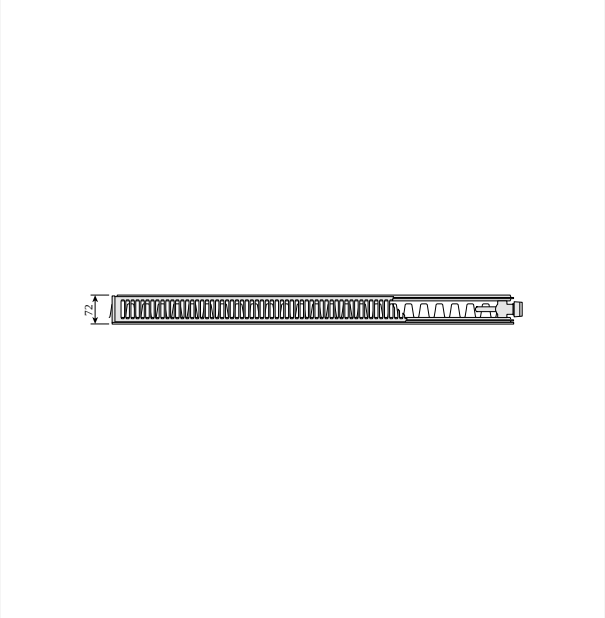


DimensionalDrawing - Plint P și Plint R, tip 21s, vedere de sus

# Resurse

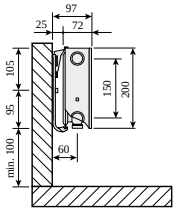


DimensionalDrawing - Plint P și Plint R, tip 21 cu console de perete Monclac, vedere laterală

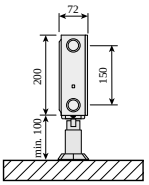


DimensionalDrawing - Plint P și Plint R, tip 21s cu suporturi de podea, vedere laterală

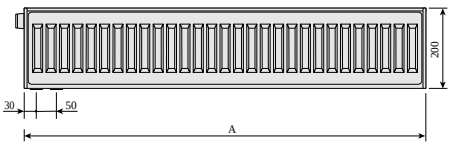


DimensionalDrawing - Plint, Plint P și Plint R, vedere din spate

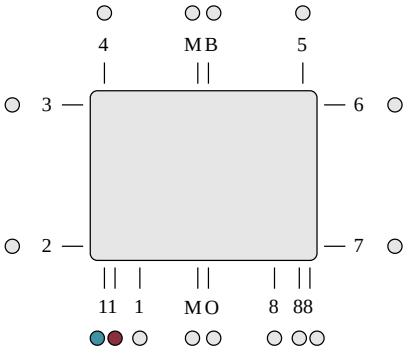


DimensionalDrawing - ETIM 11 Bottom connection, in-right-out-left. Bottom connection via integrated leash requires the use of a valve insert. Unused connections are plugged.

# Produse similare

Ventil/ insert termostatic M30

Robinet H pentru radiator

Grilă superioară

Set de aerisitor și dop

Vopsea pentru retușare



Laterale

Suporți perete Monclac Plint

# 200

| ÎNĂLȚIME 200 mm | LUNGIME | ADÂNCIME | NR. ARTICOL (STÂNGA) | NR. ARTICOL (DREAPTA) | EFFEKT (W) 45/35/20°C | EFFEKT (W) 55/45/20°C | EFFEKT (W) 75/65/20°C | VOLUM (L) | EXPONENT N | GREUTATE (KG) |
|---|---|---|---|---|---|---|---|---|---|---|
| **Tip 21** | | | | | | | | | | |
| | 600 | 72 | F0G2102006011310 | F0G2102006011300 | 96 | 168 | 330 | 1.5 | 1.32 | 8.3 |
| | 700 | 72 | F0G2102007011310 | F0G2102007011300 | 112 | 196 | 385 | 1.8 | 1.32 | 10.1 |
| | 800 | 72 | F0G2102008011310 | F0G2102008011300 | 128 | 224 | 440 | 2.0 | 1.32 | 11.2 |
| | 900 | 72 | F0G2102009011310 | F0G2102009011300 | 144 | 252 | 495 | 2.3 | 1.32 | 12.4 |
| | 1000 | 72 | F0G2102010011310 | F0G2102010011300 | 160 | 280 | 550 | 2.5 | 1.32 | 13.8 |
| | 1100 | 72 | F0G2102011011310 | F0G2102011011300 | 176 | 308 | 605 | 2.8 | 1.32 | 15.2 |
| | 1200 | 72 | F0G2102012011310 | F0G2102012011300 | 192 | 337 | 660 | 3.0 | 1.32 | 16.6 |
| | 1400 | 72 | F0G2102014011310 | F0G2102014011300 | 224 | 393 | 770 | 3.5 | 1.32 | 19.8 |
| | 1600 | 72 | F0G2102016011310 | | 256 | 449 | 880 | 4.0 | 1.32 | 22.4 |
| | 1800 | 72 | F0G2102018011310 | F0G2102018011300 | 288 | 505 | 990 | 4.5 | 1.32 | 24.8 |
| | 2000 | 72 | F0G2102020011310 | F0G2102020011300 | 320 | 561 | 1100 | 5.0 | 1.32 | 27.6 |
| | 2300 | 72 | F0G2102023011310 | F0G2102023011300 | 367 | 645 | 1265 | 5.8 | 1.32 | 31.7 |
| | 2600 | 72 | F0G2102026011310 | F0G2102026011300 | 415 | 729 | 1430 | 6.5 | 1.32 | 35.9 |
| | 3000 | 72 | F0G2102030011310 | F0G2102030011300 | 479 | 841 | 1650 | 7.5 | 1.32 | 41.4 |
| **Tip 22** | | | | | | | | | | |
| | 600 | 104 | F0G2202006011300 | | 126 | 221 | 434 | 1.5 | 1.32 | 9.2 |
| | 700 | 104 | F0G2202007011310 | F0G2202007011300 | 147 | 258 | 507 | 1.8 | 1.32 | 11.3 |
| | 800 | 104 | F0G2202008011310 | F0G2202008011300 | 167 | 295 | 579 | 2.0 | 1.32 | 12.9 |
| | 900 | 104 | F0G2202009011310 | F0G2202009011300 | 188 | 331 | 652 | 2.3 | 1.32 | 14.5 |
| | 1000 | 104 | F0G2202010011310 | F0G2202010011300 | 209 | 368 | 724 | 2.5 | 1.32 | 16.1 |
| | 1100 | 104 | F0G2202011011310 | F0G2202011011300 | 230 | 405 | 796 | 2.8 | 1.32 | 17.8 |
| | 1200 | 104 | F0G2202012011310 | F0G2202012011300 | 251 | 442 | 869 | 3.0 | 1.32 | 19.4 |
| | 1400 | 104 | F0G2202014011310 | F0G2202014011300 | 293 | 515 | 1014 | 3.5 | 1.32 | 22.6 |
| | 1600 | 104 | F0G2202016011310 | F0G2202016011300 | 335 | 589 | 1158 | 4.0 | 1.32 | 25.8 |

# 200

| ÎNĂLȚIME 200 mm | LUNGIME | ADÂNCIME | NR. ARTICOL (STÂNGA) | NR. ARTICOL (DREAPTA) | EFFEKT (W) 45/35/20°C | EFFEKT (W) 55/45/20°C | EFFEKT (W) 75/65/20°C | VOLUM (L) | EXPONENT N | GREUTATE (KG) |
|---|---|---|---|---|---|---|---|---|---|---|
| | 1800 | 104 | F0G2202018011310 | F0G2202018011300 | 377 | 663 | 1303 | 4.5 | 1.32 | 29.0 |
| | 2000 | 104 | F0G2202020011310 | F0G2202020011300 | 419 | 736 | 1448 | 5.0 | 1.32 | 32.2 |
| | 2300 | 104 | F0G2202023011310 | F0G2202023011300 | 481 | 847 | 1665 | 5.8 | 1.32 | 37.4 |
| | 2600 | 104 | F0G2202026011310 | F0G2202026011300 | 544 | 957 | 1882 | 6.5 | 1.32 | 41.9 |
| | 3000 | 104 | F0G2202030011310 | F0G2202030011300 | 628 | 1105 | 2172 | 7.5 | 1.32 | 48.4 |
| **Tip 33** | | | | | | | | | | |
| | 600 | 154 | F0G3302006011310 | F0G3302006011300 | 180 | 318 | 628 | 2.3 | 1.33 | 13.8 |
| | 700 | 154 | F0G3302007011310 | F0G3302007011300 | 210 | 371 | 733 | 2.7 | 1.33 | 16.1 |
| | 800 | 154 | F0G3302008011310 | F0G3302008011300 | 240 | 424 | 838 | 3.0 | 1.33 | 18.4 |
| | 900 | 154 | F0G3302009011310 | F0G3302009011300 | 270 | 477 | 942 | 3.4 | 1.33 | 14.6 |
| | 1000 | 154 | F0G3302010011310 | F0G3302010011300 | 300 | 530 | 1047 | 3.8 | 1.33 | 23.6 |
| | 1100 | 154 | F0G3302011011310 | F0G3302011011300 | 330 | 583 | 1152 | 4.2 | 1.33 | 25.4 |
| | 1200 | 154 | F0G3302012011310 | F0G3302012011300 | 360 | 636 | 1256 | 4.6 | 1.33 | 27.7 |
| | 1400 | 154 | F0G3302014011310 | F0G3302014011300 | 420 | 742 | 1466 | 5.3 | 1.33 | 32.3 |
| | 1600 | 154 | F0G3302016011310 | F0G3302016011300 | 480 | 848 | 1675 | 6.1 | 1.33 | 36.9 |
| | 1800 | 154 | F0G3302018011310 | F0G3302018011300 | 540 | 954 | 1885 | 6.8 | 1.33 | 41.6 |
| | 2000 | 154 | F0G3302020011310 | F0G3302020011300 | 600 | 1059 | 2094 | 7.6 | 1.33 | 46.1 |
| | 2300 | 154 | F0G3302023011310 | F0G3302023011300 | 690 | 1218 | 2408 | 8.7 | 1.33 | 53.9 |
| | 2600 | 154 | F0G3302026011310 | | 780 | 1377 | 2722 | 9.9 | 1.33 | 59.9 |
| | 3000 | 154 | F0G3302030011310 | F0G3302030011300 | 900 | 1589 | 3141 | 11.4 | 1.33 | 69.2 |
| **Tip 44** | | | | | | | | | | |
| | 600 | 204 | F0G4402006011310 | F0G4402006011300 | 228 | 405 | 803 | 3.3 | 1.34 | 17.3 |
| | 700 | 204 | F0G4402007011310 | F0G4402007011300 | 266 | 472 | 937 | 3.9 | 1.34 | 19.8 |
| | 800 | 204 | F0G4402008011310 | F0G4402008011300 | 304 | 539 | 1071 | 4.4 | 1.34 | 22.7 |
| | 900 | 204 | F0G4402009011310 | F0G4402009011300 | 342 | 607 | 1205 | 5.0 | 1.34 | 25.5 |
| | 1000 | 204 | F0G4402010011310 | F0G4402010011300 | 380 | 674 | 1339 | 5.5 | 1.34 | 29.5 |

# 200

| ÎNĂLȚIME 200 mm | LUNGIME | ADÂNCIME | NR. ARTICOL (STÂNGA) | NR. ARTICOL (DREAPTA) | EFFEKT (W) 45/35/20°C | EFFEKT (W) 55/45/20°C | EFFEKT (W) 75/65/20°C | VOLUM (L) | EXPONENT N | GREUTATE (KG) |
|---|---|---|---|---|---|---|---|---|---|---|
| | 1100 | 204 | F0G4402011011310 | F0G4402011011300 | 418 | 742 | 1473 | 6.0 | 1.34 | 31.2 |
| | 1200 | 204 | F0G4402012011310 | F0G4402012011300 | 456 | 809 | 1607 | 6.6 | 1.34 | 34.8 |
| | 1400 | 204 | F0G4402014011310 | F0G4402014011300 | 532 | 944 | 1875 | 7.7 | 1.34 | 39.8 |
| | 1600 | 204 | F0G4402016011310 | F0G4402016011300 | 608 | 1079 | 2142 | 8.8 | 1.34 | 45.4 |
| | 1800 | 204 | F0G4402018011310 | F0G4402018011300 | 684 | 1214 | 2410 | 9.9 | 1.34 | 51.8 |
| | 2000 | 204 | F0G4402020011310 | F0G4402020011300 | 760 | 1348 | 2678 | 11.0 | 1.34 | 56.8 |
| | 2300 | 204 | F0G4402023011310 | F0G4402023011300 | 874 | 1551 | 3080 | 12.7 | 1.34 | 65.4 |
| | 2600 | 204 | F0G4402026011310 | F0G4402026011300 | 988 | 1753 | 3481 | 14.3 | 1.34 | 73.8 |
| | 3000 | 204 | F0G4402030011310 | F0G4402030011300 | 1140 | 2023 | 4017 | 16.5 | 1.34 | 85.1 |