**Fișă tehnică**
2026-10-28

# Plan Hygiene

Radiator ideal pentru medii cu igienă ridicată Plan Hygiene

- Ușor de curățat și întreținut
- Standard ridicat de igienă
- Construcție durabilă
- Încălzire eficientă
- Design estetic și modern

Radiatoarele **Plan Hygiene** sunt proiectate pentru medii cu cerințe stricte de igienă. Ele au o suprafață elegantă, ușor de curățat, fără aripioare convectoare, grile superioare și panouri laterale, fiind foarte potrivite pentru spitale și clinici. Radiatorul susține o putere termică eficientă de căldură, minimizând locurile unde murdăria și bacteriile se pot acumula. Disponibil în diverse dimensiuni, se integrează perfect în diferite spații, îndeplinind nevoi funcționale și estetice. Durabil și ușor de întreținut, Plan Hygiene asigură o atmosferă igienică și sigură.

**Domeniu de aplicare**
Plan Hygiene este ideal pentru spații care necesită standarde stricte de igienă, cum ar fi spitale, clinici și alte facilități de sănătate. Suprafața sa netedă și designul deschis asigură ușurința curățării, fiind perfect pentru medii unde condițiile aseptice sunt esențiale.

**Dimensionare**
Pentru o selecție optimă a produsului, evaluați cerințele specifice de igienă și constrângerile dimensionale. Pentru o selecție rapidă, folosiți broșura noastră sau consultați serviciul nostru de design.

**Utilizare**
Instalați radiatoarele Plan Hygiene conform practicilor standard de instalații sanitare, asigurându-vă că eticheta produsului este orientată spre perete. Întreținerea regulată implică ștergerea suprafeței cu agenți de curățare aprobați. Manevrați cu grijă pentru a evita deteriorarea suprafeței netede. Asigurați-vă că radiatorul funcționează în limitele de presiune și temperatură specificate. Efectuați întotdeauna verificări de rutină pentru performanță optimă și conformitate cu siguranța.

# Specificații

| PROPRIETĂȚI | UNITATE | VALORI |
|---|---|---|
| ETIM Class | | EC011022 |
| Material | | Oțel |
| Tip | | 10, 20, 30 |
| Forma suprafeței | | Plat neted |
| Presiune maximă de lucru | bar | 10 |
| Număr de conexiuni standard | | 4 |
| Putere termică conform laboratorului recunoscut EN 442 | | Da |
| Temperatura maximă de operare | °C | 110 |
| Culoare standard | | Da |
| Culoare | | Alb |
| Cod RAL | | 9016 |
| Grilă /protecție, laterală | | Da |
| Grilă /protecție, superioară | | Da |
| Valoarea luciului | | Lucios |
| Dimensiunea filetului (țoli) | | 1/2 inch |
| Conexiune filetată | | Filet interior |
| Cu conexiune într-un singur punct | | Da |
| Cu racord pentru aerisire | | Da |
| Cu ventil de aerisire | | Da |
| Cu opțiune de golire/ scurgere | | Da |

# Documente

| DOCUMENTE | TIPUL DOCUMENTULUI | LINK / ADRESA URL |
|---|---|---|
| Catalog tehnic - Radiatoare panou, decorative, de baie si ventiloconvectoare | Brochure | https://asset.productmarketingcloud.com/api/assetstorage/3577_aeba8a24-faa1-4941-ac96-483732f0a7cf |
| Instrucțiuni de instalare Purmo Compact | TechDia | https://asset.productmarketingcloud.com/api/assetstorage/3577_2da398bb-5820-4a58-af2d-62333aa4e65e |

# Resurse

ProductImage - Panel radiator Plan Hygiene, FH.

ProductImage - Plan Compact Hygiene

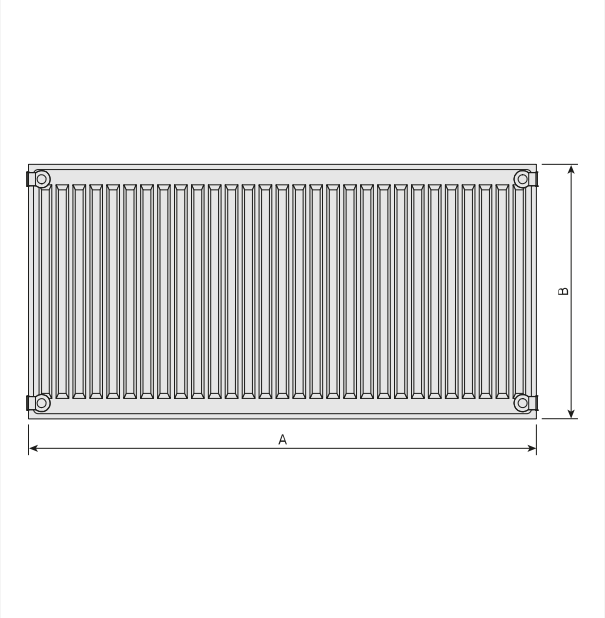


DimensionalDrawing - Plan Hygiene

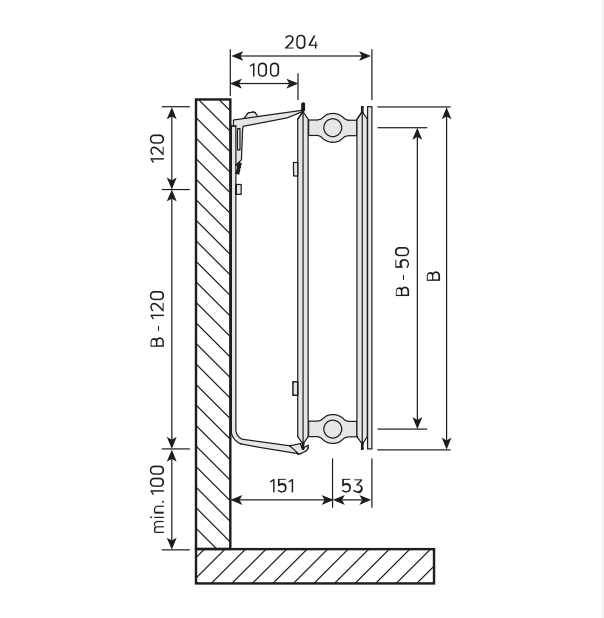


DimensionalDrawing - Plan Hygiene, tip 20, vedere laterala

# Resurse

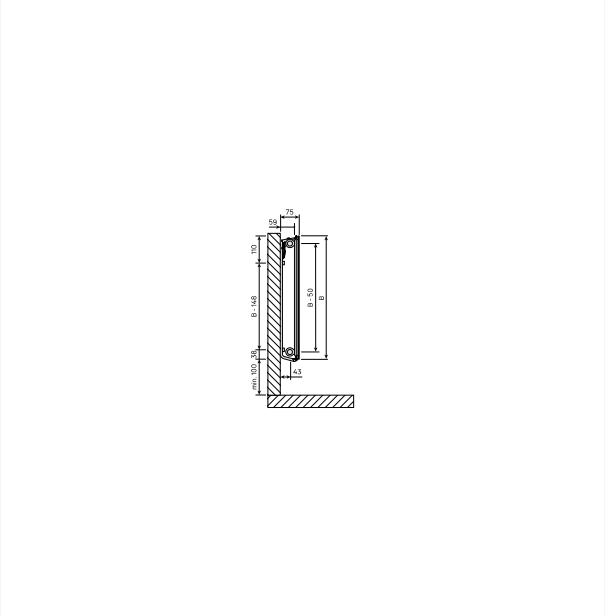


DimensionalDrawing - Plan hygiene type 10, sideview, MCK

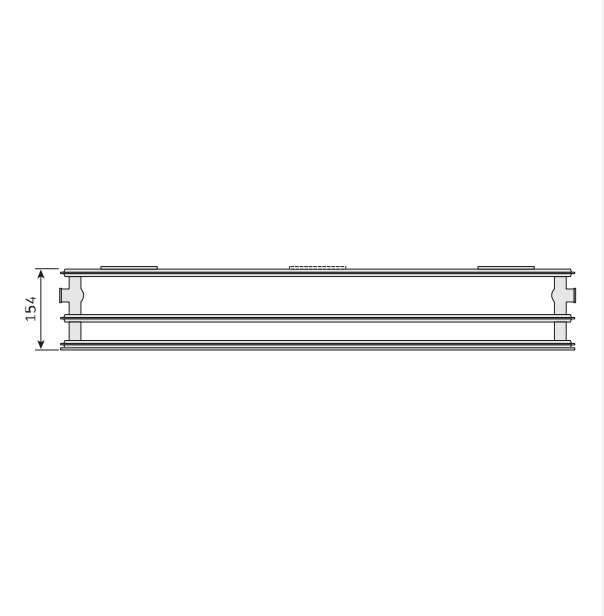


DimensionalDrawing - Plan Hygiene, tip 30, vedere de sus

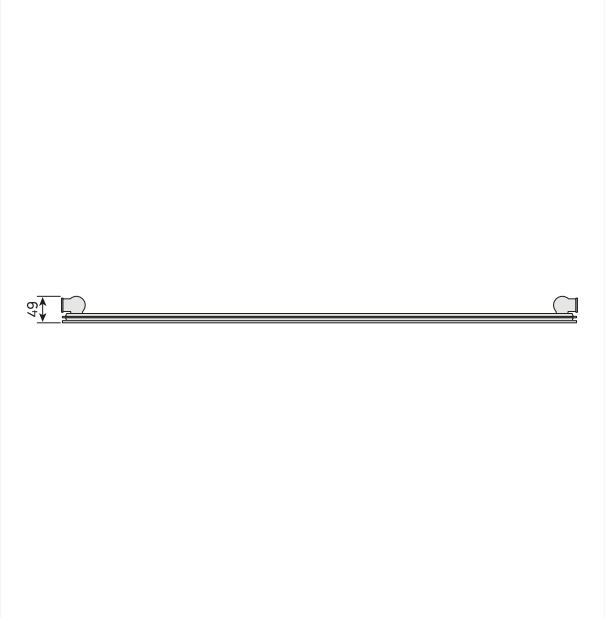


DimensionalDrawing - Plan Hygiene, tip 10, vedere de sus

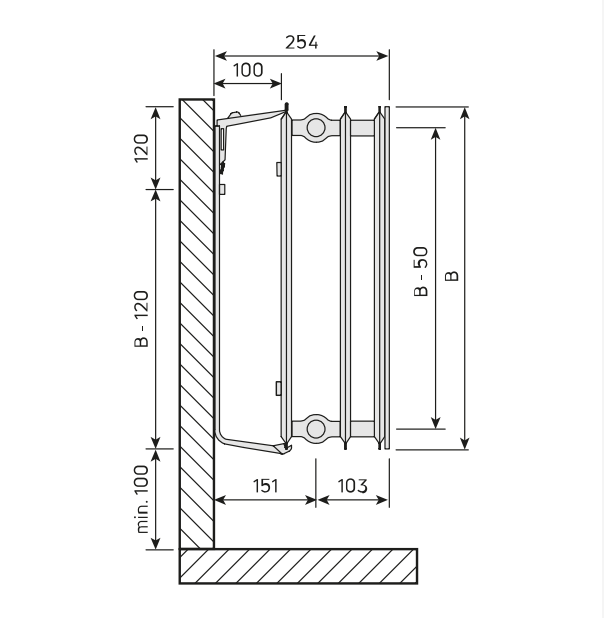


DimensionalDrawing - an Hygiene, tip 30, vedere laterala

# Resurse

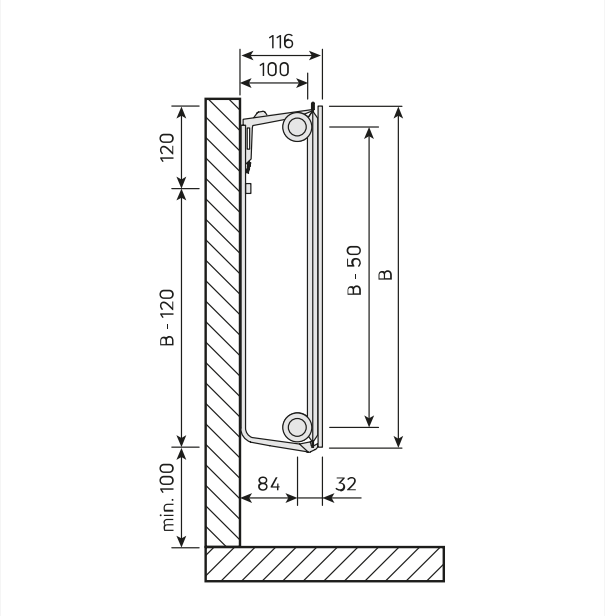


DimensionalDrawing - Plan Hygiene, tip 10, vedere laterala

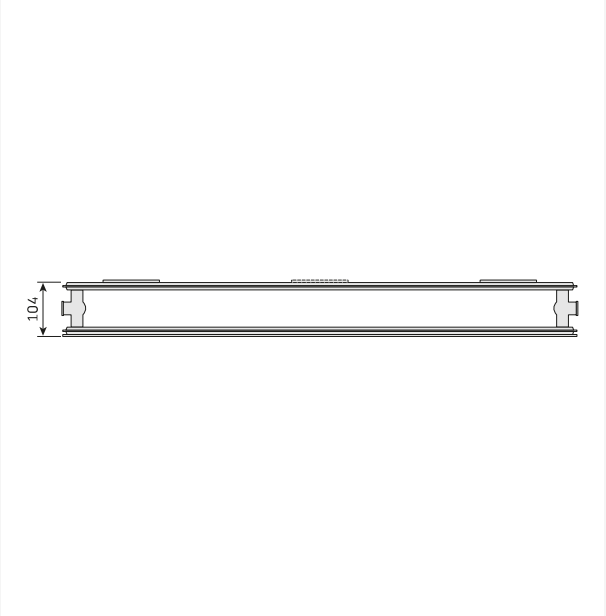


DimensionalDrawing - Plan Hygiene, tip 20, vedere de sus

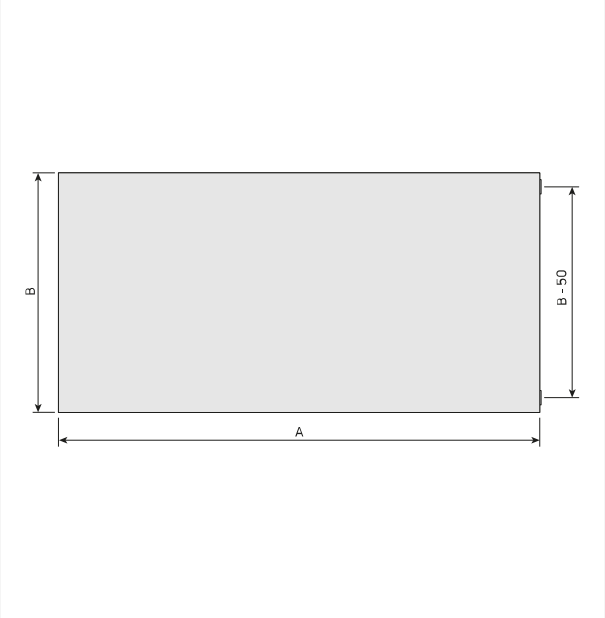


DimensionalDrawing - Plan Hygiene, vedere din fata

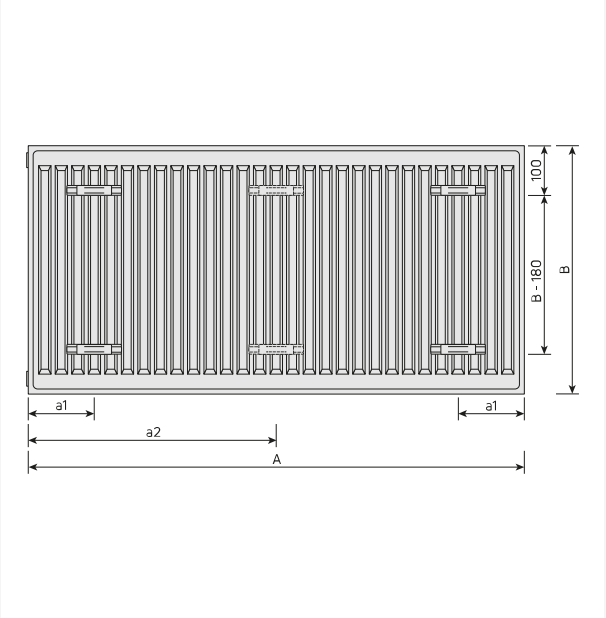


DimensionalDrawing - Plan Hygiene, vedere din spate

# Resurse

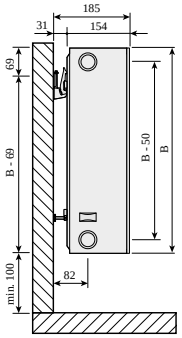


DimensionalDrawing - Plan Compact, Ramo Compact type33, SV SSMS

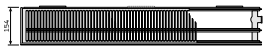


DimensionalDrawing - Hygiene Plan Compact, t30 TV

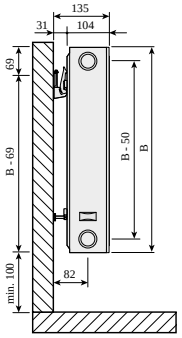


DimensionalDrawing - Plan Compact, Ramo Compact type 22, side view with SSMS wall brackets.

DimensionalDrawing - Hygiene Plan Compact t20, TV

# Produse similare

Grilă superioară

Vopsea pentru retușare



Laterale

# 300

| ÎNĂLȚIME 300 mm | LUNGIME | ADÂNCIME | NR. ARTICOL | EFFEKT (W) 45/35/20°C | EFFEKT (W) 55/45/20°C | EFFEKT (W) 75/65/20°C | VOLUM (L) | EXPONENT N | GREUTATE (KG) |
|---|---|---|---|---|---|---|---|---|---|
| **Tip 10** | | | | | | | | | |
| | 400 | 49 | F091003004001300 | 37 | 64 | 125 | 0.7 | 1.31 | 4.4 |
| | 500 | 49 | F091003005001300 | 46 | 80 | 157 | 0.8 | 1.31 | 5.3 |
| | 600 | 49 | F091003006001300 | 55 | 96 | 188 | 1.0 | 1.31 | 6.2 |
| | 700 | 49 | F091003007001300 | 64 | 112 | 219 | 1.2 | 1.31 | 7.0 |
| | 800 | 49 | F091003008001300 | 73 | 128 | 250 | 1.4 | 1.31 | 7.9 |
| | 900 | 49 | F091003009001300 | 83 | 144 | 282 | 1.5 | 1.31 | 8.7 |
| | 1000 | 49 | F091003010001300 | 92 | 161 | 313 | 1.7 | 1.31 | 9.6 |
| | 1100 | 49 | F091003011001300 | 101 | 177 | 344 | 1.9 | 1.31 | 10.4 |
| | 1200 | 49 | F091003012001300 | 110 | 193 | 376 | 2.0 | 1.31 | 11.2 |
| | 1400 | 49 | F091003014001300 | 129 | 225 | 438 | 2.4 | 1.31 | 12.9 |
| | 1600 | 49 | F091003016001300 | 147 | 257 | 501 | 2.7 | 1.31 | 14.6 |
| | 1800 | 49 | F091003018001300 | 165 | 289 | 563 | 3.1 | 1.31 | 16.3 |
| | 2000 | 49 | F091003020001300 | 184 | 321 | 626 | 3.4 | 1.31 | 18.0 |
| | 2300 | 49 | F091003023001300 | 211 | 369 | 720 | 3.9 | 1.31 | 21.0 |
| | 2600 | 49 | F091003026001300 | 239 | 417 | 814 | 4.4 | 1.31 | 23.6 |
| | 3000 | 49 | F091003030001300 | 276 | 482 | 939 | 5.1 | 1.31 | 27.1 |
| **Tip 20** | | | | | | | | | |
| | 400 | 104 | F092003004000300 | 73 | 125 | 239 | 1.4 | 1.27 | 6.1 |
| | 500 | 104 | F092003005000300 | 91 | 156 | 299 | 1.7 | 1.27 | 7.5 |
| | 600 | 104 | F092003006000300 | 109 | 187 | 359 | 2.0 | 1.27 | 8.8 |
| | 700 | 104 | F092003007000300 | 127 | 219 | 419 | 2.4 | 1.27 | 1.1 |
| | 800 | 104 | F092003008000300 | 145 | 250 | 478 | 2.7 | 1.27 | 11.5 |
| | 900 | 104 | F092003009000300 | 164 | 281 | 538 | 3.1 | 1.27 | 12.8 |
| | 1000 | 104 | F092003010000300 | 182 | 312 | 598 | 3.4 | 1.27 | 14.1 |

# 300

| ÎNĂLȚIME 300 mm | LUNGIME | ADÂNCIME | NR. ARTICOL | EFFEKT (W) 45/35/20°C | EFFEKT (W) 55/45/20°C | EFFEKT (W) 75/65/20°C | VOLUM (L) | EXPONENT N | GREUTATE (KG) |
|---|---|---|---|---|---|---|---|---|---|
| | 1100 | 104 | F092003011000300 | 200 | 344 | 658 | 3.7 | 1.27 | 15.5 |
| | 1400 | 104 | F092003014000300 | 254 | 437 | 837 | 4.8 | 1.27 | 19.4 |
| | 1600 | 104 | F092003016000300 | 291 | 500 | 957 | 5.4 | 1.27 | 22.5 |
| | 1800 | 104 | F092003018000300 | 327 | 562 | 1076 | 6.1 | 1.27 | 24.7 |
| | 2300 | 104 | F092003023000300 | 418 | 719 | 1375 | 7.8 | 1.27 | 31.4 |
| | 2600 | 104 | F092003026000300 | 472 | 812 | 1555 | 8.8 | 1.27 | 35.4 |
| | 3000 | 104 | F092003030000300 | 545 | 937 | 1794 | 10.2 | 1.27 | 4.8 |
| **Tip 30** | | | | | | | | | |
| | 400 | 154 | F093003004000300 | 99 | 172 | 334 | 2.0 | 1.29 | 7.7 |
| | 500 | 154 | F093003005000300 | 124 | 215 | 417 | 2.5 | 1.29 | 9.5 |
| | 600 | 154 | F093003006000300 | 149 | 259 | 500 | 3.1 | 1.29 | 11.4 |
| | 700 | 154 | F093003007000300 | 174 | 302 | 584 | 3.6 | 1.29 | 13.2 |
| | 800 | 154 | F093003008000300 | 199 | 345 | 667 | 4.1 | 1.29 | 15.1 |
| | 900 | 154 | F093003009000300 | 223 | 388 | 751 | 4.6 | 1.29 | 16.9 |
| | 1000 | 154 | F093003010000300 | 248 | 431 | 834 | 5.1 | 1.29 | 18.9 |
| | 1100 | 154 | F093003011000300 | 273 | 474 | 917 | 5.6 | 1.29 | 2.7 |
| | 1200 | 154 | F093003012000300 | 298 | 517 | 1001 | 6.1 | 1.29 | 22.6 |
| | 1400 | 154 | F093003014000300 | 348 | 603 | 1168 | 7.1 | 1.29 | 26.2 |
| | 1600 | 154 | F093003016000300 | 397 | 689 | 1334 | 8.2 | 1.29 | 29.9 |
| | 1800 | 154 | F093003018000300 | 447 | 776 | 1501 | 9.2 | 1.29 | 33.6 |
| | 2000 | 154 | F093003020000300 | 496 | 862 | 1668 | 10.2 | 1.29 | 37.3 |
| | 2600 | 154 | F093003026000300 | 645 | 1120 | 2168 | 13.3 | 1.29 | 48.4 |
| | 3000 | 154 | F093003030000300 | 745 | 1293 | 2502 | 15.3 | 1.29 | 55.8 |

# 400

| ÎNĂLȚIME 400 mm | LUNGIME | ADÂNCIME | NR. ARTICOL | EFFEKT (W) 45/35/20°C | EFFEKT (W) 55/45/20°C | EFFEKT (W) 75/65/20°C | VOLUM (L) | EXPONENT N | GREUTATE (KG) |
|---|---|---|---|---|---|---|---|---|---|
| Tip 10 | | | | | | | | | |
| | 400 | 49 | F091004004001300 | 49 | 85 | 165 | 0.9 | 1.29 | 5.5 |
| | 500 | 49 | F091004005001300 | 61 | 106 | 206 | 1.1 | 1.29 | 6.7 |
| | 600 | 49 | F091004006001300 | 73 | 128 | 247 | 1.3 | 1.29 | 7.8 |
| | 700 | 49 | F091004007001300 | 86 | 149 | 288 | 1.5 | 1.29 | 9.0 |
| | 800 | 49 | F091004008001300 | 98 | 170 | 330 | 1.8 | 1.29 | 10.1 |
| | 900 | 49 | F091004009001300 | 110 | 192 | 371 | 2.0 | 1.29 | 11.2 |
| | 1000 | 49 | F091004010001300 | 123 | 213 | 412 | 2.2 | 1.29 | 12.3 |
| | 1100 | 49 | F091004011001300 | 135 | 234 | 453 | 2.4 | 1.29 | 13.5 |
| | 1200 | 49 | F091004012001300 | 147 | 255 | 494 | 2.6 | 1.29 | 14.6 |
| | 1400 | 49 | F091004014001300 | 172 | 298 | 577 | 3.1 | 1.29 | 16.9 |
| | 1600 | 49 | F091004016001300 | 196 | 341 | 659 | 3.5 | 1.29 | 19.1 |
| | 1800 | 49 | F091004018001300 | 221 | 383 | 742 | 4.0 | 1.29 | 21.4 |
| | 2000 | 49 | F091004020001300 | 245 | 426 | 824 | 4.4 | 1.29 | 23.7 |

# 500

| ÎNĂLȚIME 500 mm | LUNGIME | ADÂNCIME | NR. ARTICOL | EFFEKT (W) 45/35/20°C | EFFEKT (W) 55/45/20°C | EFFEKT (W) 75/65/20°C | VOLUM (L) | EXPONENT N | GREUTATE (KG) |
|---|---|---|---|---|---|---|---|---|---|
| **Tip 10** | | | | | | | | | |
| | 400 | 49 | F091005004001300 | 61 | 105 | 202 | 1.1 | 1.28 | 6.5 |
| | 500 | 49 | F091005005001300 | 76 | 131 | 253 | 1.4 | 1.28 | 8.0 |
| | 600 | 49 | F091005006001300 | 91 | 158 | 303 | 1.6 | 1.28 | 9.5 |
| | 700 | 49 | F091005007001300 | 107 | 184 | 354 | 1.9 | 1.28 | 10.9 |
| | 800 | 49 | F091005008001300 | 122 | 210 | 404 | 2.2 | 1.28 | 12.3 |
| | 900 | 49 | F091005009001300 | 137 | 236 | 455 | 2.4 | 1.28 | 13.7 |
| | 1000 | 49 | F091005010001300 | 152 | 263 | 505 | 2.7 | 1.28 | 15.1 |
| | 1100 | 49 | F091005011001300 | 168 | 289 | 556 | 3.0 | 1.28 | 16.5 |
| | 1200 | 49 | F091005012001300 | 183 | 315 | 606 | 3.2 | 1.28 | 17.9 |
| | 1400 | 49 | F091005014001300 | 213 | 368 | 707 | 3.8 | 1.28 | 20.6 |
| | 1600 | 49 | F091005016001300 | 244 | 420 | 808 | 4.3 | 1.28 | 23.4 |
| | 1800 | 49 | F091005018001300 | 274 | 473 | 909 | 4.9 | 1.28 | 26.1 |
| | 2000 | 49 | F091005020001300 | 304 | 526 | 1010 | 5.4 | 1.28 | 28.9 |
| | 2300 | 49 | F091005023001300 | 350 | 604 | 1162 | 6.2 | 1.28 | 34.5 |
| | 2600 | 49 | F091005026001300 | 396 | 683 | 1313 | 7.0 | 1.28 | 38.9 |
| | 3000 | 49 | F091005030001300 | 457 | 788 | 1515 | 8.1 | 1.28 | 44.8 |
| **Tip 20** | | | | | | | | | |
| | 400 | 104 | F092005004000300 | 106 | 183 | 352 | 2.2 | 1.28 | 9.3 |
| | 600 | 104 | F092005006000300 | 159 | 274 | 528 | 3.3 | 1.28 | 13.7 |
| | 700 | 104 | F092005007000300 | 185 | 320 | 616 | 3.9 | 1.28 | 15.8 |
| | 800 | 104 | F092005008000300 | 212 | 366 | 704 | 4.4 | 1.28 | 18.0 |
| | 900 | 104 | F092005009000300 | 238 | 412 | 792 | 5.0 | 1.28 | 2.2 |
| | 1000 | 104 | F092005010000300 | 265 | 457 | 880 | 5.5 | 1.28 | 22.3 |
| | 1100 | 104 | F092005011000300 | 291 | 503 | 968 | 6.0 | 1.28 | 24.5 |
| | 1200 | 104 | F092005012000300 | 318 | 549 | 1056 | 6.6 | 1.28 | 26.7 |

# 500

| ÎNĂLȚIME 500 mm | LUNGIME | ADÂNCIME | NR. ARTICOL | EFFEKT (W) 45/35/20°C | EFFEKT (W) 55/45/20°C | EFFEKT (W) 75/65/20°C | VOLUM (L) | EXPONENT N | GREUTATE (KG) |
|---|---|---|---|---|---|---|---|---|---|
| | 1400 | 104 | F092005014000300 | 371 | 640 | 1232 | 7.7 | 1.28 | 31.1 |
| | 1600 | 104 | F092005016000300 | 424 | 732 | 1408 | 8.8 | 1.28 | 35.3 |
| | 1800 | 104 | F092005018000300 | 477 | 823 | 1584 | 9.9 | 1.28 | 39.7 |
| | 2000 | 104 | F092005020000300 | 530 | 915 | 1760 | 11.0 | 1.28 | 44.1 |
| | 2300 | 104 | F092005023000300 | 609 | 1052 | 2024 | 12.7 | 1.28 | 5.5 |
| | 2600 | 104 | F092005026000300 | 689 | 1189 | 2288 | 14.3 | 1.28 | 57.5 |
| | 3000 | 104 | F092005030000300 | 794 | 1372 | 2640 | 16.5 | 1.28 | 65.7 |
| **Tip 30** | | | | | | | | | |
| | 400 | 154 | F093005004000300 | 144 | 251 | 488 | 3.3 | 1.30 | 11.7 |
| | 500 | 154 | F093005005000300 | 180 | 313 | 610 | 4.1 | 1.30 | 14.8 |
| | 600 | 154 | F093005006000300 | 216 | 376 | 731 | 4.9 | 1.30 | 17.8 |
| | 700 | 154 | F093005007000300 | 252 | 439 | 853 | 5.7 | 1.30 | 2.8 |
| | 800 | 154 | F093005008000300 | 288 | 501 | 975 | 6.6 | 1.30 | 23.8 |
| | 900 | 154 | F093005009000300 | 324 | 564 | 1097 | 7.4 | 1.30 | 26.9 |
| | 1000 | 154 | F093005010000300 | 360 | 627 | 1219 | 8.2 | 1.30 | 30.0 |
| | 1100 | 154 | F093005011000300 | 396 | 689 | 1341 | 9.0 | 1.30 | 32.9 |
| | 1200 | 154 | F093005012000300 | 431 | 752 | 1463 | 9.8 | 1.30 | 36.0 |
| | 1400 | 154 | F093005014000300 | 503 | 877 | 1707 | 11.5 | 1.30 | 42.0 |
| | 1600 | 154 | F093005016000300 | 575 | 1003 | 1950 | 13.1 | 1.30 | 48.5 |
| | 1800 | 154 | F093005018000300 | 647 | 1128 | 2194 | 14.8 | 1.30 | 54.9 |
| | 2000 | 154 | F093005020000300 | 719 | 1253 | 2438 | 16.4 | 1.30 | 6.2 |
| | 2300 | 154 | F093005023000300 | 827 | 1442 | 2804 | 18.9 | 1.30 | 69.3 |
| | 2600 | 154 | F093005026000300 | 935 | 1630 | 3169 | 21.3 | 1.30 | 78.3 |
| | 3000 | 154 | F093005030000300 | 1079 | 1880 | 3657 | 24.6 | 1.30 | 9.4 |

# 600

| ÎNĂLȚIME 600 mm | LUNGIME | ADÂNCIME | NR. ARTICOL | EFFEKT (W) 45/35/20°C | EFFEKT (W) 55/45/20°C | EFFEKT (W) 75/65/20°C | VOLUM (L) | EXPONENT N | GREUTATE (KG) |
|---|---|---|---|---|---|---|---|---|---|
| **Tip 10** | | | | | | | | | |
| | 400 | 49 | F091006004001300 | 72 | 124 | 237 | 1.3 | 1.26 | 8.0 |
| | 500 | 49 | F091006005001300 | 90 | 155 | 296 | 1.6 | 1.26 | 9.7 |
| | 600 | 49 | F091006006001300 | 108 | 186 | 355 | 1.9 | 1.26 | 11.4 |
| | 700 | 49 | F091006007001300 | 126 | 217 | 414 | 2.2 | 1.26 | 13.1 |
| | 800 | 49 | F091006008001300 | 145 | 248 | 474 | 2.6 | 1.26 | 14.8 |
| | 900 | 49 | F091006009001300 | 163 | 279 | 533 | 2.9 | 1.26 | 16.5 |
| | 1000 | 49 | F091006010001300 | 181 | 310 | 592 | 3.2 | 1.26 | 18.2 |
| | 1100 | 49 | F091006011001300 | 199 | 341 | 651 | 3.5 | 1.26 | 19.9 |
| | 1200 | 49 | F091006012001300 | 217 | 372 | 710 | 3.8 | 1.26 | 21.6 |
| | 1400 | 49 | F091006014001300 | 253 | 434 | 829 | 4.5 | 1.26 | 23.8 |
| | 1600 | 49 | F091006016001300 | 289 | 496 | 947 | 5.1 | 1.26 | 28.3 |
| | 1800 | 49 | F091006018001300 | 326 | 558 | 1066 | 5.8 | 1.26 | 31.7 |
| | 2000 | 49 | F091006020001300 | 362 | 621 | 1184 | 6.4 | 1.26 | 35.1 |
| | 2300 | 49 | F091006023001300 | 416 | 714 | 1362 | 7.4 | 1.26 | 41.3 |
| | 2600 | 49 | F091006026001300 | 470 | 807 | 1539 | 8.3 | 1.26 | 46.5 |
| | 3000 | 49 | F091006030001300 | 542 | 931 | 1776 | 9.6 | 1.26 | 53.5 |
| **Tip 20** | | | | | | | | | |
| | 400 | 104 | F092006004000300 | 122 | 210 | 406 | 2.6 | 1.29 | 11.5 |
| | 500 | 104 | F092006005000300 | 152 | 263 | 508 | 3.3 | 1.29 | 14.2 |
| | 600 | 104 | F092006006000300 | 182 | 316 | 609 | 4.0 | 1.29 | 16.8 |
| | 800 | 104 | F092006008000300 | 243 | 421 | 812 | 5.3 | 1.29 | 22.1 |
| | 900 | 104 | F092006009000300 | 274 | 474 | 914 | 5.9 | 1.29 | 24.8 |
| | 1000 | 104 | F092006010000300 | 304 | 526 | 1015 | 6.6 | 1.29 | 27.4 |
| | 1100 | 104 | F092006011000300 | 334 | 579 | 1117 | 7.3 | 1.29 | 3.9 |
| | 1200 | 104 | F092006012000300 | 365 | 631 | 1218 | 7.9 | 1.29 | 32.7 |

# 600

| ÎNĂLȚIME 600 mm | LUNGIME | ADÂNCIME | NR. ARTICOL | EFFEKT (W) 45/35/20°C | EFFEKT (W) 55/45/20°C | EFFEKT (W) 75/65/20°C | VOLUM (L) | EXPONENT N | GREUTATE (KG) |
|---|---|---|---|---|---|---|---|---|---|
| | 1800 | 104 | F092006018000300 | 547 | 947 | 1827 | 11.9 | 1.29 | 48.6 |
| | 2000 | 104 | F092006020000300 | 608 | 1052 | 2030 | 13.2 | 1.29 | 53.9 |
| | 2600 | 104 | F092006026000300 | 790 | 1368 | 2639 | 17.2 | 1.29 | 69.8 |
| | 3000 | 104 | F092006030000300 | 912 | 1579 | 3045 | 19.8 | 1.29 | 8.5 |
| **Tip 30** | | | | | | | | | |
| | 400 | 154 | F093006004000300 | 164 | 287 | 560 | 3.9 | 1.31 | 14.4 |
| | 500 | 154 | F093006005000300 | 206 | 359 | 700 | 4.9 | 1.31 | 18.4 |
| | 600 | 154 | F093006006000300 | 247 | 431 | 840 | 5.9 | 1.31 | 21.8 |
| | 700 | 154 | F093006007000300 | 288 | 503 | 980 | 6.9 | 1.31 | 25.5 |
| | 800 | 154 | F093006008000300 | 329 | 574 | 1120 | 7.8 | 1.31 | 29.2 |
| | 900 | 154 | F093006009000300 | 370 | 646 | 1260 | 8.8 | 1.31 | 32.8 |
| | 1000 | 154 | F093006010000300 | 411 | 718 | 1400 | 9.8 | 1.31 | 36.5 |
| | 1100 | 154 | F093006011000300 | 452 | 790 | 1540 | 10.8 | 1.31 | 4.2 |
| | 1200 | 154 | F093006012000300 | 493 | 862 | 1680 | 11.8 | 1.31 | 43.9 |
| | 1400 | 154 | F093006014000300 | 575 | 1005 | 1960 | 13.7 | 1.31 | 51.3 |
| | 1600 | 154 | F093006016000300 | 658 | 1149 | 2240 | 15.7 | 1.31 | 58.7 |
| | 1800 | 154 | F093006018000300 | 740 | 1292 | 2520 | 17.6 | 1.31 | 66.8 |
| | 2000 | 154 | F093006020000300 | 822 | 1436 | 2800 | 19.6 | 1.31 | 73.5 |
| | 2300 | 154 | F093006023000300 | 945 | 1651 | 3220 | 22.5 | 1.31 | 84.5 |
| | 2600 | 154 | F093006026000300 | 1069 | 1867 | 3640 | 25.5 | 1.31 | 95.6 |
| | 3000 | 154 | F093006030000300 | 1233 | 2154 | 4200 | 29.4 | 1.31 | 11.4 |

# 900

| ÎNĂLȚIME 900 mm | LUNGIME | ADÂNCIME | NR. ARTICOL (STÂNGA) | NR. ARTICOL (DREAPTA) | EFFEKT (W) 45/35/20°C | EFFEKT (W) 55/45/20°C | EFFEKT (W) 75/65/20°C | VOLUM (L) | EXPONENT N | GREUTATE (KG) |
|---|---|---|---|---|---|---|---|---|---|---|
| **Tip 10** | | | | | | | | | | |
| | 400 | 49 | F091009004001300 | F091009004000300 | 99 | 171 | 328 | 1.8 | 1.28 | 11.5 |
| | 500 | 49 | F091009005001300 | F091009005000300 | 124 | 214 | 410 | 2.3 | 1.28 | 14.4 |
| | 600 | 49 | F091009006001300 | F091009006000300 | 149 | 256 | 492 | 2.7 | 1.28 | 16.7 |
| | 700 | 49 | F091009007001300 | F091009007000300 | 173 | 299 | 574 | 3.1 | 1.28 | 19.2 |
| | 800 | 49 | F091009008001300 | F091009008000300 | 198 | 342 | 656 | 3.6 | 1.28 | 21.9 |
| | 900 | 49 | F091009009001300 | F091009009000300 | 223 | 384 | 738 | 4.0 | 1.28 | 24.4 |
| | 1000 | 49 | F091009010001300 | F091009010000300 | 248 | 427 | 820 | 4.5 | 1.28 | 27.0 |
| | 1100 | 49 | F091009011001300 | F091009011000300 | 272 | 470 | 902 | 5.0 | 1.28 | 29.5 |
| | 1200 | 49 | F091009012001300 | F091009012000300 | 297 | 513 | 984 | 5.4 | 1.28 | 32.1 |
| | 1400 | 49 | F091009014001300 | F091009014000300 | 347 | 598 | 1148 | 6.3 | 1.28 | 37.3 |
| | 1600 | 49 | F091009016001300 | F091009016000300 | 396 | 683 | 1312 | 7.2 | 1.28 | 42.4 |
| | 1800 | 49 | F091009018001300 | F091009018000300 | 446 | 769 | 1476 | 8.1 | 1.28 | 47.6 |
| | 2000 | 49 | F091009020001300 | F091009020000300 | 495 | 854 | 1640 | 9.0 | 1.28 | 52.7 |
| **Tip 20** | | | | | | | | | | |
| | 400 | 104 | F092009004000300 | | 171 | 295 | 564 | 3.6 | 1.27 | 15.9 |
| | 500 | 104 | F092009005000300 | | 214 | 368 | 706 | 4.5 | 1.27 | 19.8 |
| | 700 | 104 | F092009007000300 | | 299 | 516 | 988 | 6.3 | 1.27 | 27.6 |
| | 800 | 104 | F092009008000300 | | 342 | 589 | 1129 | 7.2 | 1.27 | 31.6 |
| | 900 | 104 | F092009009000300 | | 385 | 663 | 1270 | 8.1 | 1.27 | 35.5 |
| | 1000 | 104 | F092009010000300 | | 428 | 736 | 1411 | 9.0 | 1.27 | 39.4 |
| | 1100 | 104 | F092009011000300 | | 471 | 810 | 1552 | 9.9 | 1.27 | 43.4 |
| | 1200 | 104 | F092009012000300 | | 513 | 884 | 1693 | 10.8 | 1.27 | 47.3 |
| | 1400 | 104 | F092009014000300 | | 599 | 1031 | 1975 | 12.6 | 1.27 | 55.1 |
| | 1800 | 104 | F092009018000300 | | 770 | 1326 | 2540 | 16.2 | 1.27 | 7.8 |
| | 2000 | 104 | F092009020000300 | | 856 | 1473 | 2822 | 18.0 | 1.27 | 78.7 |

# 900

| ÎNĂLȚIME 900 mm | LUNGIME | ADÂNCIME | NR. ARTICOL (STÂNGA) | NR. ARTICOL (DREAPTA) | EFFEKT (W) 45/35/20°C | EFFEKT (W) 55/45/20°C | EFFEKT (W) 75/65/20°C | VOLUM (L) | EXPONENT N | GREUTATE (KG) |
|---|---|---|---|---|---|---|---|---|---|---|
| **Tip 30** | | | | | | | | | | |
| | 400 | 154 | F093009004000300 | | 225 | 394 | 771 | 5.3 | 1.32 | 19.7 |
| | 500 | 154 | F093009005000300 | | 281 | 492 | 964 | 6.7 | 1.32 | 25.1 |
| | 600 | 154 | F093009006000300 | | 337 | 591 | 1156 | 8.0 | 1.32 | 3.6 |
| | 700 | 154 | F093009007000300 | | 393 | 689 | 1349 | 9.3 | 1.32 | 36.5 |
| | 800 | 154 | F093009008000300 | | 449 | 787 | 1542 | 10.6 | 1.32 | 41.5 |
| | 900 | 154 | F093009009000300 | | 505 | 886 | 1734 | 12.0 | 1.32 | 46.9 |
| | 1100 | 154 | F093009011000300 | | 618 | 1083 | 2120 | 14.6 | 1.32 | 57.9 |
| | 1200 | 154 | F093009012000300 | | 674 | 1181 | 2312 | 16.0 | 1.32 | 63.3 |
| | 1600 | 154 | F093009016000300 | | 898 | 1575 | 3083 | 21.3 | 1.32 | 85.7 |
| | 1800 | 154 | F093009018000300 | | 1011 | 1772 | 3469 | 23.9 | 1.32 | 96.0 |
| | 2000 | 154 | F093009020000300 | | 1123 | 1968 | 3854 | 26.6 | 1.32 | 109.0 |