**Fișă tehnică**
2026-10-12

# Faro V

Accentuează înălțimea oricărui interior

- Design elegant și conturat
- Soluție ideală pentru spații limitate pe perete
- Conexiune centrală pentru radiator
- Poate fi rotat pentru conectare de sus
- Oțel inoxidabil de înaltă calitate

Stilul **Faro V** este accentuat de un front profilat vertical fin și panouri laterale rotunjite. Acest radiator decorativ nu doar creează o senzație de înălțime, ci este și o sursă puternică de căldură acolo unde suprafața peretelui este limitată. Culoarea standard este alb RAL 9016, cu alte culori speciale disponibile. Accesoriile includ un suport de prosoape din oțel inoxidabil, inclusiv set de șuruburi și dibluri cu instrucțiuni de montaj, capace laterale cu cleme de instalare, 3 dopuri oarbe din alamă și aerisire.

**Domeniu de aplicare**
Faro V este ideal pentru spații rezidențiale și comerciale unde spațiul pe perete este limitat. Este o sursă de căldură puternică cu plăci de oțel montate din fabrică, panouri laterale și grătar superior. Potrivit pentru sisteme de încălzire indirectă 2-conductă cu conexiuni 6 x ½" BSP.

**Dimensionare**
Folosiți un Calculator de Cerere de Căldură pentru a determina puterea termică necesară din gama Faro V.

**Utilizare**
Ventilul de aer și pachetele de dopuri sunt incluse în ambalaj. Robinetele termostatice pentru radiator pot fi instalate pentru a controla temperatura camerei. Radiatorul trebuie fixat în siguranță pe perete folosind suporturile, șuruburile și diblurile incluse. Pentru funcționalitate sporită, este disponibil un suport pentru prosoape din oțel inoxidabil.

**Descriere**
Radiatorul de design Faro V, conceput ca un radiator vertical cu o suprafață frontală fin profilată vertical și capace laterale ușor curbate, versiunea tip 21 cu două panouri de încălzire și un strat de aripioare de convecție sau ca tip 22 cu două panouri de încălzire și două straturi de aripioare de convecție.

# Specificații

| PROPRIETĂȚI | UNITATE | VALORI |
|---|---|---|
| ETIM Class | | EC011022 |
| Material | | Oțel |
| Tip | | 20, 21, 22 |
| Forma suprafeței | | Plat neted |
| Presiune maximă de lucru | bar | 10 |
| Număr de conexiuni standard | | 4 |
| Putere termică conform laboratorului recunoscut EN 442 | | Da |
| Temperatura maximă de operare | °C | 110 |
| Culoare standard | | Da |
| Culoare | | Alb |
| Cod RAL | | 9016 |
| Grilă /protecție, laterală | | Da |
| Grilă /protecție, superioară | | Da |
| Valoarea luciului | | Lucios |
| Dimensiunea filetului (țoli) | | 1/2 inch |
| Conexiune filetată | | Filet interior |
| Cu conexiune într-un singur punct | | Da |
| Cu racord pentru aerisire | | Da |
| Cu ventil de aerisire | | Da |
| Cu opțiune de golire/ scurgere | | Da |

# Documente

| DOCUMENTE | TIPUL DOCUMENTULUI | LINK / ADRESA URL |
|---|---|---|
| Catalog tehnic - Radiatoare panou, decorative, de baie si ventiloconvectoare | Brochure | https://asset.productmarketingcloud.com/api/assetstorage/3577_aeba8a24-faa1-4941-ac96-483732f0a7cf |
| Manual de instalare Faro V | TechDia | https://asset.productmarketingcloud.com/api/assetstorage/3577_6a68539c-c460-4642-8d8b-056f68b79286 |

# Resurse

ProductImage - New Faro V main picture

ProductImage - Intersection image of vertical radiator Faro V, FAV.

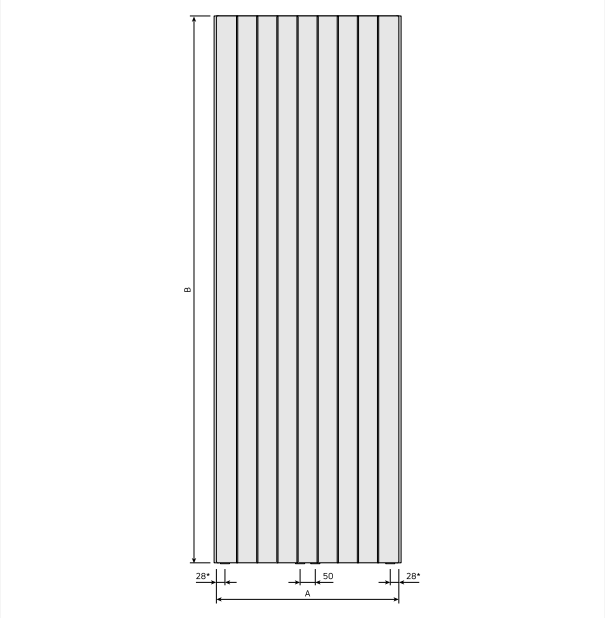


DimensionalDrawing - New_Faro V front view

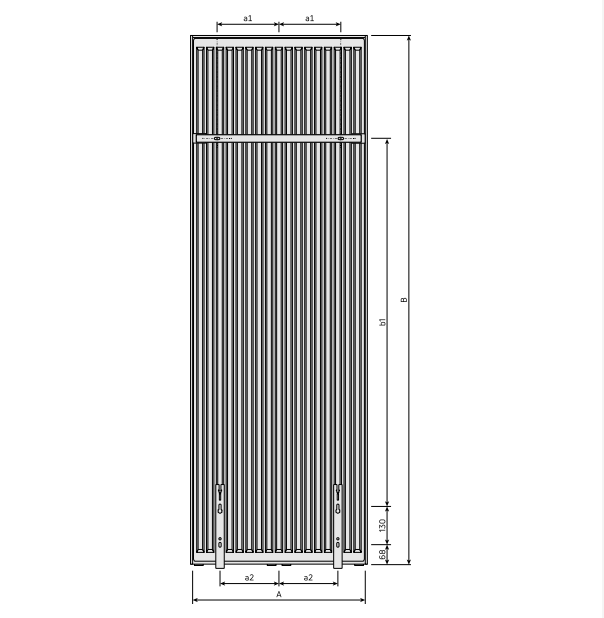


DimensionalDrawing - New_Kos V-Faro V rear view

# Resurse

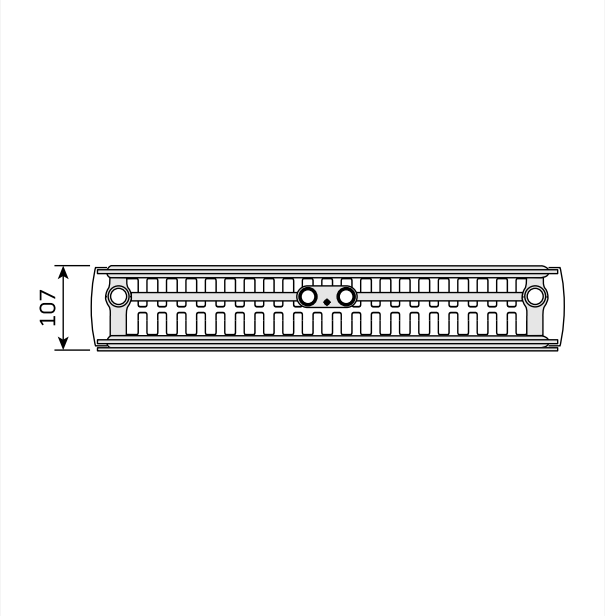


DimensionalDrawing - New_Kos V-Faro V top view

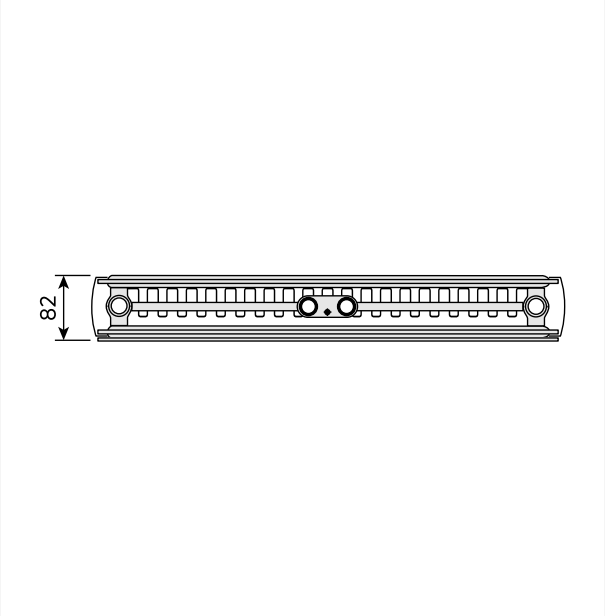


DimensionalDrawing - New_Kos V-Faro V top view

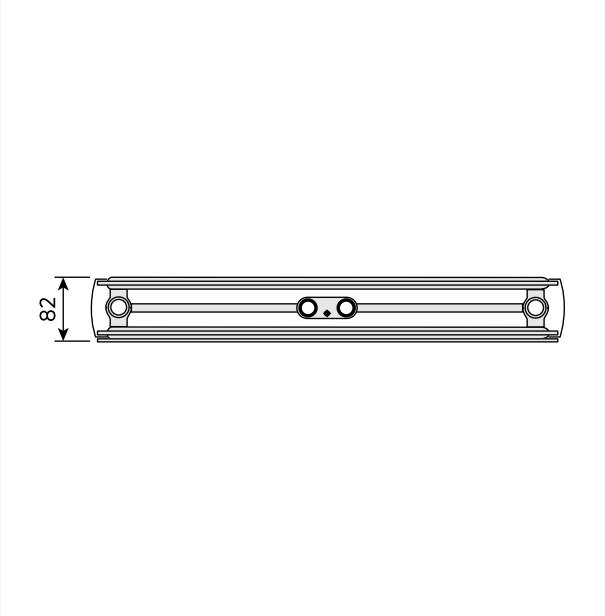


DimensionalDrawing - New_Kos V-Faro V top view

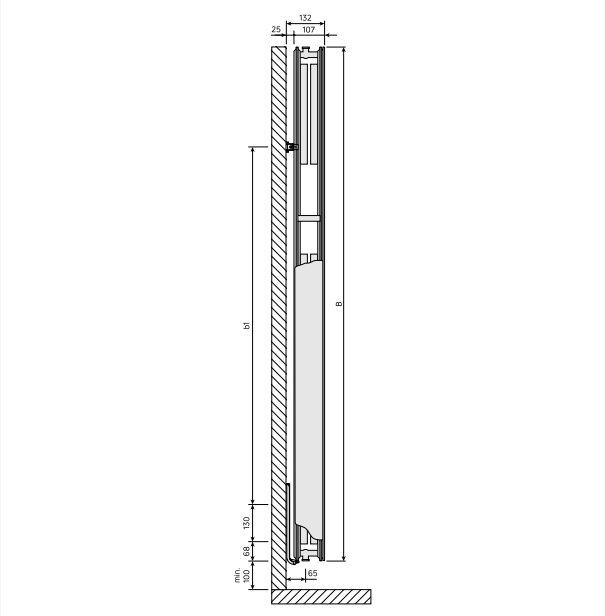


DimensionalDrawing - New_Kos V-Faro V side view

# Resurse

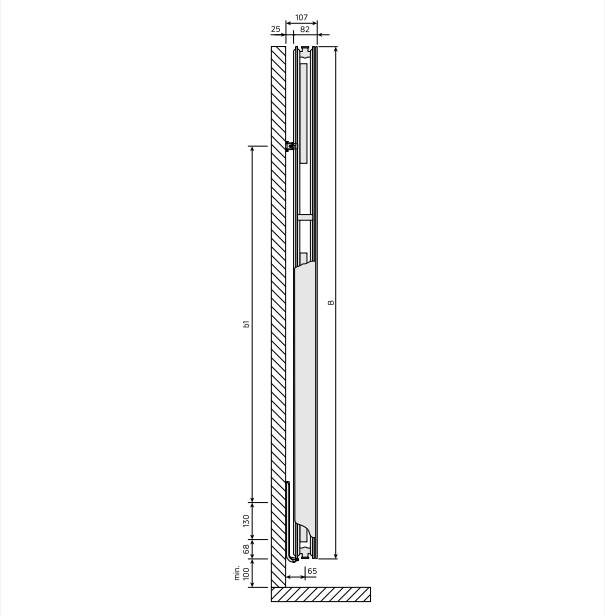


DimensionalDrawing - New_Kos V-Faro V side view

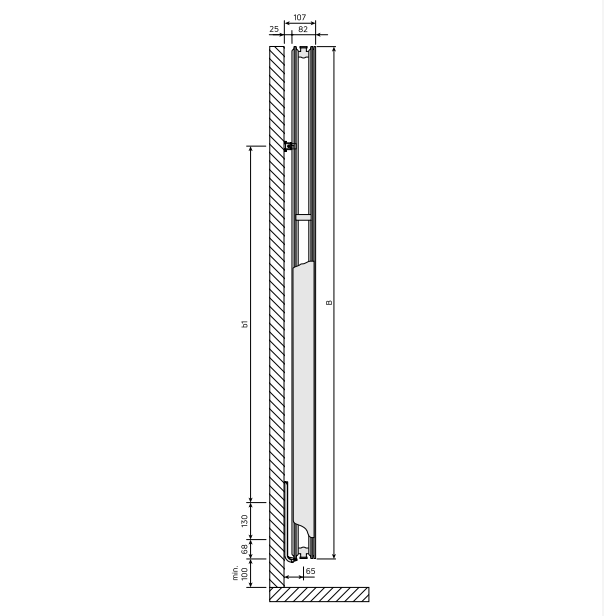


DimensionalDrawing - New_Kos V-Faro V side view

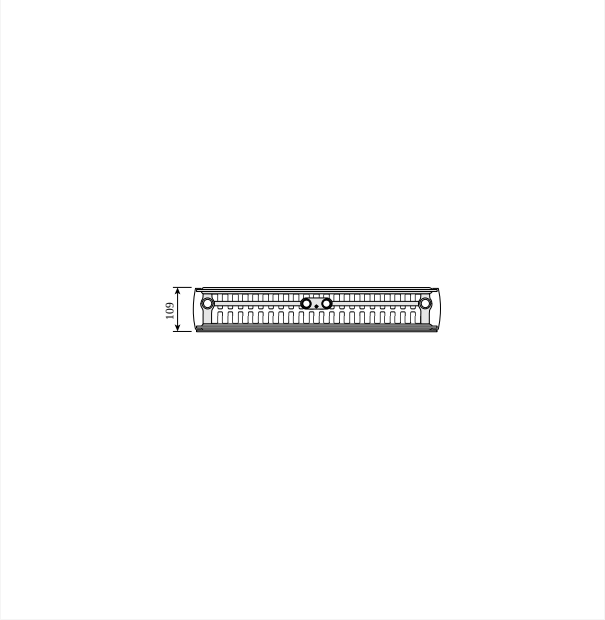


DimensionalDrawing - Kos V and Faro V, type 22, vedere de sus

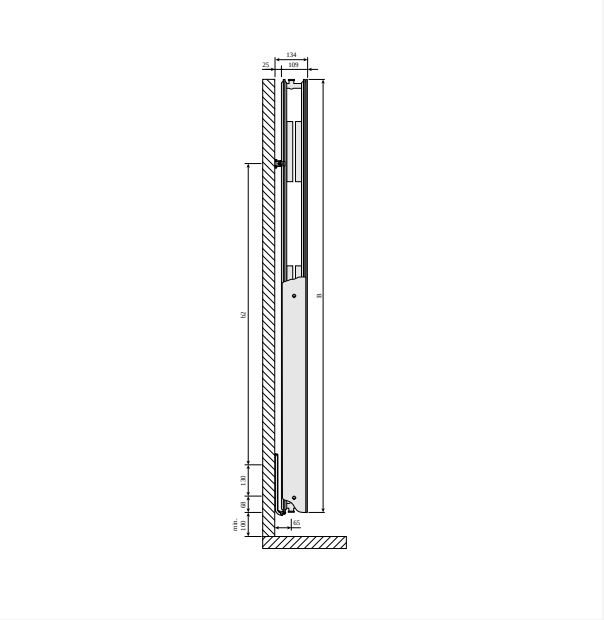


DimensionalDrawing - Kos V and Faro V type 22, vedere laterala

# Resurse

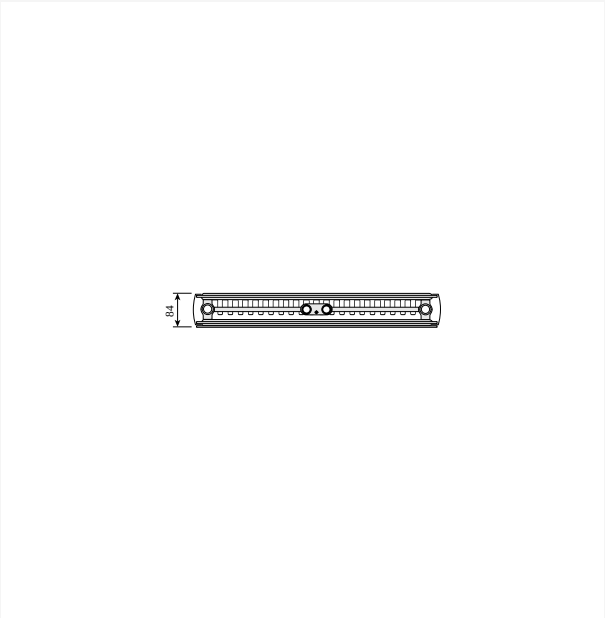


DimensionalDrawing - Kos V and Faro V, type 21, vedere de sus

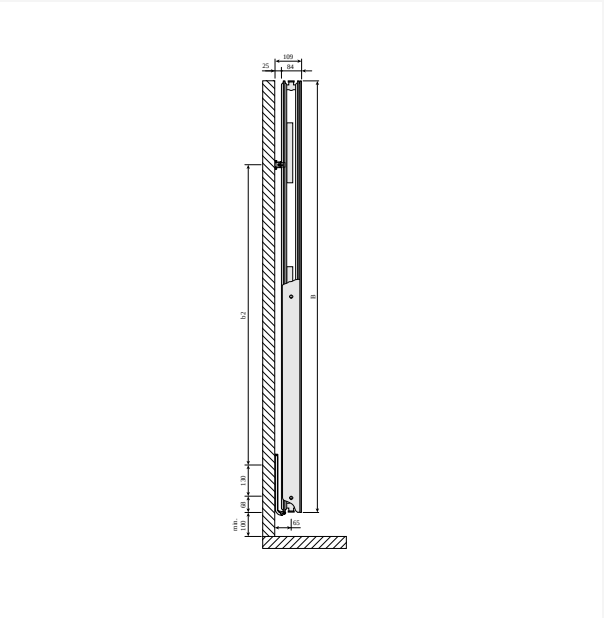


DimensionalDrawing - Kos V and Faro V type 21, vedere laterala

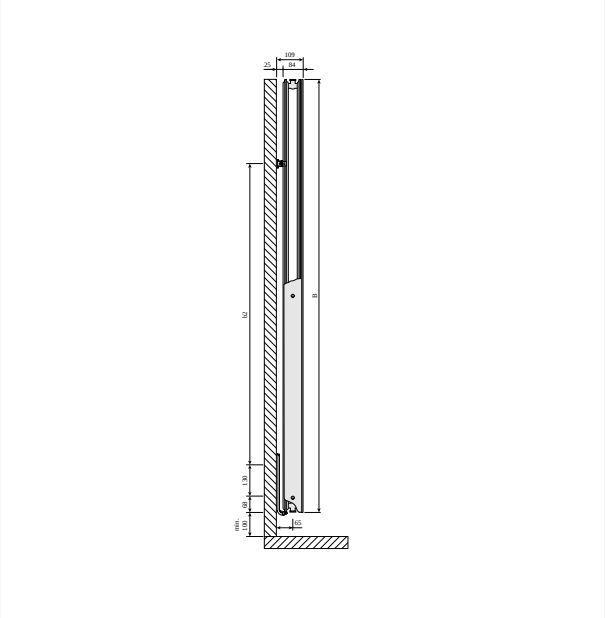


DimensionalDrawing - Kos V and Faro V type 20, vedere laterala

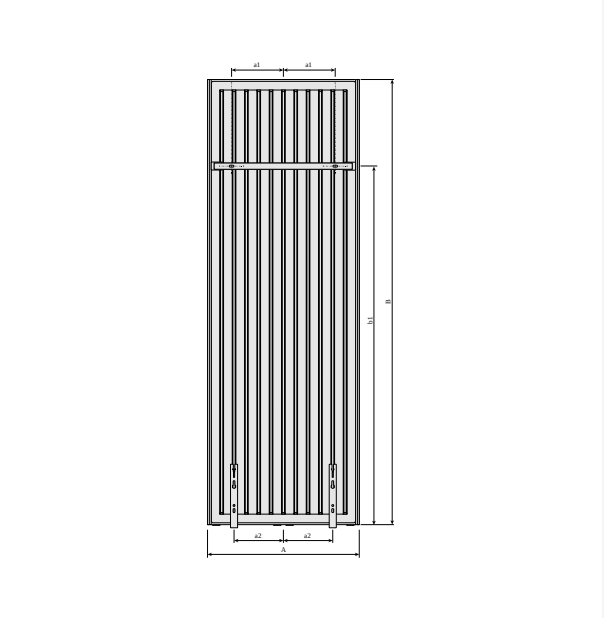


DimensionalDrawing - Kos V and Faro V cu suporti de perete MCWV, vedere din spate

# Resurse

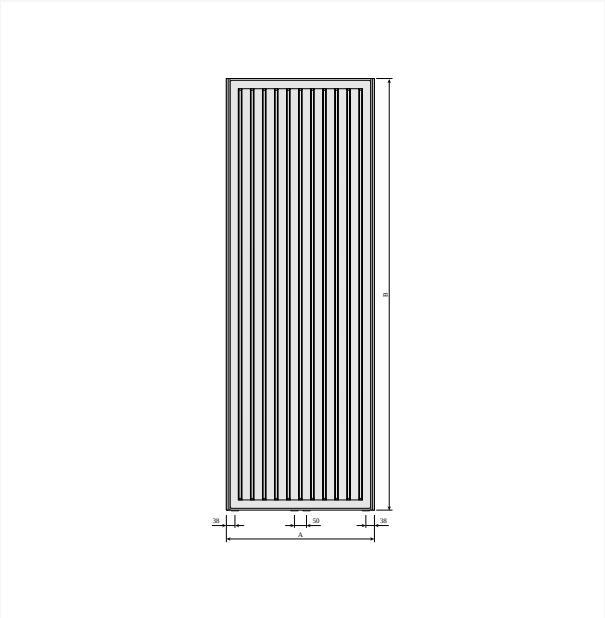

DimensionalDrawing - Kos V and Faro V vedere din spate

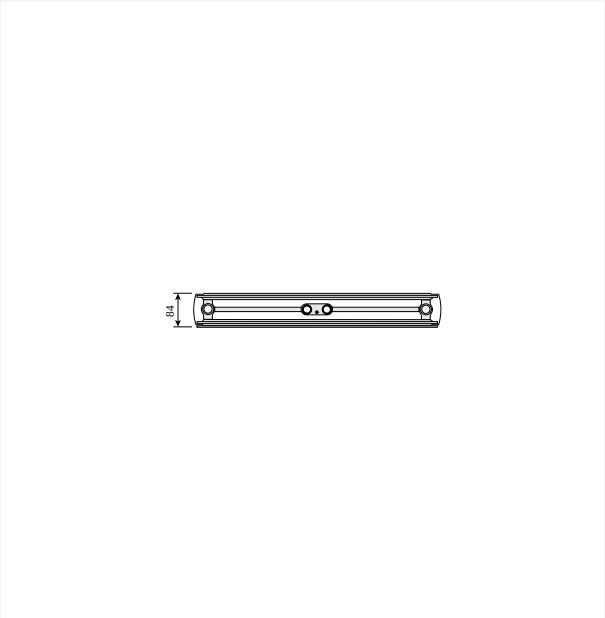

DimensionalDrawing - Kos V and Faro V type 20, vedere de sus

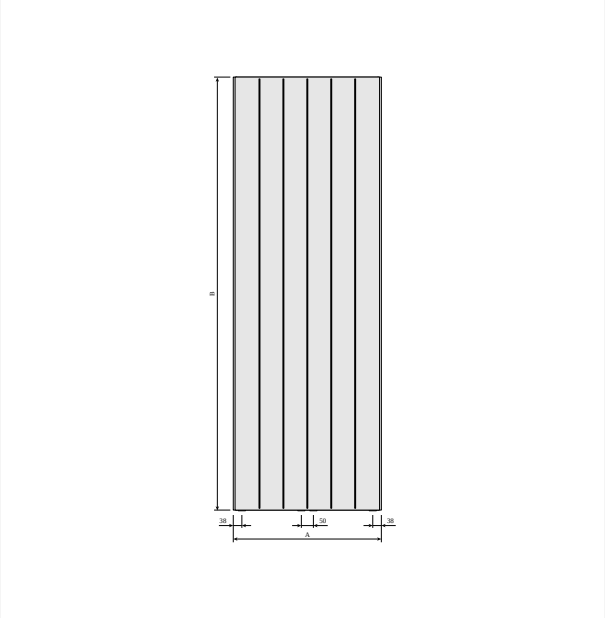

DimensionalDrawing - Faro V vedere din fata

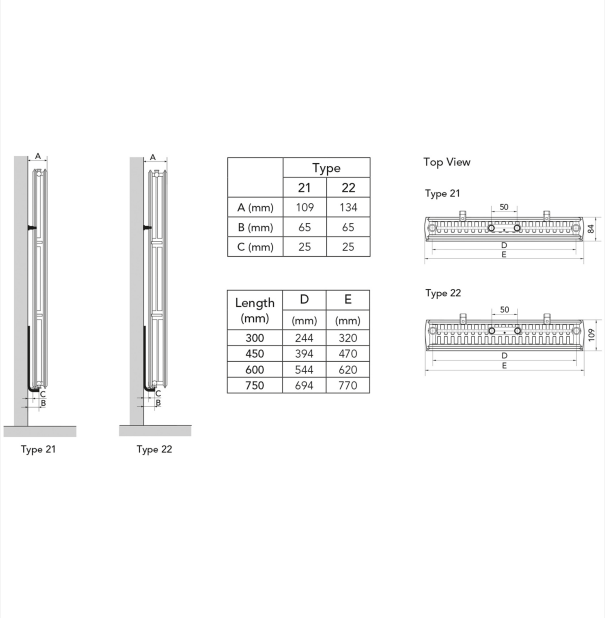


| | Type | |
|---|---|---|
| | 21 | 22 |
| A (mm) | 109 | 134 |
| B (mm) | 65 | 65 |
| C (mm) | 25 | 25 |

| Length (mm) | D (mm) | E (mm) |
|---|---|---|
| 300 | 244 | 320 |
| 450 | 394 | 470 |
| 600 | 544 | 620 |
| 750 | 694 | 770 |

DimensionalDrawing - Myson Plan & Plan Plus Vertical - Mounting Positions & Dimensions

# Resurse

| KOS V (mm) | | | | |
|---|---|---|---|---|
| B | 1500 | 1800 | 1950 | 2100 |
| b1 | 1150 | 1450 | 1600 | 1750 |
| b2 | 952 | 1252 | 1402 | 1552 |

DimensionalDrawing - Kos V, Faro V - table B

| KOS V (mm) | | | | |
|---|---|---|---|---|
| A | 320 | 470 | 620 | 770 |
| a1 | 60 | 135 | 210 | 285 |
| a2 | 75 | 125 | 200 | 250 |

DimensionalDrawing - Kos V, Faro V - tabel A

# Produse similare

Ramo Compact

Suport prosop pentru Vertical

Suport prosop Kos V / Faro V

Valvă cu cap termostatic, finisaj de design

Panou Lateral Kos V/Faro V

# 1500

| ÎNĂLȚIME 1500 mm | LUNGIME | ADÂNCIME | NR. ARTICOL | EFFEKT (W) 45/35/20°C | EFFEKT (W) 55/45/20°C | EFFEKT (W) 75/65/20°C | VOLUM (L) | EXPONENT N | GREUTATE (KG) |
|---|---|---|---|---|---|---|---|---|---|
| **Tip 21** | | | | | | | | | |
| | 300 | 82 | FMW2115003011300 | 252 | 436 | 846 | 4.0 | 1.30 | 27.3 |
| | 450 | 82 | FMW2115004511300 | 366 | 634 | 1230 | 6.1 | 1.30 | 39.2 |
| | 600 | 82 | FMW2115006011300 | 476 | 826 | 1605 | 8.2 | 1.30 | 51.1 |
| **Tip 22** | | | | | | | | | |
| | 300 | 107 | FMW2215003011300 | 300 | 521 | 1015 | 4.0 | 1.31 | 29.8 |
| | 450 | 107 | FMW2215004511300 | 442 | 769 | 1502 | 6.2 | 1.31 | 43.1 |
| | 600 | 107 | FMW2215006011300 | 581 | 1014 | 1983 | 8.3 | 1.31 | 56.5 |
| | 750 | 107 | FMW2215007511300 | -- | 1255 | 2460 | 10.3 | 1.32 | 69.8 |

# 1800

| ÎNĂLȚIME 1800 mm | LUNGIME | ADÂNCIME | NR. ARTICOL | EFFEKT (W) 45/35/20°C | EFFEKT (W) 55/45/20°C | EFFEKT (W) 75/65/20°C | VOLUM (L) | EXPONENT N | GREUTATE (KG) |
|---|---|---|---|---|---|---|---|---|---|
| **Tip 20** | | | | | | | | | |
| | 300 | 82 | FMW2018003011300 | 267 | 459 | 881 | 4.8 | 1.28 | 30.1 |
| | 450 | 82 | FMW2018004511300 | 382 | 657 | 1265 | 7.2 | 1.28 | 42.9 |
| | 600 | 82 | FMW2018006011300 | 491 | 847 | 1635 | 9.7 | 1.29 | 55.6 |
| **Tip 21** | | | | | | | | | |
| | 300 | 82 | FMW2118003011300 | 287 | 495 | 955 | 4.8 | 1.29 | 31.7 |
| | 450 | 82 | FMW2118004511300 | 414 | 716 | 1389 | 7.2 | 1.30 | 45.8 |
| | 600 | 82 | FMW2118006011300 | 535 | 930 | 1812 | 9.7 | 1.31 | 59.9 |
| | 750 | 82 | FMW2118007511300 | 653 | 1139 | 2228 | 12.1 | 1.31 | 74.0 |
| **Tip 22** | | | | | | | | | |
| | 300 | 107 | FMW2218003011300 | 342 | 592 | 1148 | 4.8 | 1.30 | 35.1 |
| | 450 | 107 | FMW2218004511300 | 503 | 873 | 1698 | 7.3 | 1.30 | 50.6 |
| | 600 | 107 | FMW2218006011300 | 660 | 1149 | 2242 | 9.7 | 1.31 | 66.1 |
| | 750 | 107 | FMW2218007511300 | 815 | 1421 | 2781 | 12.2 | 1.31 | 81.5 |

# 1950

| ÎNĂLȚIME 1950 mm | LUNGIME | ADÂNCIME | NR. ARTICOL | EFFEKT (W) 45/35/20°C | EFFEKT (W) 55/45/20°C | EFFEKT (W) 75/65/20°C | VOLUM (L) | EXPONENT N | GREUTATE (KG) |
|---|---|---|---|---|---|---|---|---|---|
| **Tip 20** | | | | | | | | | |
| | 300 | 82 | FMW2019503011300 | 288 | 495 | 949 | 5.2 | 1.28 | 32.5 |
| | 450 | 82 | FMW2019504511300 | 412 | 709 | 1364 | 7.8 | 1.28 | 45.9 |
| | 600 | 82 | FMW2019506011300 | 531 | 914 | 1763 | 10.4 | 1.29 | 59.3 |
| | 750 | 82 | FMW2019507511300 | 645 | 1113 | 2152 | 13.0 | 1.29 | 72.8 |
| **Tip 21** | | | | | | | | | |
| | 300 | 82 | FMW2119503011300 | 302 | 521 | 1008 | 5.2 | 1.29 | 34.1 |
| | 450 | 82 | FMW2119504511300 | 437 | 756 | 1466 | 7.8 | 1.30 | 49.3 |
| | 600 | 82 | FMW2119506011300 | 568 | 985 | 1913 | 10.4 | 1.30 | 64.4 |
| | 750 | 82 | FMW2119507511300 | 694 | 1207 | 2351 | 13.0 | 1.31 | 79.6 |
| **Tip 22** | | | | | | | | | |
| | 300 | 107 | FMW2219503011300 | 361 | 624 | 1208 | 5.3 | 1.29 | 37.3 |
| | 450 | 107 | FMW2219504511300 | 532 | 922 | 1788 | 7.8 | 1.30 | 53.8 |
| | 600 | 107 | FMW2219506011300 | 698 | 1213 | 2360 | 10.4 | 1.30 | 70.3 |
| | 750 | 107 | FMW2219507511300 | 861 | 1500 | 2928 | 13.1 | 1.31 | 86.8 |

# 2100

| ÎNĂLȚIME 2100 mm | LUNGIME | ADÂNCIME | NR. ARTICOL | EFFEKT (W) 45/35/20°C | EFFEKT (W) 55/45/20°C | EFFEKT (W) 75/65/20°C | VOLUM (L) | EXPONENT N | GREUTATE (KG) |
|---|---|---|---|---|---|---|---|---|---|
| **Tip 20** | | | | | | | | | |
| | 300 | 82 | FMW2021003011300 | 311 | 532 | 1016 | 5.6 | 1.27 | 34.8 |
| | 450 | 82 | FMW2021004511300 | 443 | 761 | 1459 | 8.4 | 1.27 | 49.8 |
| | 600 | 82 | FMW2021006011300 | 569 | 980 | 1886 | 11.1 | 1.28 | 64.8 |
| | 750 | 82 | FMW2021007511300 | 690 | 1191 | 2302 | 13.9 | 1.29 | 79.8 |
| **Tip 21** | | | | | | | | | |
| | 300 | 82 | FMW2121003011300 | 317 | 548 | 1060 | 5.6 | 1.29 | 36.5 |
| | 450 | 82 | FMW2121004511300 | 460 | 796 | 1542 | 8.4 | 1.29 | 52.7 |
| | 600 | 82 | FMW2121006011300 | 600 | 1038 | 2012 | 11.1 | 1.30 | 69.0 |
| | 750 | 82 | FMW2121007511300 | 737 | 1276 | 2473 | 13.9 | 1.30 | 85.2 |
| **Tip 22** | | | | | | | | | |
| | 300 | 107 | FMW2221003011300 | 380 | 655 | 1265 | 5.7 | 1.29 | 40.4 |
| | 450 | 107 | FMW2221004511300 | 559 | 967 | 1872 | 8.4 | 1.29 | 58.0 |
| | 600 | 107 | FMW2221006011300 | 734 | 1273 | 2471 | 11.2 | 1.30 | 75.6 |
| | 750 | 107 | FMW2221007511300 | 906 | 1574 | 3066 | 13.9 | 1.30 | 93.2 |