Duomenų lapas
2026-10-27

Plint R

Užtikrina efektyvų šildymą su elegantišku dizainu.

- Lengva priežiūra
- Geras terminis komfortas
- Lankstus montavimas
- Patvari ir patikima konstrukcija
- Modernus dizainas

Plint R plokščiasis radiatorius su lygiu priekiniu paviršiumi ir lengvais horizontaliais reljefais suteikia estetišką ir efektyvų šildymo sprendimą. Tinka sieninei arba grindinei montacijai, su termostatiniu vožtuvu ir RAL 9016 apdaila.

Pritaikymo sritis
Plint R radiatoriai skirti patalpoms su didelėmis įstiklintomis erdvėmis. Darbinis slėgis 10 bar, temperatūra 110 °C. Jungtys: 6 portai. Aukštis 200 mm, ilgis 600–3000 mm.

Matmenų parinkimas
Norint užtikrinti teisingą produktų pasirinkimą, prašome naudoti mūsų skaičiavimo įrankius ir produktų bukletus. Jei reikia pagalbos, susisiekite su mūsų pardavimo komanda.

Naudojimas
Optimaliai veiklai Plint R radiatorių montuok su sienos kronšteinais arba grindų stoveliais pagal patalpos poreikius, prijunk visus šešis jungties taškus (4 šoninius ir 2 apatinius), neviršyk maksimalaus slėgio ir temperatūros, o reguliari priežiūra apima priekinio skydo valymą veiksmingumui ir estetikai palaikyti.

AMA tekstas
Plint R plokštelinis radiatorius skirtas vandens šildymo sistemoms. Pajungimas iš apačios, arba nuėmus vožtuvo įdėklą — iš šono. Radiatorius turi lygų priekinį skydą su lengvomis horizontaliomis reljefo linijomis. Du ½" apatiniai pajungimai užtikrina diskretišką montavimą. Įrengtas termostatiniu vožtuvu su išankstiniu nustatymu. Standartinė spalva RAL 9016, kitos spalvos pagal užsakymą. Garantija 10 metų.

Specifikacijos

SAVYBĖS	VIENETAS	REIKŠMĖS
ETIM klasė		EC011022
Medžiaga		Plienas
Tipas		21, 22, 33, 44
Paviršiaus struktūra		Lygus sklandus
Maks. darbinis slėgis	bar	10
Standartinių jungčių skaičius		2
Šilumos atidavimas pagal pripažintą EN 442 laboratoriją		Taip
Maksimali veikimo temperatūra	°C	110
Standartinė spalva		Taip
Spalva		Baltas
RAL numeris		9016
Grotelės/Dangtelių plokštė		Taip
Grotelės/Dangtelių plokštė		Taip
Blizgesio vertė		Blizgus
Srieginis matmuo (coliai)		1/2 colio
Jungties sriegis		Vidinis sriegis
Su vieno taško jungtimi		Taip
Su oro išleidimo jungtimi		Taip
Su oro išleidimo vožtuvu/nuorintuvu		Taip
Su išleidimo galimybe		Taip

Ištekliai

ProductImage - Panel radiator Plint R, 200 mm.

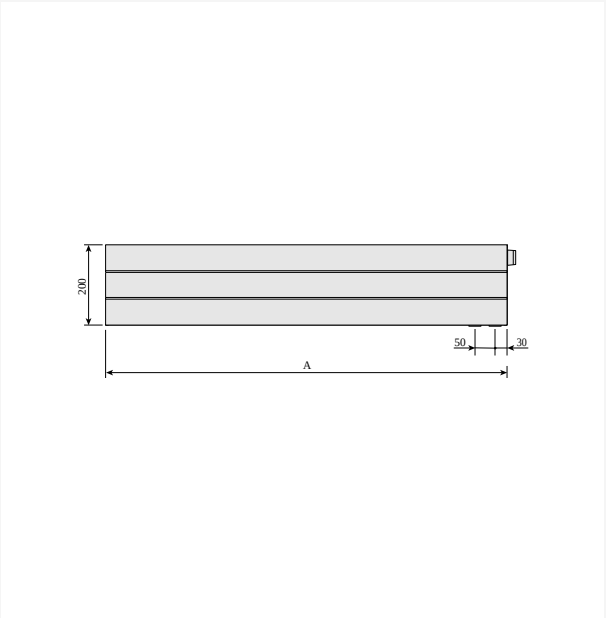

DimensionalDrawing - Plint R ir Plint RD, vaizdas iš priekio

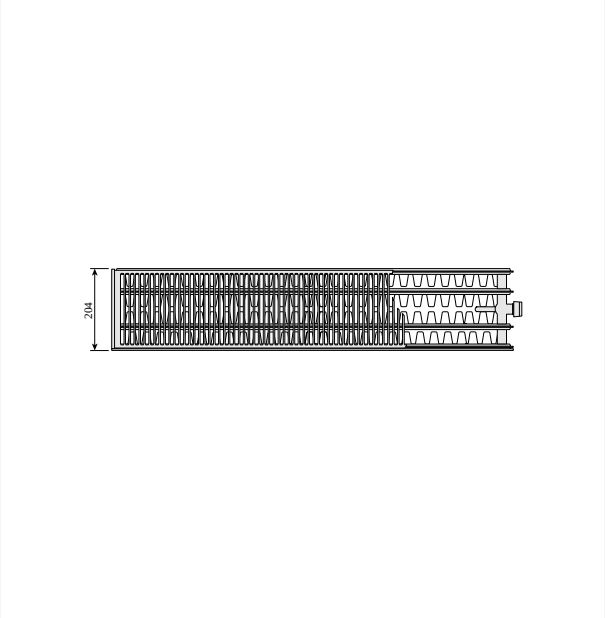

DimensionalDrawing - Plint P ir Plint R, tipas 44, vaizdas iš viršaus

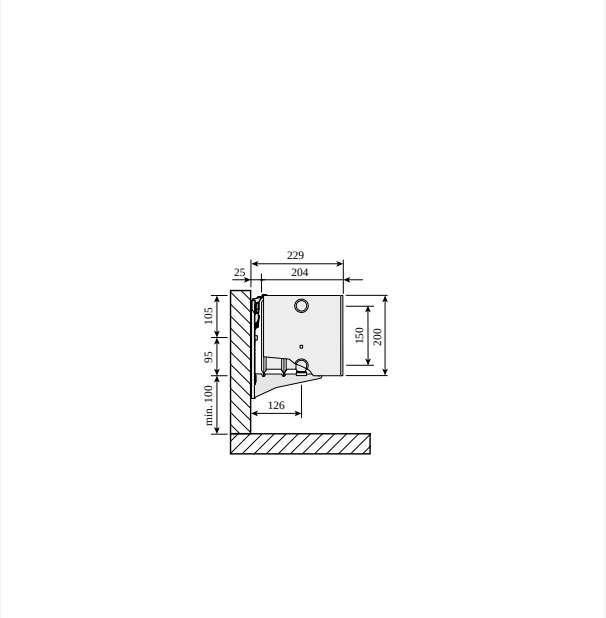

DimensionalDrawing - Plint P ir Plint R, tipas 44, vaizdas iš šono su Monclac sieniniais laikikliais

Ištekliai

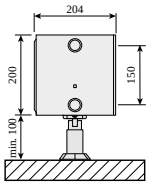

DimensionalDrawing - Plint P ir Plint R, tipas 44, su grindų laikikliais, vaizdas iš šono

DimensionalDrawing - Plint P ir Plint R, tipas 33, vaizdas iš viršaus

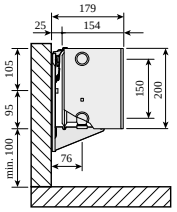

DimensionalDrawing - Plint P ir Plint R, tipas 33, vaizdas iš šono su Monclac sieniniais laikikliais

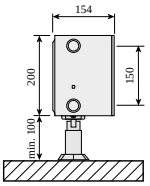

DimensionalDrawing - Plint P ir Plint R, tipas 33, su grindų laikikliais, vaizdas iš šono

Ištekliai

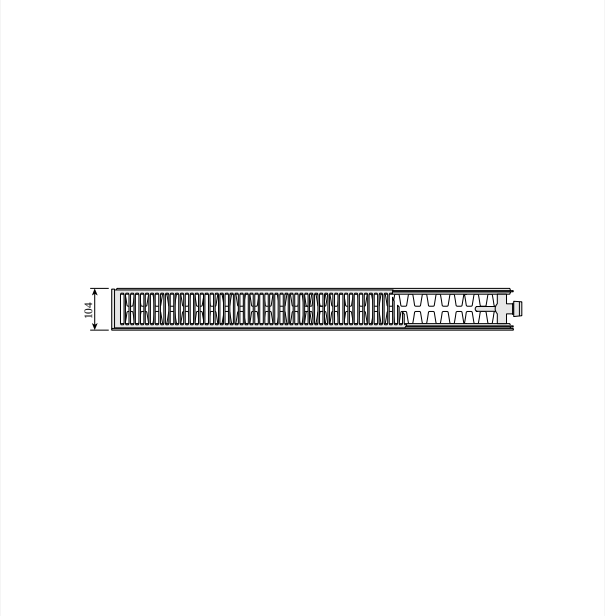

DimensionalDrawing - Plint P ir Plint R, tipas 22, vaizdas iš viršaus

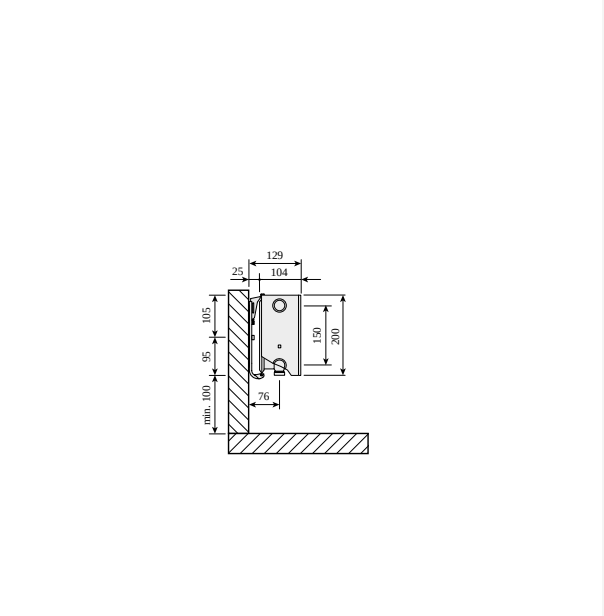

DimensionalDrawing - Plint P ir Plint R, tipas 22, vaizdas iš šono su Monclac sieniniais laikikliais

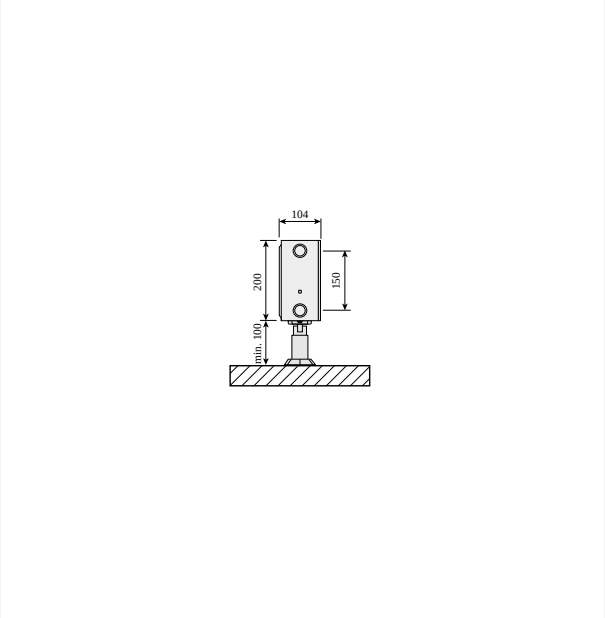

DimensionalDrawing - Plint P ir Plint R, tipas 22, su grindų laikikliais, vaizdas iš šono

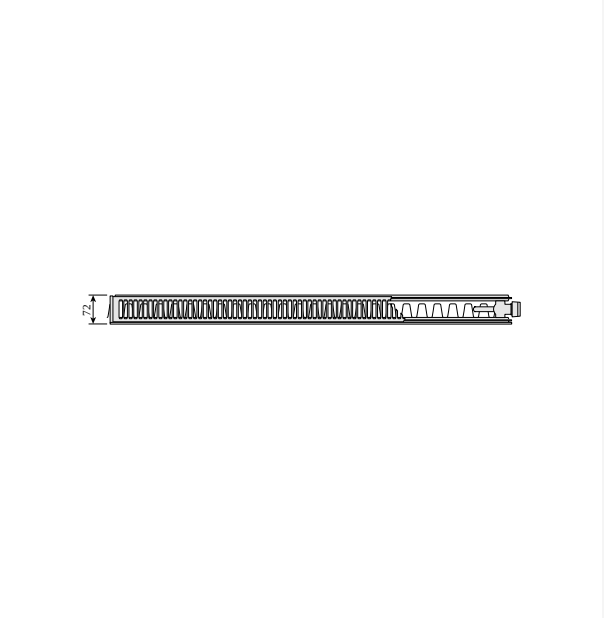

DimensionalDrawing - Plint P ir Plint R, tipas 21s, vaizdas iš viršaus

Ištekliai

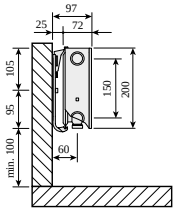

DimensionalDrawing - Plint P ir Plint R, tipas 21s, vaizdas iš šono su Monclac sieniniais laikikliais

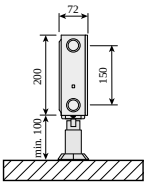

DimensionalDrawing - Plint P ir Plint R, tipas 21s, su grindų laikikliais, vaizdas iš šono

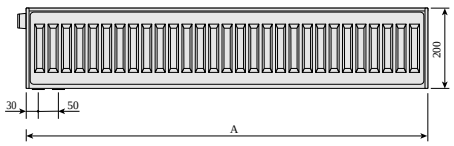

DimensionalDrawing - Plint, Plint P ir Plint R, vaizdas iš galo

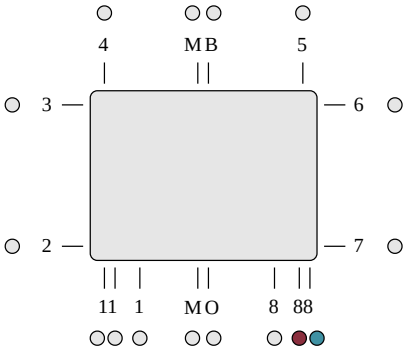

DimensionalDrawing - ETIM 88 LR apatinė jungtis. Apatinė jungtis su integruotu vožtuvu reikalauja naudoti vožtuvo įdėklą. Nenaudojamos jungtys yra uždaromos.

Ištekliai

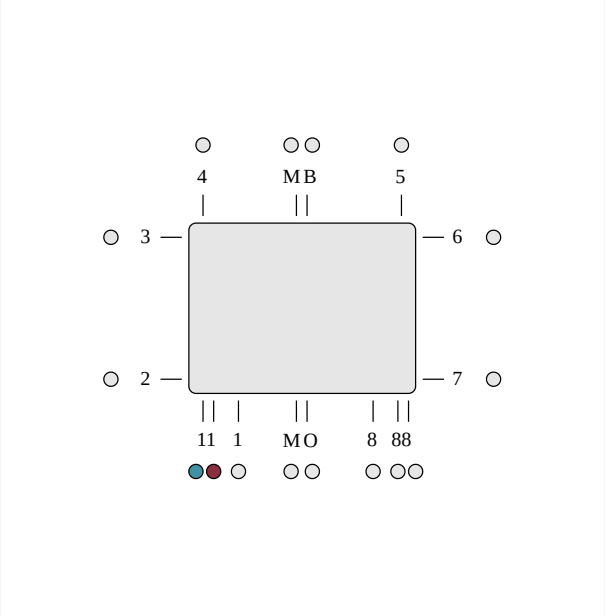

DimensionalDrawing - ETIM 11 apatinė jungtis, įėjimas dešinėje, išėjimas kairėje. Apatinė jungtis per integruotą kapiliarinį vamzdelį reikalauja naudoti vožtuvo įdėklą. Nenaudojamos jungtys uždaromos.

Susiję produktai

Vožtuvo įvorė M30 OV

Top Grill ©

Nuorintojų kompletas

Grindų laikiklis Plint

Remontiniai dažai - purškiami

Šoninis panelis ©

Oro išleidimo raktas

Sieninis laikiklis Monclac Plint

Taisymo dažų purškiklis

Evosense

Radiatoriaus vožtuvas FV

Susiję produktai

200

AUKŠTIS 200 mm	ILGIS	GYLIS			Galia (W) 45/35/20°C	Galia (W) 55/45/20°C	Galia (W) 60/45/20°C	TŪRIS (l)	N-eksponentas	SVORIS (kg)
Tipas 21										
	600	72	F0G2102006011310	F0G2102006011300	96	168	183	1.5	1.32	8.3
	700	72	F0G2102007011310	F0G2102007011300	112	196	213	1.8	1.32	10.1
	800	72	F0G2102008011310	F0G2102008011300	128	224	243	2.0	1.32	11.2
	900	72	F0G2102009011310	F0G2102009011300	144	252	274	2.3	1.32	12.4
	1000	72	F0G2102010011310	F0G2102010011300	160	280	304	2.5	1.32	13.8
	1100	72	F0G2102011011310	F0G2102011011300	176	308	335	2.8	1.32	15.2
	1200	72	F0G2102012011310	F0G2102012011300	192	337	365	3.0	1.32	16.6
	1400	72	F0G2102014011310	F0G2102014011300	224	393	426	3.5	1.32	19.8
	1600	72	F0G2102016011310	F0G2102016011300	256	449	487	4.0	1.32	22.4
	1800	72	F0G2102018011310	F0G2102018011300	288	505	548	4.5	1.32	24.8
	2000	72	F0G2102020011310	F0G2102020011300	320	561	608	5.0	1.32	27.6
	2300	72	F0G2102023011310	F0G2102023011300	367	645	700	5.8	1.32	31.7
	2600	72	F0G2102026011310	F0G2102026011300	415	729	791	6.5	1.32	35.9
	3000	72	F0G2102030011310	F0G2102030011300	479	841	913	7.5	1.32	41.4
Tipas 22										
	600	104	F0G2202006011310	F0G2202006011300	126	221	240	1.5	1.32	9.2
	700	104	F0G2202007011310	F0G2202007011300	147	258	280	1.8	1.32	11.3
	800	104	F0G2202008011310	F0G2202008011300	167	295	320	2.0	1.32	12.9
	900	104	F0G2202009011310	F0G2202009011300	188	331	360	2.3	1.32	14.5
	1000	104	F0G2202010011310	F0G2202010011300	209	368	400	2.5	1.32	16.1
	1100	104	F0G2202011011310	F0G2202011011300	230	405	439	2.8	1.32	17.8
	1200	104	F0G2202012011310	F0G2202012011300	251	442	479	3.0	1.32	19.4
	1400	104	F0G2202014011310	F0G2202014011300	293	515	559	3.5	1.32	22.6
	1600	104	F0G2202016011310	F0G2202016011300	335	589	639	4.0	1.32	25.8

200

AUKŠTIS 200 mm	ILGIS	GYLIS			Galia (W) 45/35/20°C	Galia (W) 55/45/20°C	Galia (W) 60/45/20°C	TŪRIS (l)	N-eksponentas	SVORIS (kg)
	1800	104	F0G2202018011310	F0G2202018011300	377	663	719	4.5	1.32	29.0
	2000	104	F0G2202020011310	F0G2202020011300	419	736	799	5.0	1.32	32.2
	2300	104	F0G2202023011310	F0G2202023011300	481	847	919	5.8	1.32	37.4
	2600	104	F0G2202026011310	F0G2202026011300	544	957	1039	6.5	1.32	41.9
	3000	104	F0G2202030011310	F0G2202030011300	628	1105	1199	7.5	1.32	48.4
Tipas 33										
	600	154	F0G3302006011310	F0G3302006011300	180	318	345	2.3	1.33	13.8
	700	154	F0G3302007011310	F0G3302007011300	210	371	403	2.7	1.33	16.1
	800	154	F0G3302008011310	F0G3302008011300	240	424	460	3.0	1.33	18.4
	900	154	F0G3302009011310	F0G3302009011300	270	477	518	3.4	1.33	14.6
	1000	154	F0G3302010011310	F0G3302010011300	300	530	575	3.8	1.33	23.6
	1100	154	F0G3302011011310	F0G3302011011300	330	583	633	4.2	1.33	25.4
	1200	154	F0G3302012011310	F0G3302012011300	360	636	690	4.6	1.33	27.7
	1400	154	F0G3302014011310	F0G3302014011300	420	742	805	5.3	1.33	32.3
	1600	154	F0G3302016011310	F0G3302016011300	480	848	920	6.1	1.33	36.9
	1800	154	F0G3302018011310	F0G3302018011300	540	954	1035	6.8	1.33	41.6
	2000	154	F0G3302020011310	F0G3302020011300	600	1059	1150	7.6	1.33	46.1
	2300	154	F0G3302023011310	F0G3302023011300	690	1218	1323	8.7	1.33	53.9
	2600	154	F0G3302026011310	F0G3302026011300	780	1377	1496	9.9	1.33	59.9
	3000	154	F0G3302030011310	F0G3302030011300	900	1589	1726	11.4	1.33	69.2
Tipas 44										
	600	204	F0G4402006011310	F0G4402006011300	228	405	439	3.3	1.34	17.3
	700	204	F0G4402007011310	F0G4402007011300	266	472	513	3.9	1.34	19.8
	800	204	F0G4402008011310	F0G4402008011300	304	539	586	4.4	1.34	22.7
	900	204	F0G4402009011310	F0G4402009011300	342	607	659	5.0	1.34	25.5
	1000	204	F0G4402010011310	F0G4402010011300	380	674	732	5.5	1.34	29.5

200

AUKŠTIS 200 mm	ILGIS	GYLIS			Galia (W) 45/35/20°C	Galia (W) 55/45/20°C	Galia (W) 60/45/20°C	TŪRIS (l)	N-eksponentas	SVORIS (kg)
	1100	204	F0G4402011011310	F0G4402011011300	418	742	806	6.0	1.34	31.2
	1200	204	F0G4402012011310	F0G4402012011300	456	809	879	6.6	1.34	34.8
	1400	204	F0G4402014011310	F0G4402014011300	532	944	1025	7.7	1.34	39.8
	1600	204	F0G4402016011310	F0G4402016011300	608	1079	1172	8.8	1.34	45.4
	1800	204	F0G4402018011310	F0G4402018011300	684	1214	1318	9.9	1.34	51.8
	2000	204	F0G4402020011310	F0G4402020011300	760	1348	1465	11.0	1.34	56.8
	2300	204	F0G4402023011310	F0G4402023011300	874	1551	1685	12.7	1.34	65.4
	2600	204	F0G4402026011310	F0G4402026011300	988	1753	1904	14.3	1.34	73.8
	3000	204	F0G4402030011310	F0G4402030011300	1140	2023	2197	16.5	1.34	85.1