Plint PD

Žemiausias plokštelinis radiatorius su lygiu skydu abiejose pusėse.

Duomenų lapas
2026-11-07



- Elegantiška išvaizda
- Universalus montavimas
- Stabili veikla
- Lankstūs matmenys
- Lengva priežiūra

Plint PD plokščiasis radiatorius su lygiu priekiniu ir galiniu paviršiumi, 200 mm aukščio, su apatiniu pajungimu, užtikrina estetišką ir efektyvią šildymo instaliaciją; standartinė spalva RAL 9016.

Pritaikymo sritis
Purmo Plint PD skirtas gyvenamiesiems pastatams, biurams, mokykloms ir sveikatos priežiūros įstaigoms. Aukštis 200 mm, ilgis 600–3000 mm. Radiatorius su lygiomis priekinėmis ir galinėmis plokštėmis, užtikrinančiomis paprastą priežiūrą ir funkcionalią išvaizdą.

Matmenų parinkimas
Norint užtikrinti teisingą produktų pasirinkimą, prašome naudoti mūsų skaičiavimo įrankius ir produktų bukletus. Jei reikia pagalbos, susisiekite su mūsų pardavimo komanda.

Naudojimas
Įsitikink, kad Plint PD sumontuotas teisingai pagal sienos arba grindų montavimo gaires ir atsižvelgiant į įrenginio matmenis (200 mm aukštis, 600–3000 mm ilgis); komplekte yra šeši sujungimai, bet prieš montuojant patvirtink prijungimo tipą; reguliari priežiūra apima lygių paviršių valymą estetikai ir veikimui, o eksploatacija neturi viršyti 110°C ir 10 bar.

AMA tekstas
Plint PD plokštelinis radiatorius (200 mm aukštis) su lygiu priekiniu ir galiniu paviršiumi, su apatiniu prijungimu (2×G 1/2"). Integruotas vožtuvo įdėklas ir paslėptas vamzdynas. Atitinka EN442-1 ir CE. RAL 9016; kiti tonai pagal užsakymą. Garantija 10 metų.

Specifikacijos

SAVYBĖS	VIENETAS	REIKŠMĖS
ETIM klasė		EC011022
Medžiaga		Plienas
Tipas		21, 22, 33, 44
Paviršiaus struktūra		Lygus sklandus
Maks. darbinis slėgis	bar	10
Standartinių jungčių skaičius		2
Šilumos atidavimas pagal pripažintą EN 442 laboratoriją		Taip
Maksimali veikimo temperatūra	°C	110
Standartinė spalva		Taip
Spalva		Baltas
RAL numeris		9016
Grotelės/Dangtelių plokštė		Taip
Grotelės/Dangtelių plokštė		Taip
Blizgesio vertė		Blizgus
Srieginis matmuo (coliai)		1/2 colio
Jungties sriegis		Vidinis sriegis
Su vieno taško jungtimi		Taip
Su oro išleidimo jungtimi		Taip
Su oro išleidimo vožtuvu/nuorintuvu		Taip
Su išleidimo galimybe		Taip

Ištekliai



ProductImage - Panel radiator Plint P 200 mm.

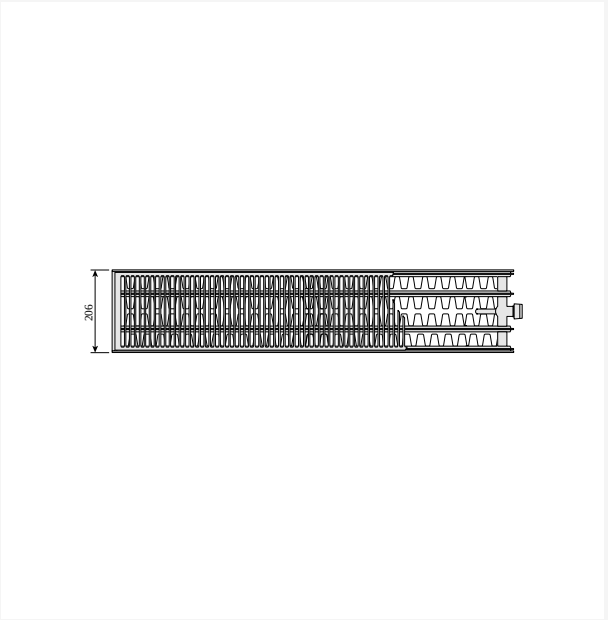

DimensionalDrawing - Plint PD ir Plint RD, tipas 44, vaizdas iš viršaus

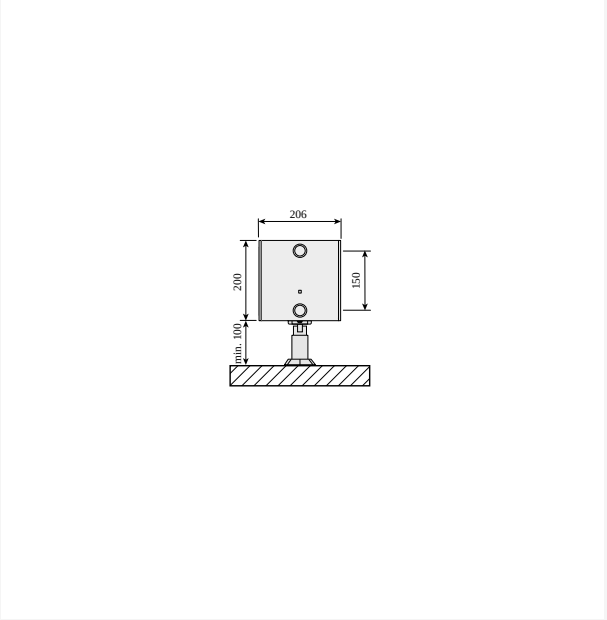

DimensionalDrawing - Plint PD ir Plint RD, tipas 44, su grindų laikikliais, vaizdas iš šono

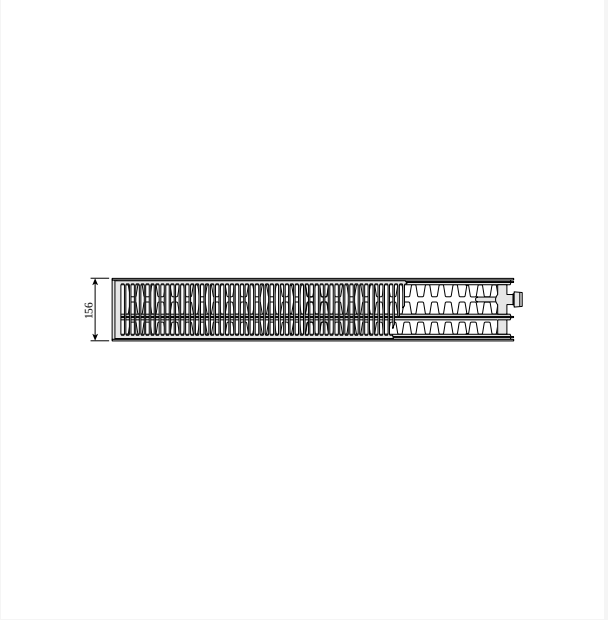

DimensionalDrawing - Plint PD ir Plint RD, tipas 33, vaizdas iš viršaus

Ištekliai

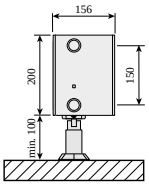

DimensionalDrawing - Plint PD ir Plint RD, tipas 33, su grindų laikikliais, vaizdas iš šono



DimensionalDrawing - Plint PD ir Plint RD, tipas 22, vaizdas iš viršaus

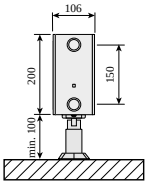

DimensionalDrawing - Plint PD ir Plint RD, tipas 22, su grindų laikikliais, vaizdas iš šono



DimensionalDrawing - Plint PD ir Plint RD, tipas 21s, vaizdas iš viršaus

Ištekliai

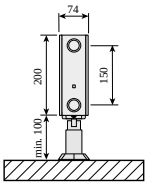

DimensionalDrawing - Plint PD ir Plint RD, tipas 21s, su grindų laikikliais, vaizdas iš šono

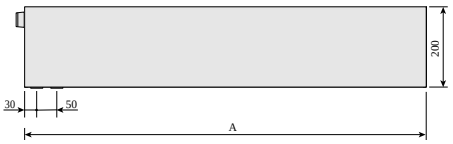

DimensionalDrawing - Plint PD, vaizdas iš galo

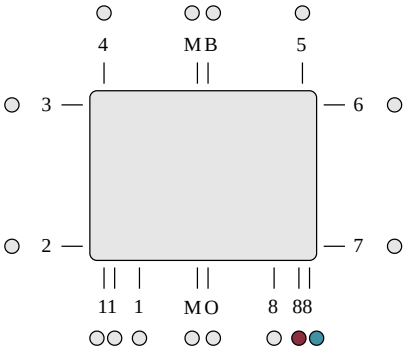

DimensionalDrawing - ETIM 88 LR apatinė jungtis. Apatinė jungtis su integruotu vožtuvu reikalauja naudoti vožtuvo įdėklą. Nenaudojamos jungtys yra uždaromos.

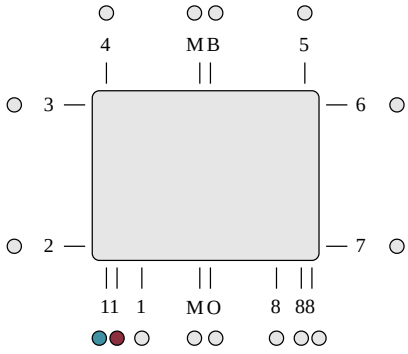

DimensionalDrawing - ETIM 11 apatinė jungtis, įėjimas dešinėje, išėjimas kairėje. Apatinė jungtis per integruotą kapiliarinį vamzdelį reikalauja naudoti vožtuvo įdėklą. Nenaudojamos jungtys uždaromos.

Susiję produktai



Vožtuvo įvorė M30 OV



Top Grill ©



Nuorintojų kompletas



Grindų laikiklis Plint



Remontiniai dažai - purškiami

Šoninis panelis ©



Oro išleidimo raktas



Sieninis laikiklis Monclac Plint



Taisymo dažų purškiklis



Evosense

200

AUKŠTIS 200 mm	ILGIS	GYLIS		Galia (W) 45/35/20°C	Galia (W) 55/45/20°C	Galia (W) 60/45/20°C	TŪRIS (l)	N-eksponentas	SVORIS (kg)
Tipas 21									
	600	74	F0A2102006015300	94	168	179	1.5	1.32	8.3
	700	74	F0A2102007015300	110	196	208	1.8	1.32	10.1
	800	74	F0A2102008015300	125	224	238	2.0	1.32	11.2
	900	74	F0A2102009015300	141	252	268	2.3	1.32	12.4
	1000	74	F0A2102010015300	157	280	298	2.5	1.32	13.8
	1100	74	F0A2102011015300	172	308	327	2.8	1.32	15.2
	1200	74	F0A2102012015300	188	337	357	3.0	1.32	16.6
	1400	74	F0A2102014015300	219	393	417	3.5	1.32	19.8
	1600	74	F0A2102016015300	251	449	476	4.0	1.32	22.4
	1800	74	F0A2102018015300	282	505	536	4.5	1.32	24.8
	2000	74	F0A2102020015300	313	561	595	5.0	1.32	27.6
	2300	74	F0A2102023015300	360	645	685	5.8	1.32	31.7
	2600	74	F0A2102026015300	407	729	774	6.5	1.32	35.9
	3000	74	F0A2102030015300	470	841	893	7.5	1.32	41.4
Tipas 22									
	600	106	F0A2202006015300	125	221	238	1.5	1.32	9.2
	700	106	F0A2202007015300	146	258	278	1.8	1.32	11.3
	800	106	F0A2202008015300	167	295	317	2.0	1.32	12.9
	900	106	F0A2202009015300	188	331	357	2.3	1.32	14.5
	1000	106	F0A2202010015300	208	368	397	2.5	1.32	16.1
	1100	106	F0A2202011015300	229	405	436	2.8	1.32	17.8
	1200	106	F0A2202012015300	250	442	476	3.0	1.32	19.4
	1400	106	F0A2202014015300	292	515	555	3.5	1.32	22.6
	1600	106	F0A2202016015300	334	589	635	4.0	1.32	25.8

200

AUKŠTIS 200 mm	ILGIS	GYLIS			Galia (W) 45/35/20°C	Galia (W) 55/45/20°C	Galia (W) 60/45/20°C	TŪRIS (l)	N-eksponentas	SVORIS (kg)
	1800	106	F0A2202018015300		375	663	714	4.5	1.32	29.0
	2000	106	F0A2202020015300		417	736	794	5.0	1.32	32.2
	2300	106	F0A2202023015300		479	847	913	5.8	1.32	37.4
	2600	106	F0A2202026015300		542	957	1032	6.5	1.32	41.9
	3000	106	F0A2202030015300		625	1105	1190	7.5	1.32	48.4
Tipas 33										
	600	156	F0A3302006015310	F0A3302006015300	169	318	327	2.3	1.33	13.8
	700	156	F0A3302007015310	F0A3302007015300	197	371	381	2.7	1.33	16.1
	800	156	F0A3302008015310	F0A3302008015300	226	424	435	3.0	1.33	18.4
	900	156	F0A3302009015310	F0A3302009015300	254	477	490	3.4	1.33	14.6
	1000	156	F0A3302010015310	F0A3302010015300	282	530	544	3.8	1.33	23.6
	1100	156	F0A3302011015310	F0A3302011015300	310	583	599	4.2	1.33	25.4
	1200	156	F0A3302012015310	F0A3302012015300	338	636	653	4.6	1.33	27.7
	1400	156	F0A3302014015310	F0A3302014015300	395	742	762	5.3	1.33	32.3
	1600	156	F0A3302016015310	F0A3302016015300	451	848	871	6.1	1.33	36.9
	1800	156	F0A3302018015310	F0A3302018015300	508	954	980	6.8	1.33	41.6
	2000	156	F0A3302020015310	F0A3302020015300	564	1059	1088	7.6	1.33	46.1
	2300	156	F0A3302023015310	F0A3302023015300	649	1218	1252	8.7	1.33	53.9
	2600	156	F0A3302026015310	F0A3302026015300	733	1377	1415	9.9	1.33	59.9
	3000	156	F0A3302030015310	F0A3302030015300	846	1589	1633	11.4	1.33	69.2
Tipas 44										
	600	206	F0A4402006015300		226	405	434	3.3	1.34	17.3
	700	206	F0A4402007015300		263	472	507	3.9	1.34	19.8
	800	206	F0A4402008015300		301	539	579	4.4	1.34	22.7
	900	206	F0A4402009015300		339	607	651	5.0	1.34	25.5
	1000	206	F0A4402010015300		376	674	724	5.5	1.34	29.5

200

AUKŠTIS 200 mm	ILGIS	GYLIS		Galia (W) 45/35/20°C	Galia (W) 55/45/20°C	Galia (W) 60/45/20°C	TŪRIS (l)	N-eksponentas	SVORIS (kg)
	1100	206	F0A4402011015300	414	742	796	6.0	1.34	31.2
	1200	206	F0A4402012015300	451	809	869	6.6	1.34	34.8
	1400	206	F0A4402014015300	527	944	1013	7.7	1.34	39.8
	1600	206	F0A4402016015300	602	1079	1158	8.8	1.34	45.4
	1800	206	F0A4402018015300	677	1214	1303	9.9	1.34	51.8
	2000	206	F0A4402020015300	752	1348	1448	11.0	1.34	56.8
	2300	206	F0A4402023015300	865	1551	1665	12.7	1.34	65.4
	2600	206	F0A4402026015300	978	1753	1882	14.3	1.34	73.8
	3000	206	F0A4402030015300	1129	2023	2171	16.5	1.34	85.1