Duomenų lapas
2026-10-09

Faro V

Paryškina patalpos aukštį ir stilių.

- Elegantiškas profiliuotas dizainas
- Tinka ribotai sienos erdvei
- Vidurinis radiatoriaus pajungimas
- Pasukamas prijungimas iš viršaus
- Aukštos kokybės nerūdijančio plieno rankšluosčių laikiklis

Faro V vertikalus dekoratyvinis radiatorius su subtiliu profiliavimu ir elegantišku dizainu idealiai tinka siaurų sienų moderniems interjerams.

Pritaikymo sritis
Faro V yra tinkamas gyvenamosioms ir komercinėms patalpoms, kur sienos plotas yra ribotas. Tai galingas šilumos šaltinis su gamykloje sumontuotomis plieninėmis plokštėmis, šoniniais paneliais ir viršutine grotele. Tinka dviejų vamzdžių netiesioginio šildymo sistemoms su cirkuliaciniu siurbliu, turi 6 × ½″ G jungtis.

Matmenų parinkimas
Norint užtikrinti teisingą produktų pasirinkimą, prašome naudoti mūsų skaičiavimo įrankius ir produktų bukletus. Jei reikia pagalbos, susisiekite su mūsų pardavimo komanda.

Naudojimas
Komplekte esanti ventiliacijos grotelė ir sandarinimo elementai turi būti montuojami kartu su termostatiniais radiatoriais vožtuvais patalpos temperatūros reguliavimui, radiatorių pritvirtinant prie sienos su pateiktais varžtais ir kaiščiais ir valant paviršių minkšta šluoste.

AMA tekstas
Vertikalus dekoratyvinis radiatorius su profiliuotu priekiniu skydeliu ir šoniniais dangčiais skirtas siauroms sienoms ir moderniems interjerams. Standartas RAL 9016; kiti RAL tonai pagal užsakymą. Prijungimai: 4×G 1/2″ apačioje, 2×G 1/2″ viršuje (nuorinimui ir kamščiams). Komplekte tvirtinimai ir nuorinimo priedai. Garantija 10 metų.

Specifikacijos

SAVYBĖS	VIENETAS	REIKŠMĖS
ETIM klasė		EC011022
Medžiaga		Plienas
Tipas		20, 21, 22
Paviršiaus struktūra		Lygus sklandus
Maks. darbinis slėgis	bar	10
Standartinių jungčių skaičius		4
Šilumos atidavimas pagal pripažintą EN 442 laboratoriją		Taip
Maksimali veikimo temperatūra	°C	110
Standartinė spalva		Taip
Spalva		Baltas
RAL numeris		9016
Grotelės/Dangtelių plokštė		Taip
Grotelės/Dangtelių plokštė		Taip
Blizgesio vertė		Blizgus
Srieginis matmuo (coliai)		1/2 colio
Jungties sriegis		Vidinis sriegis
Su vieno taško jungtimi		Taip
Su oro išleidimo jungtimi		Taip
Su oro išleidimo vožtuvu/nuorintuvu		Taip
Su išleidimo galimybe		Taip

Ištekliai

ProductImage - New Faro V main picture

ProductImage - Vertical design radiator Faro V, FAV, 30 degrees product image.

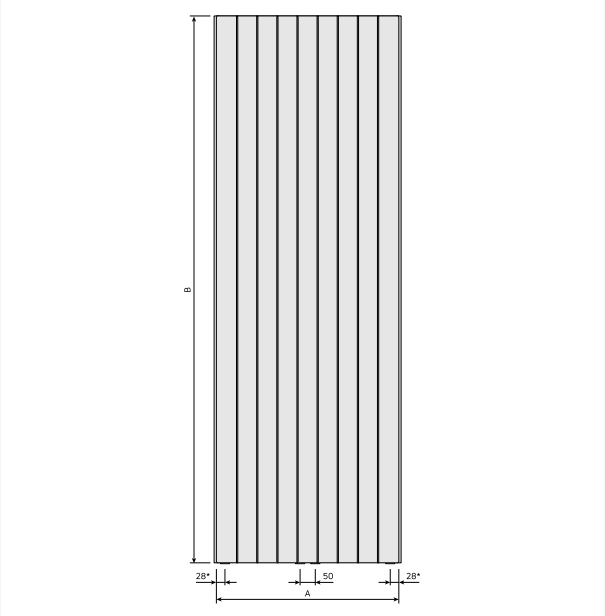

DimensionalDrawing - Faro V, vaizdas iš priekio

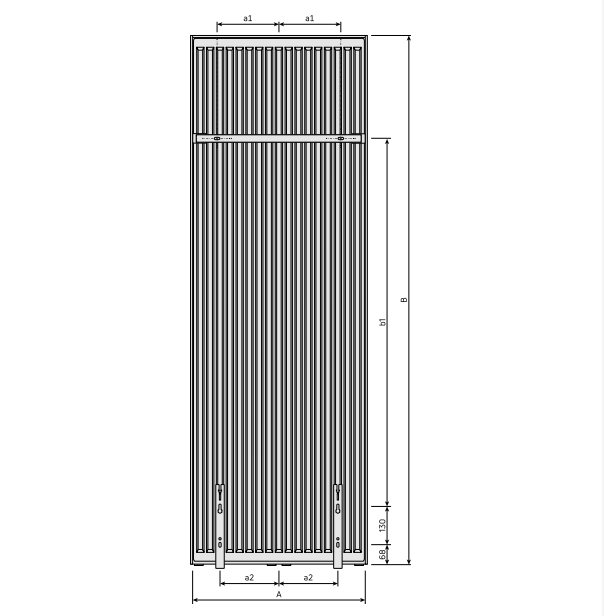

DimensionalDrawing - Kos V / Faro V, vaizdas iš galo

Ištekliai

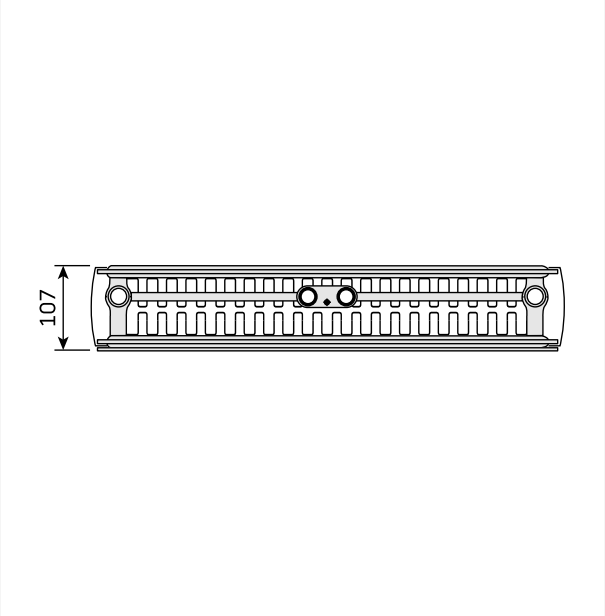

DimensionalDrawing - Kos V / Faro V, tipas 22, vaizdas iš viršaus

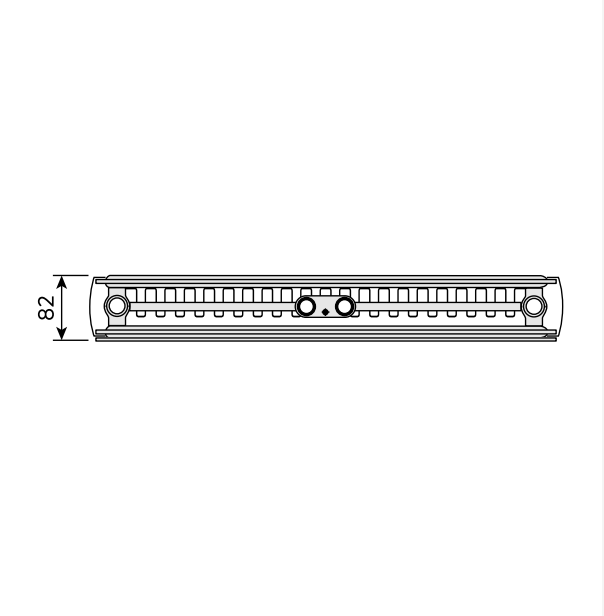

DimensionalDrawing - Kos V / Faro V, tipas 21, vaizdas iš viršaus

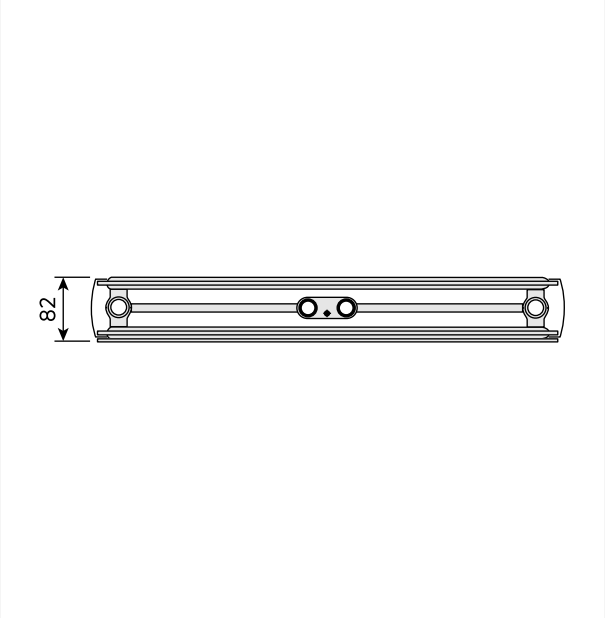

DimensionalDrawing - Kos V / Faro V, tipas 20, vaizdas iš viršaus

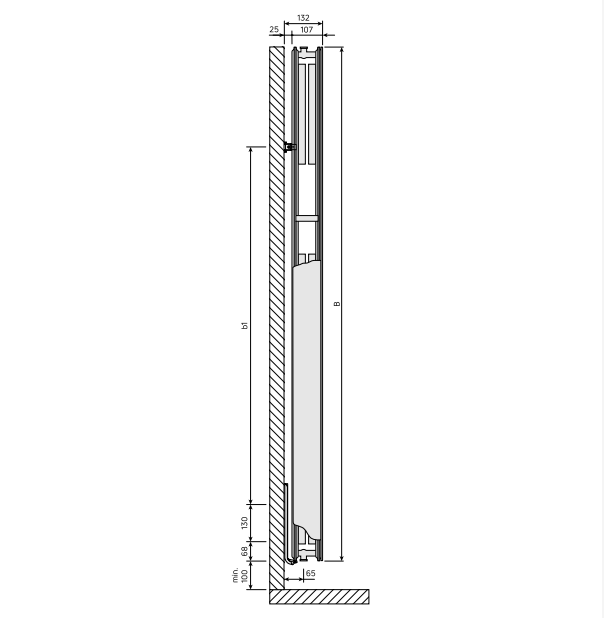

DimensionalDrawing - Kos V / Faro V, tipas 22, vaizdas iš šono

Ištekliai

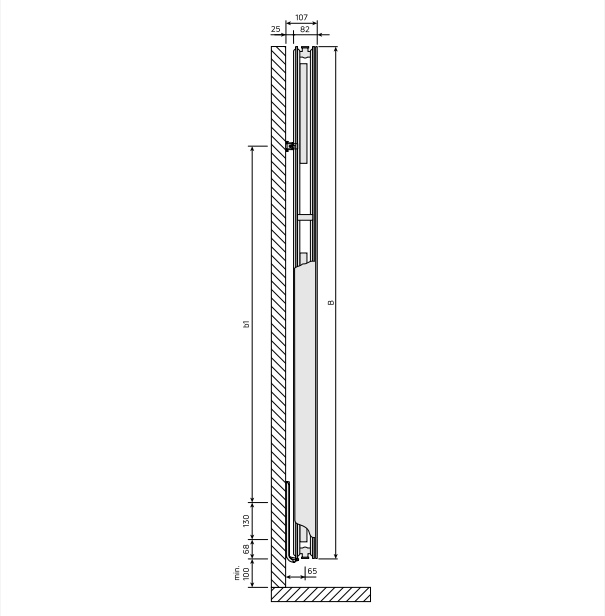

DimensionalDrawing - Kos V / Faro V, tipas 21, vaizdas iš šono

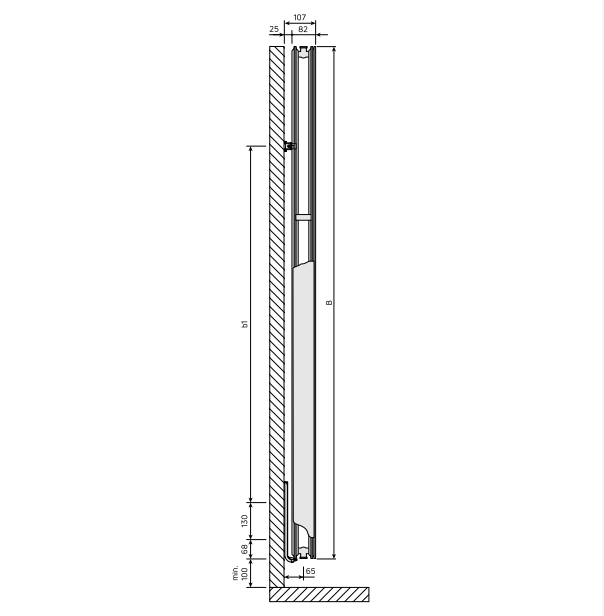

DimensionalDrawing - Kos V / Faro V, tipas 20, vaizdas iš šono

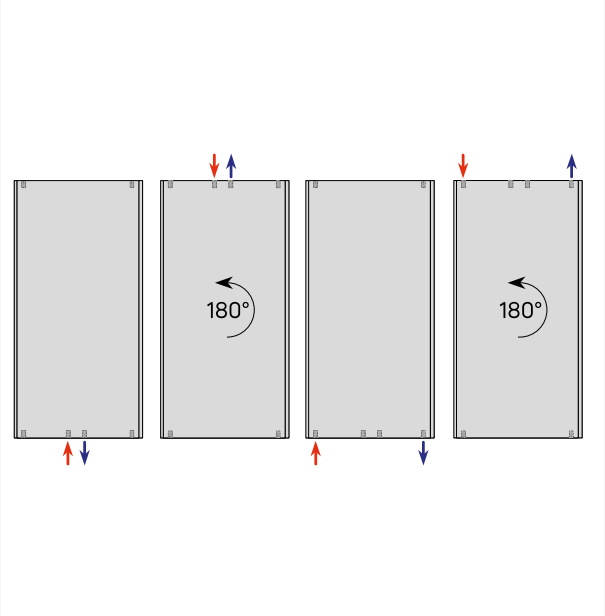

DimensionalDrawing - Vertikalių jungčių variantai

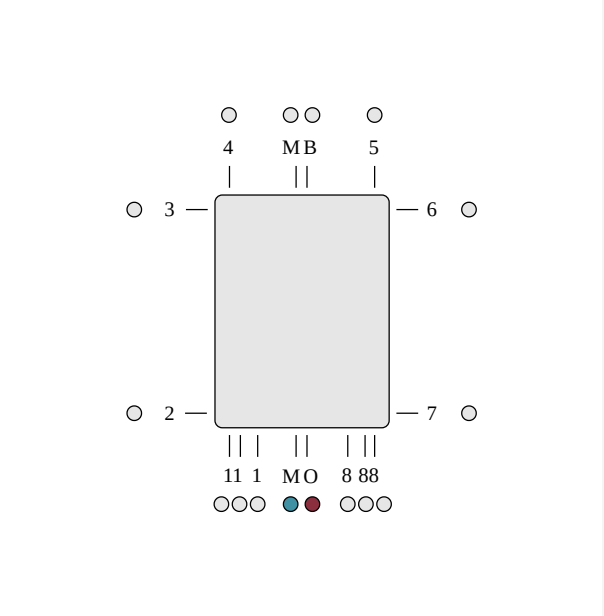

DimensionalDrawing - ETIM OM, vertikali centrinė jungtis

Ištekliai

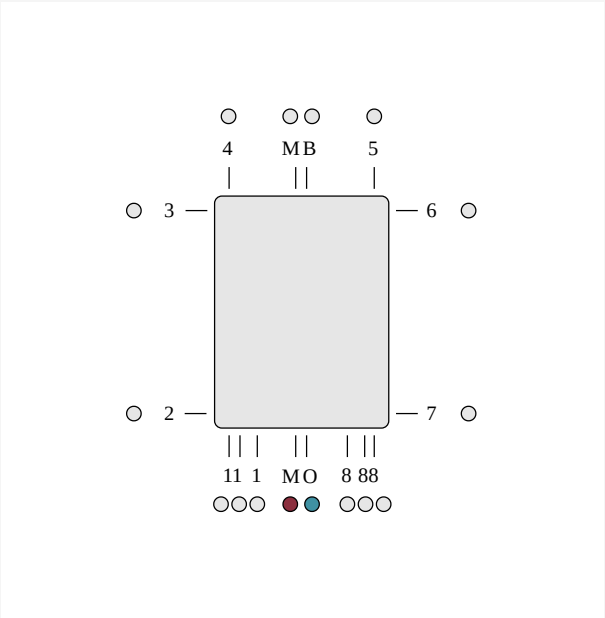

DimensionalDrawing - ETIM MO, vertikali centrinė jungtis

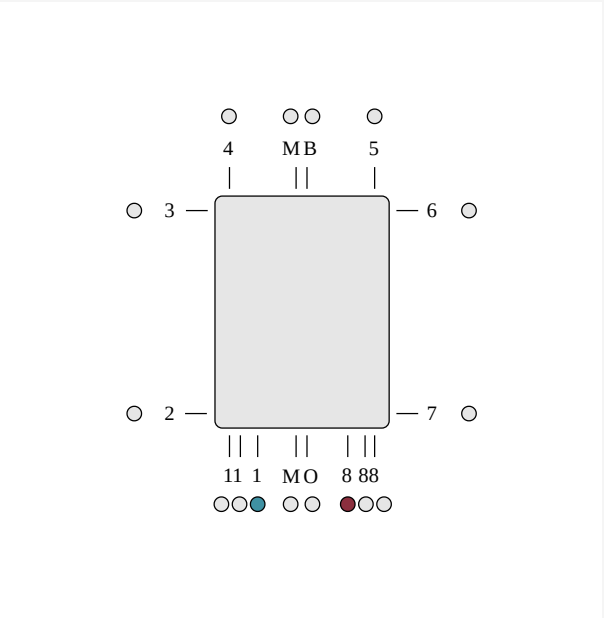

DimensionalDrawing - ETIM 81, vertikali jungtis

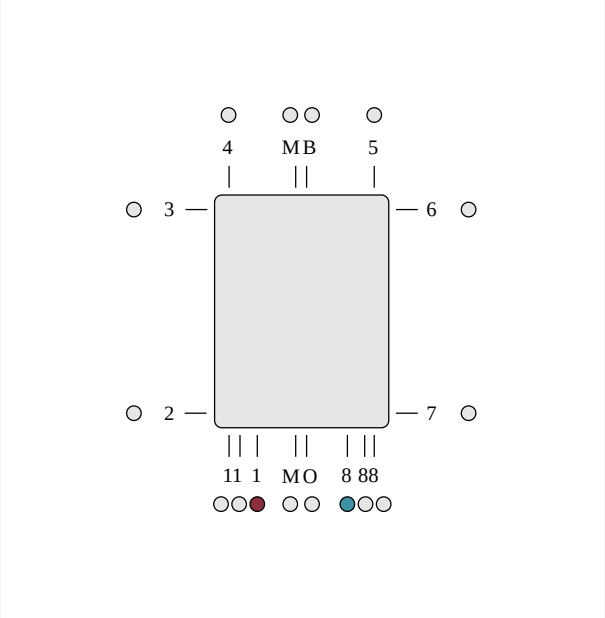

DimensionalDrawing - ETIM 18, vertikali jungtis

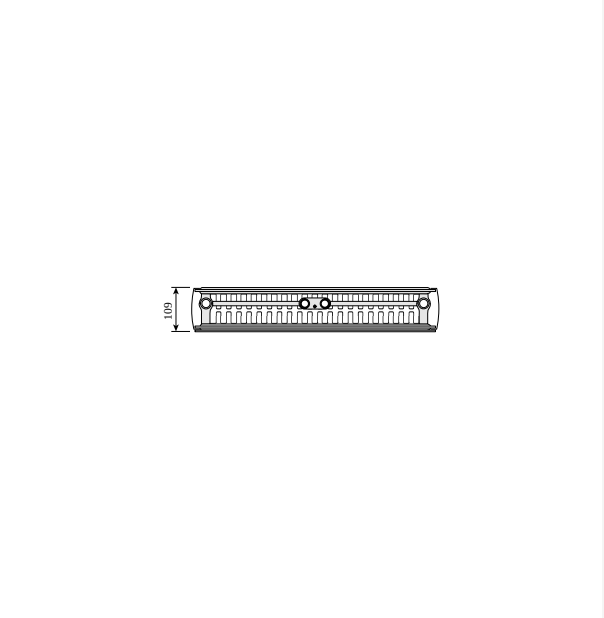

DimensionalDrawing - Kos V ir Faro V, tipas 22, vaizdas iš viršaus

Ištekliai

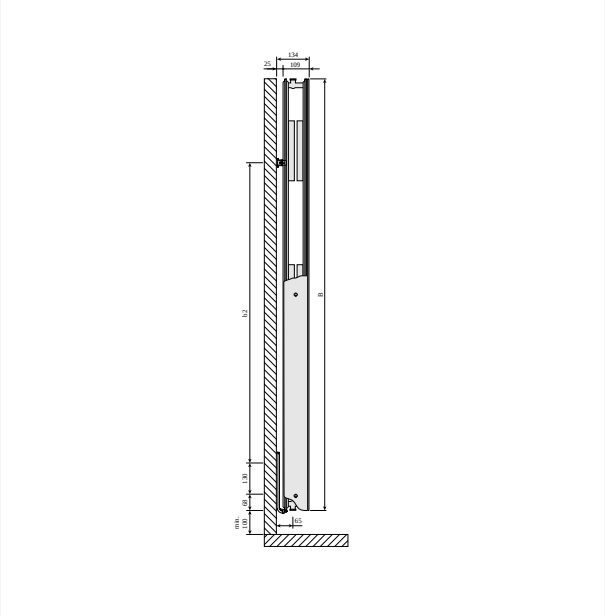

DimensionalDrawing - Kos V ir Faro V, tipas 22, vaizdas iš šono

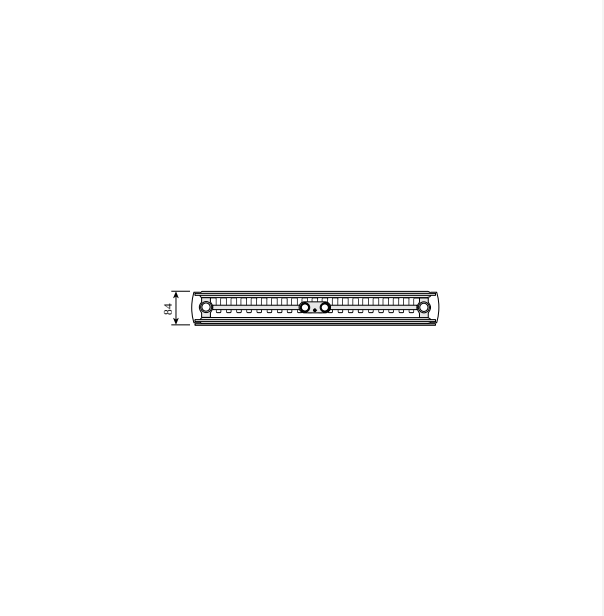

DimensionalDrawing - Kos V ir Faro V, tipas 21, vaizdas iš viršaus

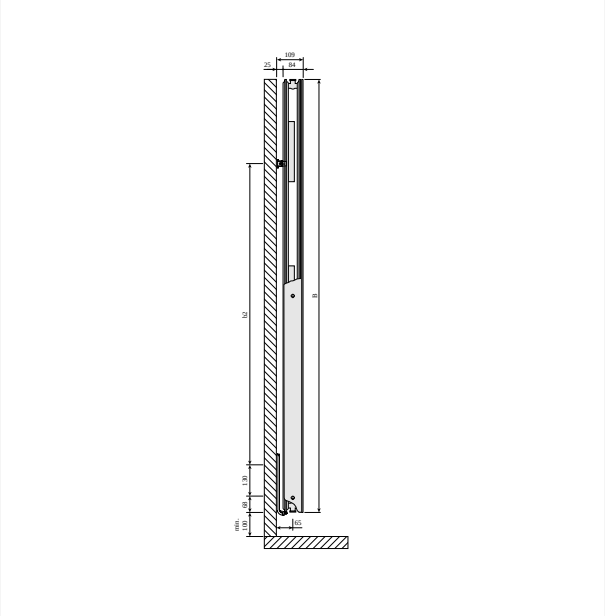

DimensionalDrawing - Kos V ir Faro V, tipas 21, vaizdas iš šono

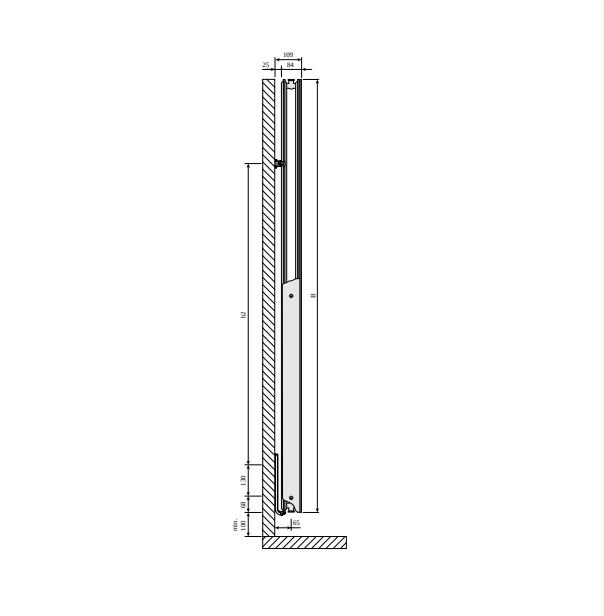

DimensionalDrawing - Kos V ir Faro V, tipas 20, vaizdas iš šono

Ištekliai

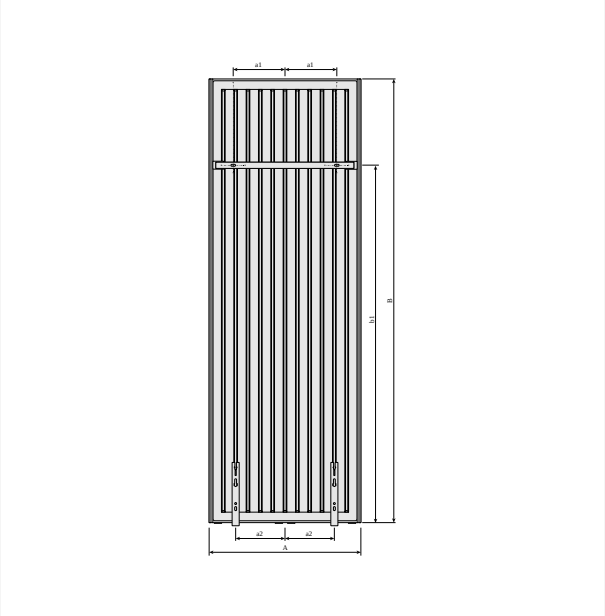

DimensionalDrawing - Kos V ir Faro V su MCWV sieniniais laikikliais, vaizdas iš galo

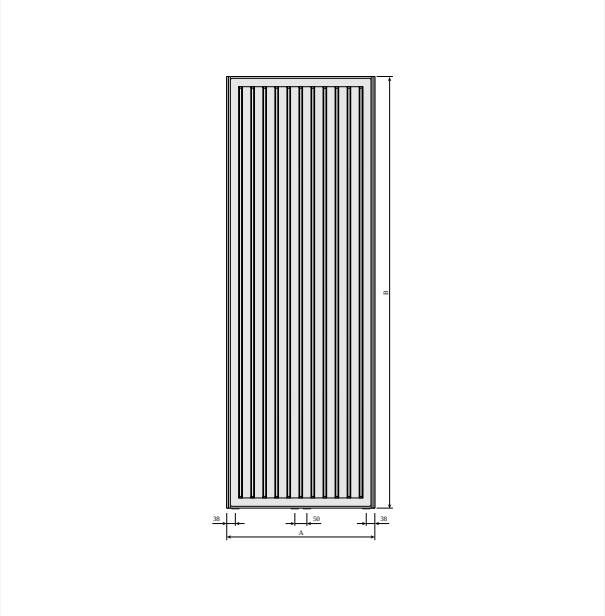

DimensionalDrawing - Kos V ir Faro V, vaizdas iš galo

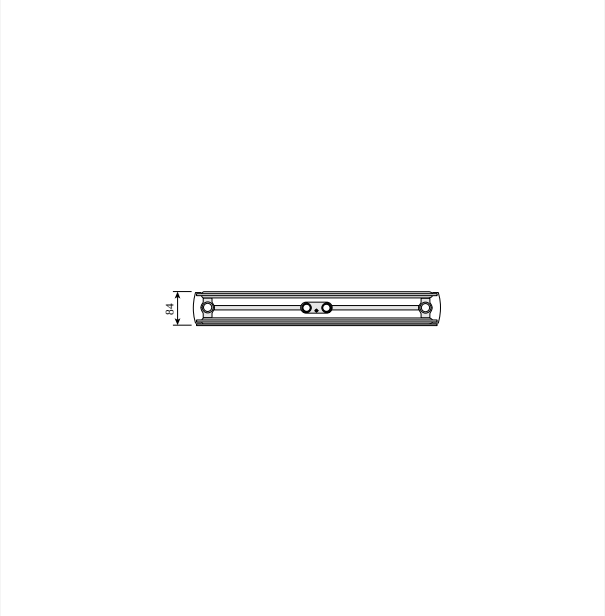

DimensionalDrawing - Kos V ir Faro V, tipas 20, vaizdas iš viršaus

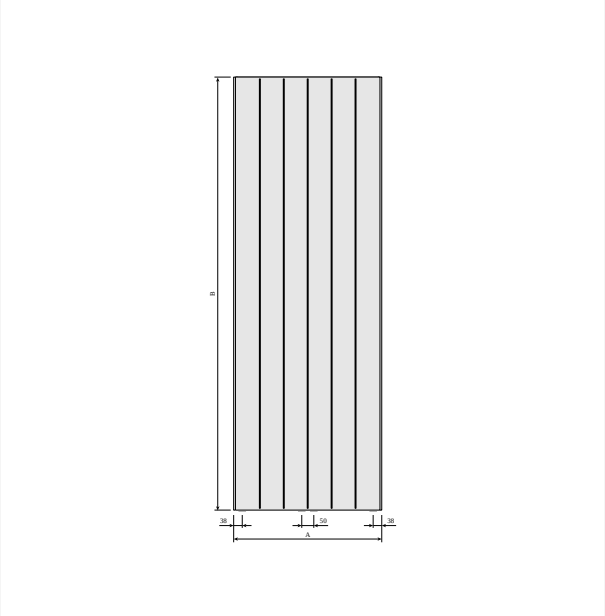

DimensionalDrawing - Faro V, vaizdas iš priekio

Ištekliai

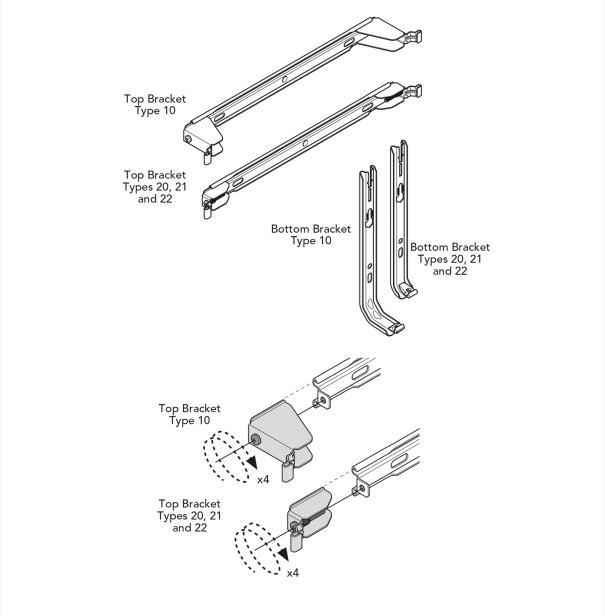

DimensionalDrawing - Purmo Vertical, Plan & Plan Plus Vertical laikikliai

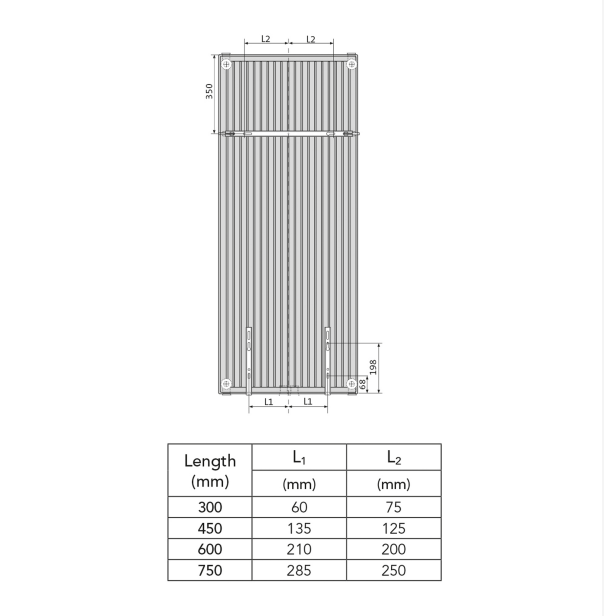

Length (mm)	L_1 (mm)	L_2 (mm)
300	60	75
450	135	125
600	210	200
750	285	250

DimensionalDrawing - Purmo Vertical Plan & Plan Plus Vertical – laikiklių padėtys ir matmenys

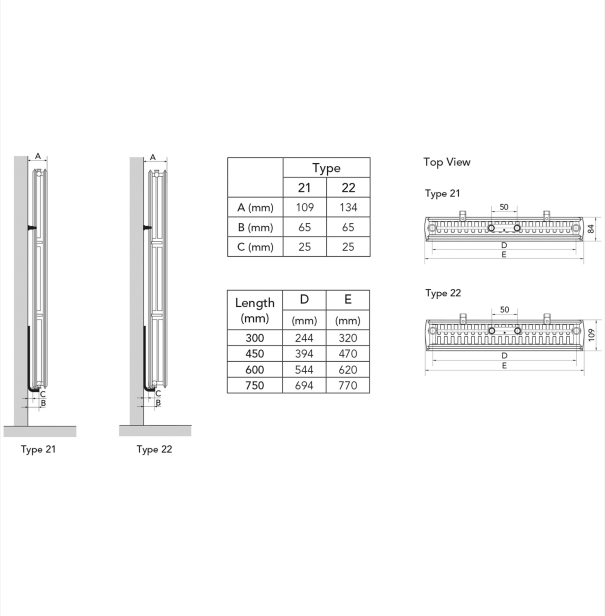

	Type	
	21	22
A (mm)	109	134
B (mm)	65	65
C (mm)	25	25

Length (mm)	D (mm)	E (mm)
300	244	320
450	394	470
600	544	620
750	694	770

DimensionalDrawing - Purmo Plan & Plan Plus Vertical – montavimo padėtys ir matmenys

KOS V (mm)				
B	1500	1800	1950	2100
b1	1150	1450	1600	1750
b2	952	1252	1402	1552

DimensionalDrawing - Kos V, Faro V – lentelė B

Ištekliai

KOS V (mm)				
A	320	470	620	770
a1	60	135	210	285
a2	75	125	200	250

DimensionalDrawing - Kos V, Faro V – lentelė A

Susiję produktai

Ramo Compact

Rankšluosčių laikiklis Vertical

Rankšluosčių laikiklis Kos V / Faro V

Oro išleidimo raktas

Šoninis panelis Kos V/Faro V

Taisymo dažų purškiklis

1500

AUKŠTIS 1500 mm	ILGIS	GYLIS		Galia (W) 45/35/20°C	Galia (W) 55/45/20°C	Galia (W) 60/45/20°C	TŪRIS (l)	N-eksponentas	SVORIS (kg)
Tipas 21									
	300	82	FMW2115003011300	252	436	--	4.0	1.30	27.3
	450	82	FMW2115004511300	366	634	--	6.1	1.30	39.2
	600	82	FMW2115006011300	476	826	--	8.2	1.30	51.1
Tipas 22									
	300	107	FMW2215003011300	300	521	--	4.0	1.31	29.8
	450	107	FMW2215004511300	442	769	--	6.2	1.31	43.1
	600	107	FMW2215006011300	581	1014	--	8.3	1.31	56.5
	750	107	FMW2215007511300	--	1255	--	10.3	1.32	69.8

1800

AUKŠTIS 1800 mm	ILGIS	GYLIS		Galia (W) 45/35/20°C	Galia (W) 55/45/20°C	Galia (W) 60/45/20°C	TŪRIS (l)	N-eksponentas	SVORIS (kg)
Tipas 20									
	300	82	FMW2018003011300	267	459	--	4.8	1.28	30.1
	450	82	FMW2018004511300	382	657	--	7.2	1.28	42.9
	600	82	FMW2018006011300	491	847	--	9.7	1.29	55.6
Tipas 21									
	300	82	FMW2118003011300	287	495	536	4.8	1.29	31.7
	450	82	FMW2118004511300	414	716	776	7.2	1.30	45.8
	600	82	FMW2118006011300	535	930	1008	9.7	1.31	59.9
	750	82	FMW2118007511300	653	1139	1235	12.1	1.31	74.0
Tipas 22									
	300	107	FMW2218003011300	342	592	--	4.8	1.30	35.1
	450	107	FMW2218004511300	503	873	--	7.3	1.30	50.6
	600	107	FMW2218006011300	660	1149	--	9.7	1.31	66.1
	750	107	FMW2218007511300	815	1421	--	12.2	1.31	81.5

1950

AUKŠTIS 1950 mm	ILGIS	GYLIS		Galia (W) 45/35/20°C	Galia (W) 55/45/20°C	Galia (W) 60/45/20°C	TŪRIS (l)	N-eksponentas	SVORIS (kg)
Tipas 20									
	300	82	FMW2019503011300	288	495	--	5.2	1.28	32.5
	450	82	FMW2019504511300	412	709	--	7.8	1.28	45.9
	600	82	FMW2019506011300	531	914	--	10.4	1.29	59.3
	750	82	FMW2019507511300	645	1113	--	13.0	1.29	72.8
Tipas 21									
	300	82	FMW2119503011300	302	521	565	5.2	1.29	34.1
	450	82	FMW2119504511300	437	756	820	7.8	1.30	49.3
	600	82	FMW2119506011300	568	985	1067	10.4	1.30	64.4
	750	82	FMW2119507511300	694	1207	1308	13.0	1.31	79.6
Tipas 22									
	300	107	FMW2219503011300	361	624	--	5.3	1.29	37.3
	450	107	FMW2219504511300	532	922	--	7.8	1.30	53.8
	600	107	FMW2219506011300	698	1213	--	10.4	1.30	70.3
	750	107	FMW2219507511300	861	1500	--	13.1	1.31	86.8

2100

AUKŠTIS 2100 mm	ILGIS	GYLIS		Galia (W) 45/35/20°C	Galia (W) 55/45/20°C	Galia (W) 60/45/20°C	TŪRIS (l)	N-eksponentas	SVORIS (kg)
Tipas 20									
	300	82	FMW2021003011300	311	532	--	5.6	1.27	34.8
	450	82	FMW2021004511300	443	761	--	8.4	1.27	49.8
	600	82	FMW2021006011300	569	980	--	11.1	1.28	64.8
	750	82	FMW2021007511300	690	1191	--	13.9	1.29	79.8
Tipas 21									
	300	82	FMW2121003011300	317	548	--	5.6	1.29	36.5
	450	82	FMW2121004511300	460	796	--	8.4	1.29	52.7
	600	82	FMW2121006011300	600	1038	--	11.1	1.30	69.0
	750	82	FMW2121007511300	737	1276	--	13.9	1.30	85.2
Tipas 22									
	300	107	FMW2221003011300	380	655	--	5.7	1.29	40.4
	450	107	FMW2221004511300	559	967	--	8.4	1.29	58.0
	600	107	FMW2221006011300	734	1273	--	11.2	1.30	75.6
	750	107	FMW2221007511300	906	1574	--	13.9	1.30	93.2