Datu lapa
2026-10-27

Plint

Zemākais klasiskā tipa paneļu radiators montāžai zem lieliem logiem.

- Daudzpusīga montāža
- Augsta savietojamība
- Korozijas izturīgas iespējas
- Efektīva apkure
- Dizaina elastība

Plint paneļu radiators, augstums tikai 200 mm, ideāli piemērots lieliem logiem un moderniem interjeriem; augstas kvalitātes apdare un zema uzstādīšanas līnija; baltā RAL 9016 krāsa.

Pielietojuma joma
Plint radiatori paredzēti telpām ar lielām stiklotām virsmām (piem., skatlogi, ziemas dārzi). Standarta augstums 200 mm, garums 600–3000 mm. Konstrukcija ar 6 pieslēguma punktiem nodrošina iespēju montēt uz sienas vai grīdas. Piemēroti darbam mitrā vidē.

Dimensiju noteikšana
Lai nodrošinātu pareizu produktu izvēli, lūdzu, izmantojiet mūsu kalkulatoru rīkus un produktu bukletus. Ja nepieciešama palīdzība, sazinieties ar mūsu pārdošanas komandu.

Lietošana
Plint radiatoru uzstādi, izmantojot piemērotus sienas vai grīdas kronšteinus, nodrošinot, ka visi seši pieslēguma punkti ir pareizi noslēgti un pieslēgti atbilstoši projektētajai ūdens padeves shēmai; augstas mitruma zonās izvēlies modeli ar papildu pretkorozijas aizsardzību.

AMA teksts
Plint panelis ir tradicionāls zemprofila radiators ar 200 mm augstumu, piemērots lieliem logiem un moderniem interjeriem. Pieejams ar apakšējo vai sānu pieslēgumu (pēc vārsta ieliktņa demontāžas). Var montēt pie sienas vai kā brīvi stāvošu uz grīdas, izmantojot atsevišķi pasūtāmus statīvus. Standarta krāsa RAL 9016, citi toņi pēc pieprasījuma. Garantija 10 gadi.

Specifikācijas

ĪPAŠĪBAS	VIENĪBA	VĒRTĪBAS
ETIM klase		EC011022
Materiāls		Tērauds
Tips		21, 22, 33, 44
Virsmas struktūra		Profilēts
Maks. darba spiediens	bar	10
Standarta pieslēgumu skaits		2
Siltuma atdeve pēc EN 442 atzītas laboratorijas		Jā
Maksimālā darbības temperatūra	°C	110
Standarta krāsa		Jā
Krāsa		Balts
RAL numurs		9016
Restes/Vāka plāksne		Jā
Restes/Vāka plāksne		Jā
Spīduma vērtība		Spīdīgs
Vītnes izmērs (collas)		1/2 inch
Pieslēguma vītne		Iekšējā vītne
Ar vienpunkta pieslēgumu		Jā
Ar ventilācijas pieslēgumu		Jā
Ar ventilācijas vārstu/gaisa atgaisotāju		Jā
Ar iztukšošanas iespēju		Jā

Resursi

ProductImage - Panel radiator Plint, 200 mm.

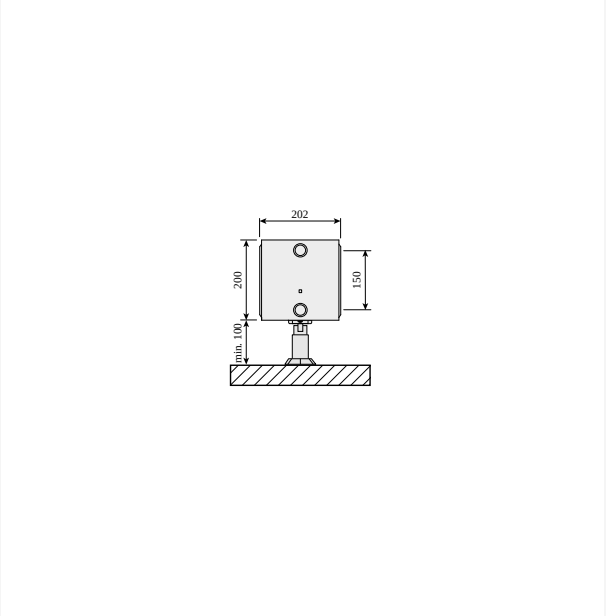

DimensionalDrawing - Plint, tips 44, ar grīdas kronšteiniem, skats no sāniem

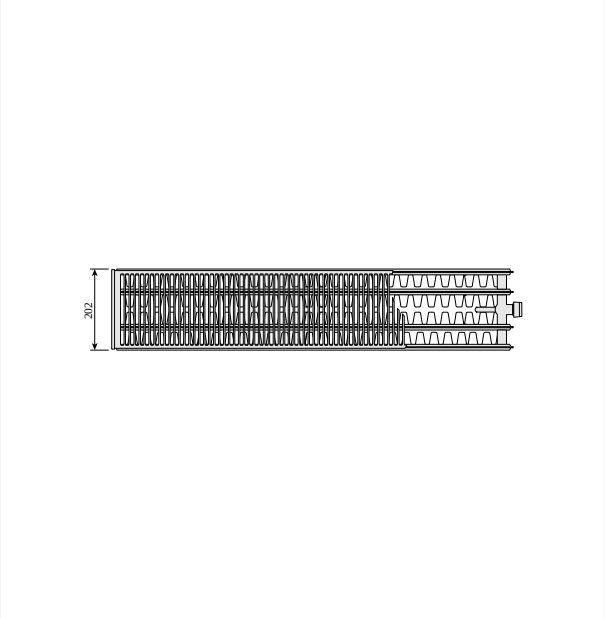

DimensionalDrawing - Plint, tips 44, skats no augšas

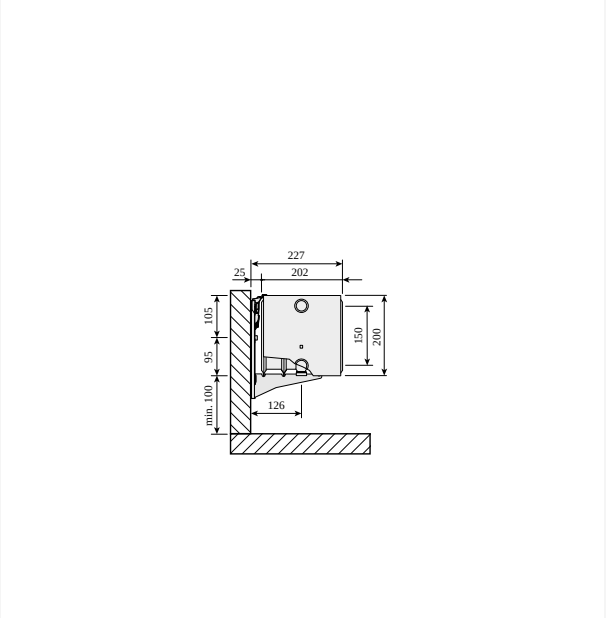

DimensionalDrawing - Plint, tips 44, skats no sāniem ar Monclac sienas kronšteiniem

Resursi

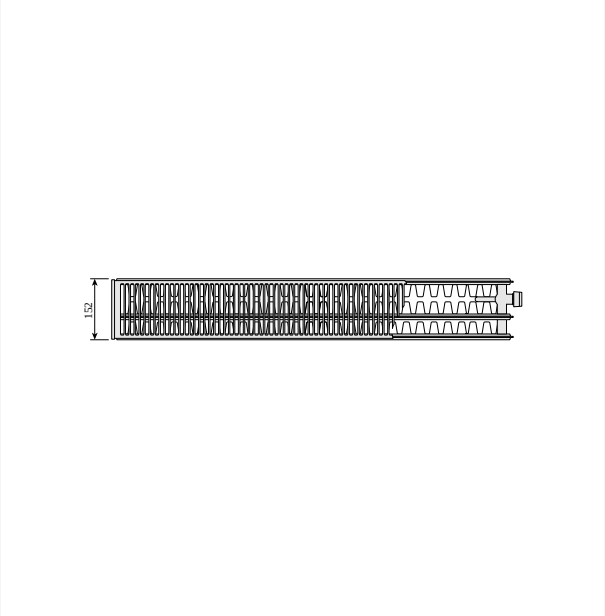

DimensionalDrawing - Plint, tips 33, skats no augšas

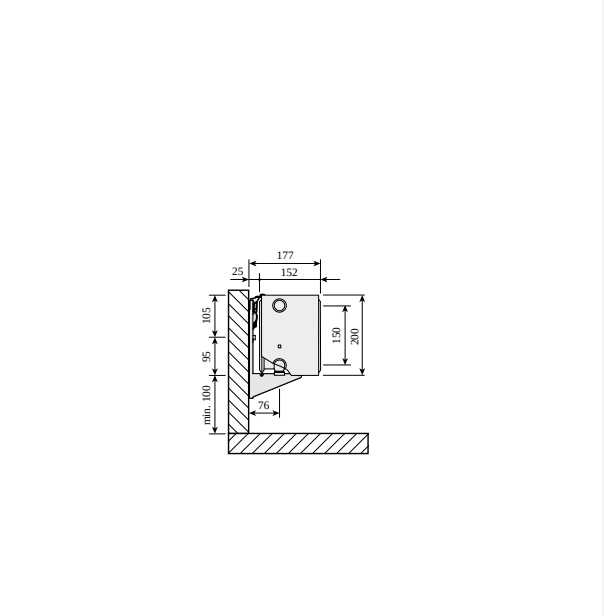

DimensionalDrawing - Plint, tips 33, skats no sāniem ar Monclac sienas kronšteiniem

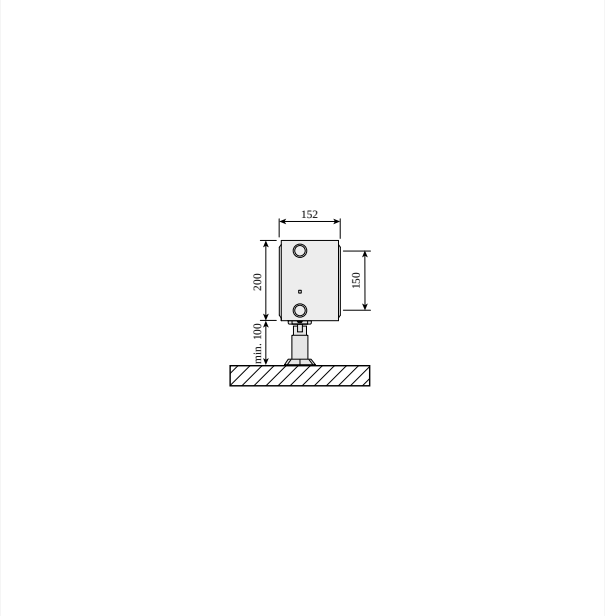

DimensionalDrawing - Plint, tips 33, ar grīdas kronšteiniem, skats no sāniem

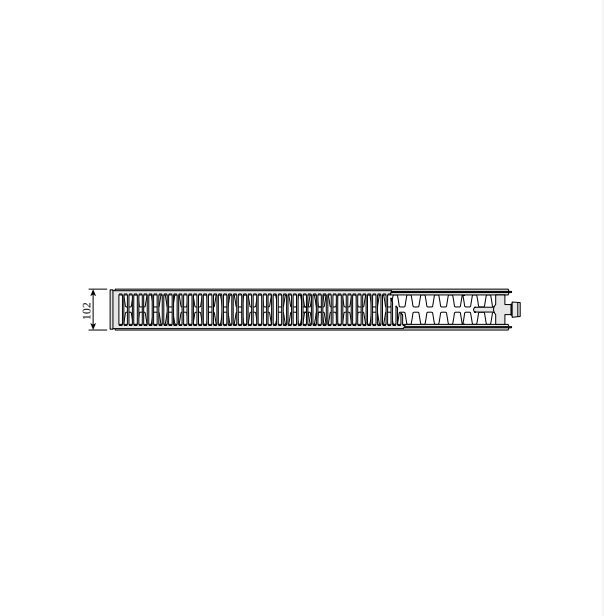

DimensionalDrawing - Plint, tips 22, skats no augšas

Resursi

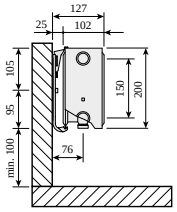

DimensionalDrawing - Plint, tips 22, skats no sāniem ar Monclac sienas kronšteiniem

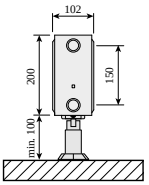

DimensionalDrawing - Plint, tips 22, ar grīdas kronšteiniem, skats no sāniem

DimensionalDrawing - Plint, tips 21s, skats no augšas

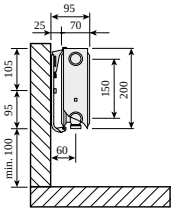

DimensionalDrawing - Plint, tips 21s, skats no sāniem ar Monclac sienas kronšteiniem

Resursi

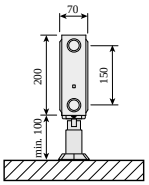

DimensionalDrawing - Plint, tips 21s, ar grīdas kronšteiniem, skats no sāniem

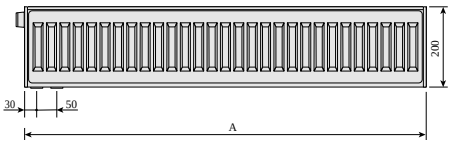

DimensionalDrawing - Plint, Plint P un Plint R, skats no aizmugures

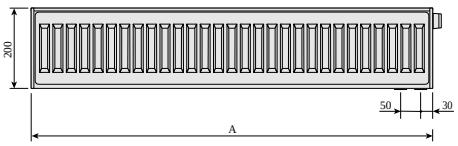

DimensionalDrawing - Plint, skats no priekšpuses

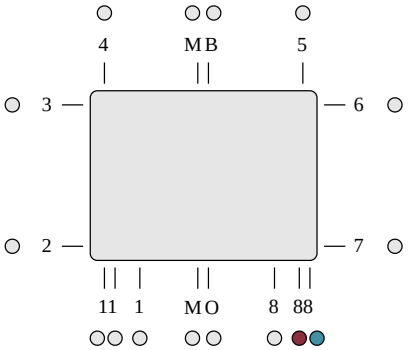

DimensionalDrawing - ETIM 88 LR apakšējais pieslēgums. Apakšējais pieslēgums ar integrētu vārstu prasa vārsta ieliktņa izmantošanu. Neizmantotie pieslēgumi ir noslēgti.

Resursi

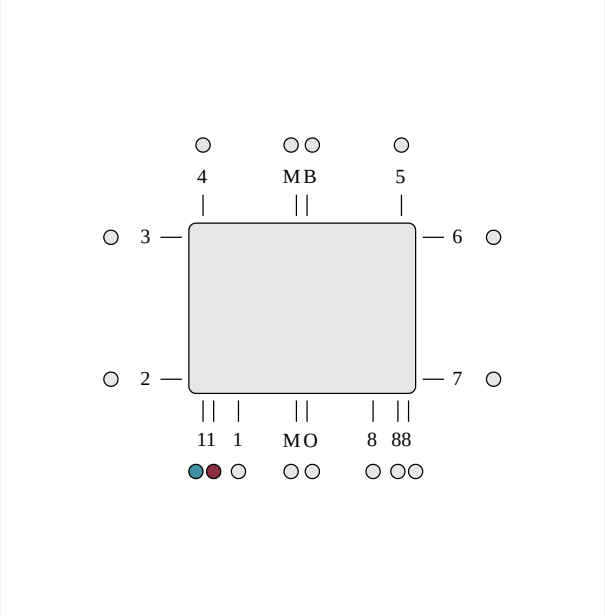

DimensionalDrawing - ETIM 11 apakšējais pieslēgums, ieeja pa labi, izeja pa kreisi. Apakšējais pieslēgums ar integrētu kapilāro cauruli prasa vārsta ieliktņa izmantošanu. Neizmantotie pieslēgumi ir aizvērti.

Saistītie produkti

Vārsta inserts M30 OV

Top Grill ©

Gaisa ventilis un aklā aizbāžņa komplekts

Grīdas kronšteins Plint

Remonta krāsa

Sānu panelis ©

Gaisa ventilēšanas atslēga

Sienas kronšteins Monclac Plint

Remonta krāsas sprejs

Evosense

200

AUGSTUMS 200 mm	GARUMS	DZIĻUMS		Jauda (W) 45/35/20°C	Jauda (W) 55/45/20°C	Jauda (W) 60/45/20°C	TILPUMS (l)	N-ekponents	SVARS (kg)
Tips 21									
	600	70	F072102006011300	94	167	181	1.5	1.33	6.5
	700	70	F072102007011300	110	194	211	1.8	1.33	7.6
	800	70	F072102008011300	126	222	241	2.0	1.33	8.6
	900	70	F072102009011300	142	250	272	2.3	1.33	10.1
	1000	70	F072102010011300	157	278	302	2.5	1.33	1.8
	1100	70	F072102011011300	173	306	332	2.8	1.33	11.9
	1200	70	F072102012011300	189	333	362	3.0	1.33	13.0
	1400	70	F072102014011300	220	389	422	3.5	1.33	15.7
	1600	70	F072102016011300	252	445	483	4.0	1.33	17.3
	1800	70	F072102018011300	283	500	543	4.5	1.33	19.4
	2000	70	F072102020011300	315	556	603	5.0	1.33	21.6
	2300	70	F072102023011300	362	639	694	5.8	1.33	24.8
	2600	70	F072102026011300	409	722	784	6.5	1.33	28.6
	3000	70	F072102030011300	472	834	905	7.5	1.33	32.4
Tips 22									
	600	102	F072202006011300	125	221	239	1.5	1.33	7.8
	700	102	F072202007011300	146	257	279	1.8	1.33	8.6
	800	102	F072202008011300	167	294	319	2.0	1.33	10.4
	900	102	F072202009011300	188	331	359	2.3	1.33	11.4
	1000	102	F072202010011300	209	368	399	2.5	1.33	12.3
	1100	102	F072202011011300	230	404	439	2.8	1.33	13.5
	1200	102	F072202012011300	250	441	479	3.0	1.33	14.8
	1400	102	F072202014011300	292	515	559	3.5	1.33	17.5
	1600	102	F072202016011300	334	588	638	4.0	1.33	19.5

200

AUGSTUMS 200 mm	GARUMS	DZIĻUMS			Jauda (W) 45/35/20°C	Jauda (W) 55/45/20°C	Jauda (W) 60/45/20°C	TILPUMS (l)	N-ekponents	SVARS (kg)
	1800	102	F072202018011300		376	662	718	4.5	1.33	21.9
	2000	102	F072202020011300		417	735	798	5.0	1.33	24.4
	2300	102	F072202023011300		480	845	918	5.8	1.33	28.0
	2600	102	F072202026011300		543	956	1037	6.5	1.33	31.7
	3000	102	F072202030011300		626	1103	1197	7.5	1.33	36.5
Tips 33										
	600	152	F073302006011310	F073302006011300	175	309	336	2.3	1.34	12.8
	700	152	F073302007011310	F073302007011300	204	361	392	2.7	1.34	15.0
	800	152	F073302008011310	F073302008011300	233	412	448	3.0	1.34	17.2
	900	152	F073302009011310	F073302009011300	262	464	504	3.4	1.34	19.3
	1000	152	F073302010011310	F073302010011300	291	515	560	3.8	1.34	21.4
	1100	152	F073302011011310	F073302011011300	320	567	616	4.2	1.34	23.6
	1200	152	F073302012011310	F073302012011300	349	618	672	4.6	1.34	25.8
	1400	152	F073302014011310	F073302014011300	407	721	784	5.3	1.34	3.5
	1600	152	F073302016011310	F073302016011300	465	825	896	6.1	1.34	34.3
	1800	152	F073302018011310	F073302018011300	524	928	1008	6.8	1.34	38.5
	2000	152	F073302020011310	F073302020011300	582	1031	1120	7.6	1.34	42.9
	2300	152	F073302023011310	F073302023011300	669	1185	1288	8.7	1.34	49.3
	2600	152	F073302026011310	F073302026011300	756	1340	1455	9.9	1.34	55.6
	3000	152	F073302030011310	F073302030011300	873	1546	1679	11.4	1.34	64.2
Tips 44										
	600	202	F074402006011300		226	402	437	3.3	1.35	16.3
	700	202	F074402007011300		264	469	510	3.9	1.35	18.7
	800	202	F074402008011300		301	536	583	4.4	1.35	21.4
	900	202	F074402009011300		339	603	656	5.0	1.35	24.5
	1000	202	F074402010011300		377	670	729	5.5	1.35	26.7

200

AUGSTUMS 200 mm	GARUMS	DZIĻUMS		Jauda (W) 45/35/20°C	Jauda (W) 55/45/20°C	Jauda (W) 60/45/20°C	TILPUMS (l)	N-ekponents	SVARS (kg)
	1100	202	F07440201101300	414	737	802	6.0	1.35	29.4
	1200	202	F07440201201300	452	804	874	6.6	1.35	32.9
	1400	202	F07440201401300	527	938	1020	7.7	1.35	37.4
	1600	202	F07440201601300	602	1073	1166	8.8	1.35	42.7
	1800	202	F07440201801300	678	1207	1312	9.9	1.35	50.0
	2000	202	F07440202001300	753	1341	1457	11.0	1.35	53.4
	2300	202	F07440202301300	866	1542	1676	12.7	1.35	61.5
	2600	202	F07440202601300	979	1743	1894	14.3	1.35	69.4
	3000	202	F07440203001300	1130	2011	2186	16.5	1.35	8.2