Datenblatt
2026-10-22

Ventil Compact

Klassischer Universalheizkörper mit integrierter Ventilgarnitur

- Integrierte Ventilgarnitur
- Flexible Anschlussmöglichkeiten
- Hohe Wärmeleistung
- Effiziente Wärmeverteilung
- Große Auswahl an Abmessungen und Farben

Der **Ventil Compact** ist ein klassischer profilierter Flachheizkörper für geschlossene wasserbasierte Heizsysteme. Die integrierte Ventilgarnitur ermöglicht eine komfortable und platzsparende Installation und bietet neben den seitlichen Anschlüssen auch die Möglichkeit eines eleganten Anschlusses von unten. Dadurch lassen sich Anschlussleitungen weitgehend unauffällig führen. Der hochwertige Stahlheizkörper überzeugt durch seine profilierte Front, eine effiziente Wärmeverteilung und eine langlebige Konstruktion. Vormontierte Seitenverkleidungen und eine obere Zierabdeckung verleihen dem Ventil Compact ein modernes und dezentes Erscheinungsbild. Mit verschiedenen Bauhöhen, Baulängen und Heizkörpertypen lässt sich der Ventil Compact flexibel an unterschiedliche Raumsituationen und Wärmebedarfe anpassen. Die verfügbaren Anschlussmöglichkeiten unterstützen eine einfache Installation und ermöglichen eine harmonische Integration in unterschiedliche Heizungssysteme. Die Standardausführung verfügt über einen rechtsseitigen Ventilanschluss; eine Ausführung mit Ventil links ist auf Wunsch als Sonderanfertigung erhältlich. Der Ventil Compact ist in den Typen 11, 21, 22, 33 und 44 (Plint - BH 200 mm) sowie mit Bauhöhen von 300 bis 900 mm und Baulängen von 400 bis 3000 mm erhältlich. Die Standardfarbe ist Verkehrsweiß (RAL 9016). Wie alle Purmo Heizkörper kann der Ventil Compact auf Wunsch auch in nahezu allen RAL-Farben geliefert werden.

Anwendungsbereich
Der Ventil Compact ist ein klassischer Flachheizkörper. Seine integrierte Ventilgarnitur ermöglicht eine attraktive und einfache Installation. Die Beschichtung ist standardmäßig weiß – RAL 9016.

Dimensionierung
Für die richtige Produktauswahl oder weitere Infos nutzen Sie bitte unsere technischen Unterlagen, Produkthandbücher, unseren Planungsservice oder kontaktieren Sie uns via E-Mail oder Telefon.

Verwendung
Der Ventil Compact ist ein klassischer Flachheizkörper. Seine integrierte Ventilgarnitur ermöglicht eine attraktive und einfache Installation. Die Beschichtung ist standardmäßig weiß – RAL 9016.

Ausschreibungstext
Ventil Compact 6-Muffen-Profilheizkörper
ohne Laschenaufhängung Typen 21S, 22, 33 und 44 (Heizkörper drehbar)
mit Laschenaufhängung Typ 11, Standard
Rechtsanschluss

Fertiglackierter, mit Epoxydharzpulver beschichteter Heizkörper aus Stahlblech DC01 nach EN 10130 und EN 10131, zur Anwendung in Warmwasserheizungsanlagen nach DIN 4751. Entfettet, phosphatiert, im KTL-Verfahren tauchgrundiert und pulverbeschichtet nach DIN 55 900.

Wärmeleistung gemäß EN 442 und bei WSP-CERT registriert. RAL-Gütezeichen.

Montageverpackt, mit Pappkantenschutz, Pappschutzecken und Schrumpffolie.

Mit integrierter Ventilgarnitur und serienmäßig einstellbarem Ventileinsatz (Regelbereich 0,05-0,70 m3/h) zum Anbau von Thermostat-Ventilköpfen. Der Ventileinsatz ist werkseitig voreingestellt. Ventilgarnitur werkseitig für 2-Rohr-Betrieb, Anschlussmöglichkeit von unten über entsprechende Anschlussverschraubungen. Anschluss seitlich 4 x G " möglich.

Mit Zierabdeckung und Seitenverkleidungen, ab Baulänge 1800 mm mit zusätzlicher Befestigung der Zierabdeckung fertig montiert. Bauhöhe 200 mm ohne Befestigung, Bauhöhen 300 - 900 mm einschließlich FZ-Halterung mit Schallschutzeinlage
für Typen 21S, 22, 33 bzw. Schnellmontage-Set mit Aushebesicherung/Schallschutzeinlagen für Typ 11, gem. VDI 6036 AK 2, inkl. Schrauben und Dübel. Ventileinsatz ", Blind- und Entlüftungsstopfen werkseitig montiert.

Ventilgarnitur standardmäßig rechts, auf Wunsch als Sonderanfertigung links ohne Mehrpreis lieferbar (Typ 11 und 33); Farbe: RAL 9016, weitere RAL Farben auf Anfrage
Betriebsdruck: 10 bar
Prüfdruck: 13 bar
Temperatur: max. 110 °C
Medium: Wasser
Anschlüsse: 2 x G " unten, 4 x G " seitlich, nach ISO 228
Typen: 11; 21S; 22; 33, 44
Bauhöhen: 200, 300, 400, 500, 600, 900 mm
Baulängen: 400...3000 mm (BH 200: 600...3000 mm; BH 900: bis 400...2000 mm)

Liefernachweis: PG Germany GmbH
Lierestraße 68 · 38690 Goslar
Tel. (05324) 808-0 · Fax (05324) 808-999

Stück Typ: 11, Ventil-Flachheizkörper liefern
Bauhöhe: .....mm; Baulänge: .....mm montieren

Stück Typ: 21S, Ventil-Flachheizkörper liefern
Bauhöhe:.....mm; Baulänge: .....mm montieren

Stück Typ: 22, Ventil-Flachheizkörper liefern
Bauhöhe: .....mm; Baulänge: .....mm montieren

Stück Typ: 33, Ventil-Flachheizkörper liefern
Bauhöhe: .....mm; Baulänge: .....mm montieren

Stück Typ: 44, Ventil-Flachheizkörper liefern
Bauhöhe: 200 mm ; Baulänge: .....mm montieren

Spezifikationen

EIGENSCHAFTEN	EINHEIT	WERTE
ETIM-Klasse		EC011022
Material		Stahl
Typ		11, 21, 22, 33
Bauart		profiliert
Maximaler Betriebsdruck	bar	10
Anzahl der Standardanschlüsse		2
Wärmeleistung nach DIN EN 442 zertifiziert		Ja
Max. Betriebstemperatur	°C	110
Standardfarbe		Ja
Farbe		weiß
RAL-Nummer		9016
Ziergitter		Ja
Seitenteile		Ja
Glanzgrad		glänzend
Gewindemaß (Zoll)		1/2 Zoll
Gewindeanschluss		Innengewinde
Mit Einpunktanschluss		Ja
Mit Entlüftungsanschluss		Ja
Mit Entlüftungsventil		Ja
Mit Entleerungsmöglichkeit		Ja

Dokumente

DOKUMENTE	DOKUMENTENTYP	LINK
Gesamtprospekt Purmo Produktkatalog	ProductCatalog	https://asset.productmarketingcloud.com/api/assetstorage/3577_2fa18b7b-6b77-472f-80d4-925ab66fb184
Modernisierungsprospekt "Jetzt Heizkörper tauschen"	Brochure	https://asset.productmarketingcloud.com/api/assetstorage/3577_579dfbc1-e6e8-4ad6-b3ff-7f70de823907
Garantiebedingungen Heizkörper, Konvektoren und andere Komponenten	Warranty	https://asset.productmarketingcloud.com/api/assetstorage/3577_0b2455b1-4f72-4336-9409-00a3bb24227d
Montageanleitung FZ-Halterungen für Flachheizkörper	Installation	https://asset.productmarketingcloud.com/api/assetstorage/3577_40b8e51f-c96a-48bf-80ee-9adbe248dcac
Montageanleitung Schnellmontage-Set	Installation	https://asset.productmarketingcloud.com/api/assetstorage/3577_a03319f4-b913-485e-8b9e-437f1dde6ab3
Montageanleitung Standkonsole BH 300-900 mm	Installation	https://asset.productmarketingcloud.com/api/assetstorage/3577_73b1b432-1a36-40d5-944f-9374edb49a53
Leistungskalkulator Flachheizkörper	TechDia	https://asset.productmarketingcloud.com/api/assetstorage/3577_2da398bb-5820-4a58-af2d-62333aa4e65e

Ressourcen

ProductImage - Ventil Compact

VENTIL COMPACT (mm)		
	CV11	
A	a1	a2
400-1600	117	-
1800	117	917
2000	117	1017
2300	117	1150
2600	117	1317
3000	117	1517

DimensionalDrawing - Abmessungen und Montagemaße Ventil Compact

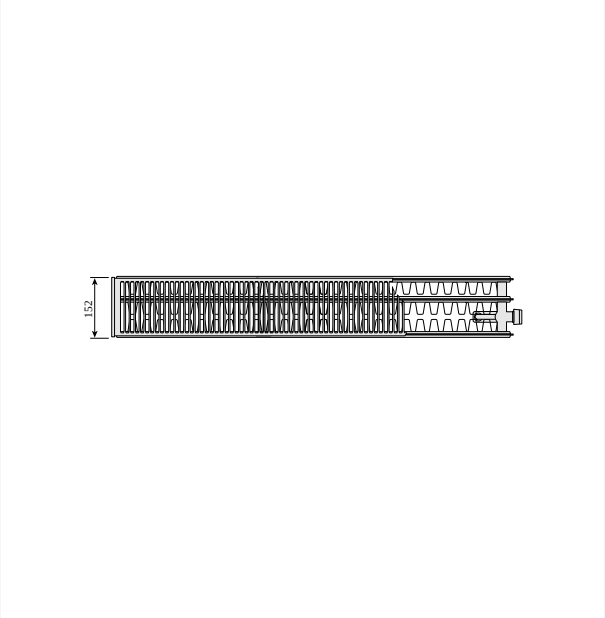

DimensionalDrawing - Ventil Compact Typ 33, Draufsicht, Heizkörper gedreht

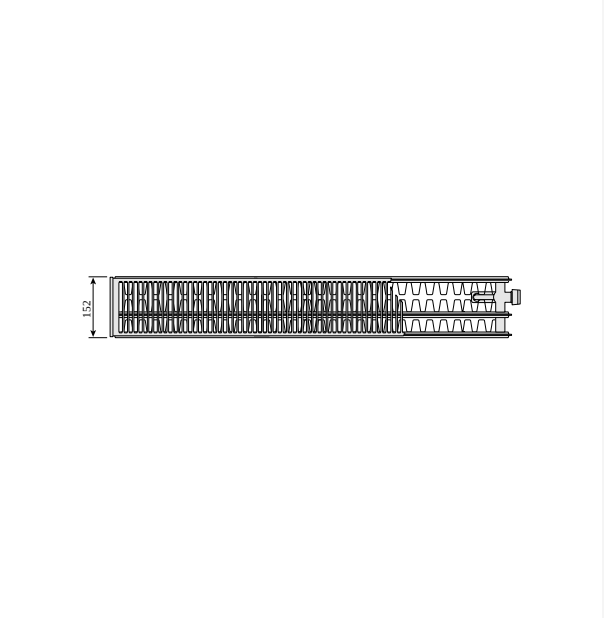

DimensionalDrawing - Ventil Compact Typ 33, Draufsicht

Ressourcen

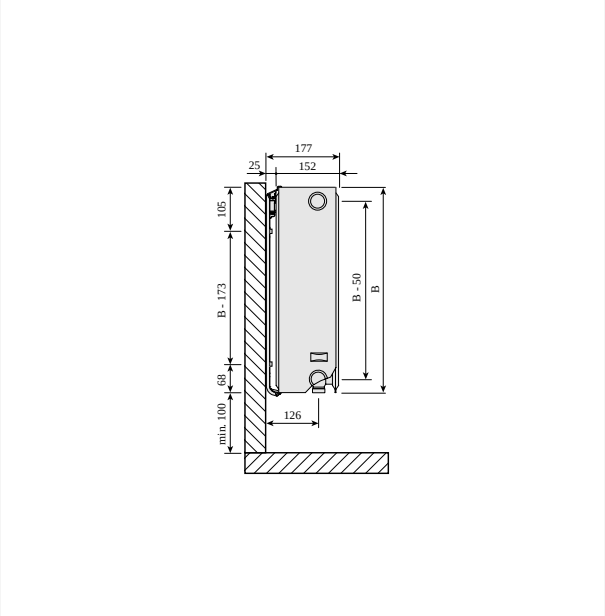

DimensionalDrawing - Ventil Compact Types 30, 33, Seitenansicht mit FZ-Halterungen - Heizkörper gedreht

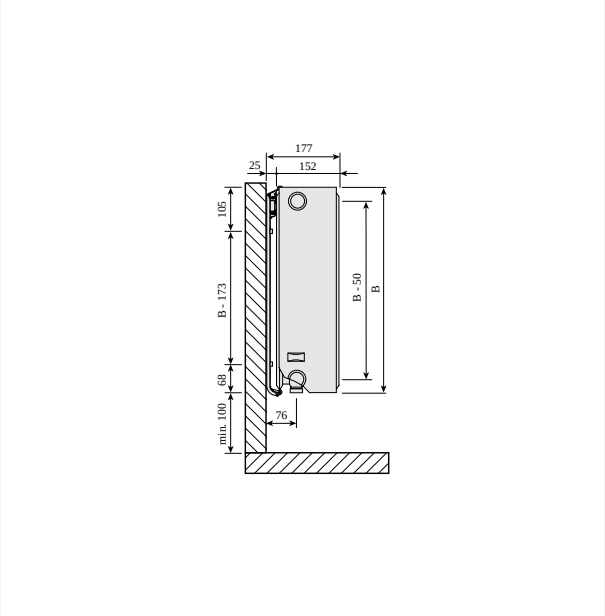

DimensionalDrawing - Ventil Compact, Typen 30, 33, Seitenansicht mit FZ-Halterungen

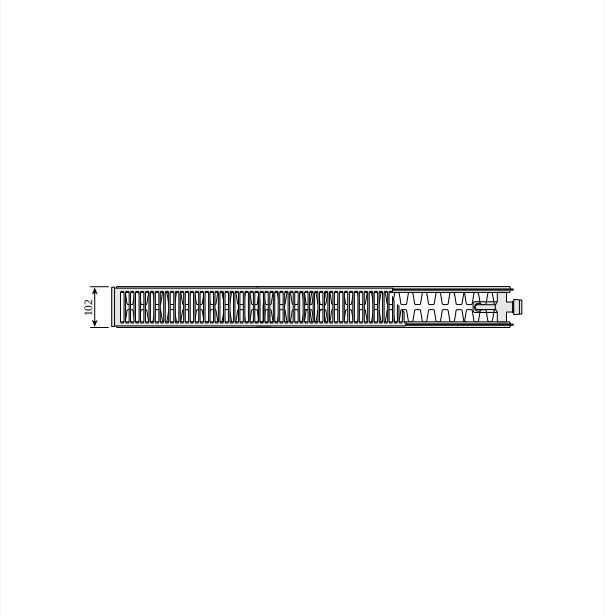

DimensionalDrawing - Ventil Compact Typ 22, Draufsicht

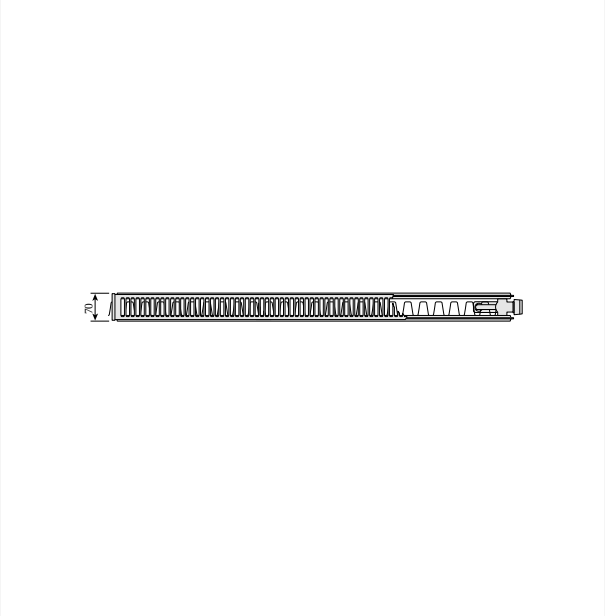

DimensionalDrawing - Ventil Compact Typ 21s, Draufsicht

Ressourcen

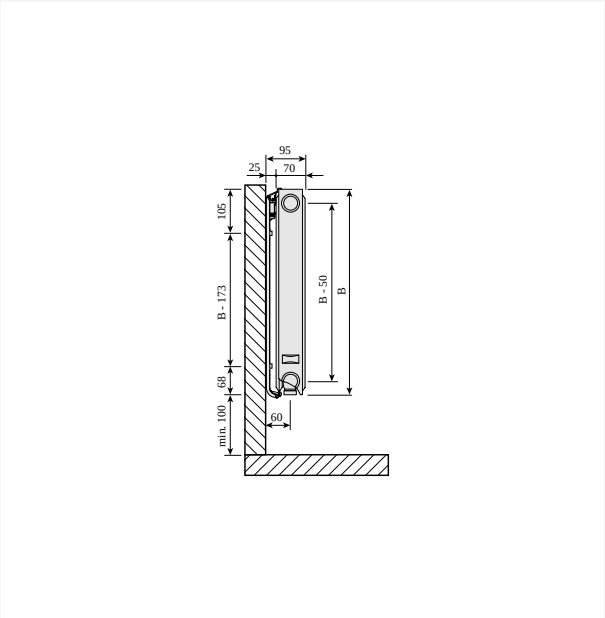

DimensionalDrawing - Ventil Compact, Typ 21s, Seitenansicht mit FZ-Halterungen

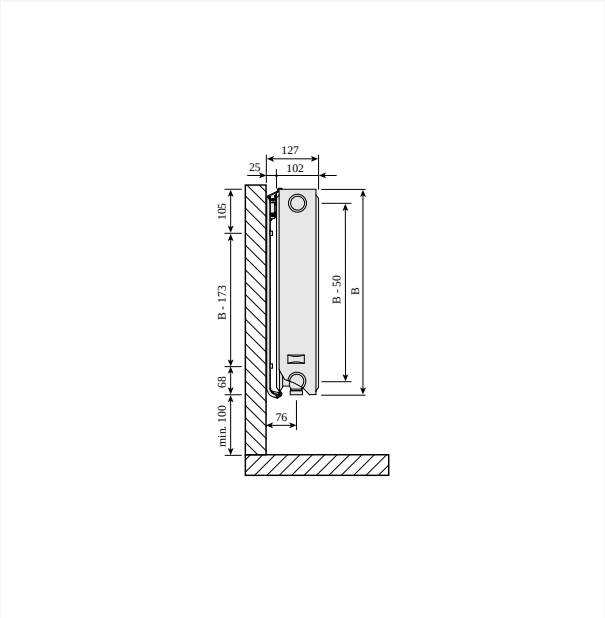

DimensionalDrawing - Ventil Compact, Typen 20, 22, Seitenansicht mit FZ-Halterungen

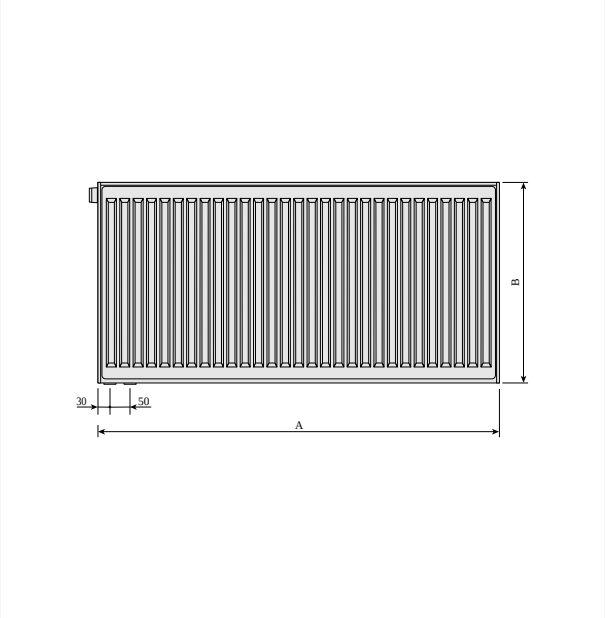

DimensionalDrawing - Ventil Compact, Typen 20, 21s, 22, 30, 33, Rückansicht

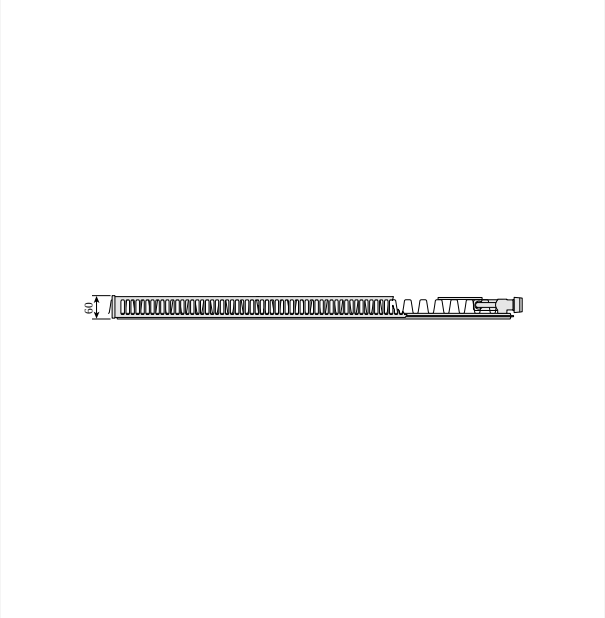

DimensionalDrawing - Ventil Compact Typ 11, Draufsicht

Ressourcen

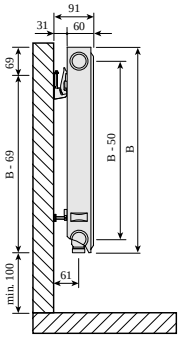

DimensionalDrawing - Ventil Compact, Typ 11, Seitenansicht mit SSMS Schnellmontageset

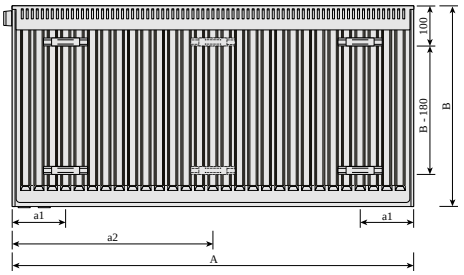

DimensionalDrawing - Ventil Compact, Rückansicht Typ 11

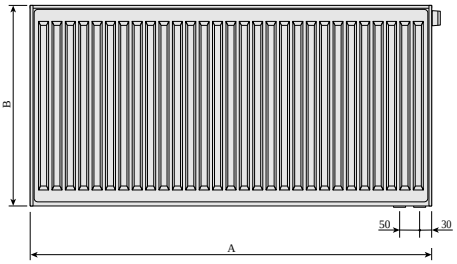

DimensionalDrawing - Ventil Compact Frontansicht

Verwandte Produkte

Ventileinsatz PR-S 1/2"

Zierabdeckung

Lackstift

Seitenteil Kompaktheizkörper

Entlüftungsstopfen

FZ-Halterungen Flachheizkörper

Handtuchstange für Plan

Wandkonsole SSMS

Cover For Floor Bracket

300

Höhe 300 mm	Länge	Tiefe	Artikelnummer (links)	Artikelnummer (rechts)	Systemtemperatur 55/45/20 °C	Systemtemperatur 70/55/20 °C	Systemtemperatur 75/65/20 °C	Volumen (l)	Exponent n	Gewicht (kg)
Typ 11										
	400	6	F071103004010P10	F071103004010P00	113	177	218	0.7	1.30	4.4
	500	6	F071103005010P10	F071103005010P00	141	221	273	0.8	1.30	5.2
	600	6	F071103006010P10	F071103006010P00	169	265	328	1.0	1.30	6.0
	700	6	F071103007010P10	F071103007010P00	197	310	382	1.2	1.30	6.8
	800	6	F071103008010P10	F071103008010P00	225	354	437	1.4	1.30	7.6
	900	6	F071103009010P10	F071103009010P00	253	398	491	1.5	1.30	8.3
	1000	6	F071103010010P10	F071103010010P00	281	442	546	1.7	1.30	9.1
	1100	6	F071103011010P10	F071103011010P00	309	486	601	1.9	1.30	10.3
	1200	6	F071103012010P10	F071103012010P00	338	531	655	2.0	1.30	1.7
	1400	6	F071103014010P10	F071103014010P00	394	619	764	2.4	1.30	12.2
	1600	6	F071103016010P10	F071103016010P00	450	707	874	2.7	1.30	13.8
	1800	6	F071103018010P10	F071103018010P00	506	796	983	3.1	1.30	15.4
	2000	6	F071103020010P10	F071103020010P00	563	884	1092	3.4	1.30	16.9
	2300	6	F071103023010P10	F071103023010P00	647	1017	1256	3.9	1.30	19.3
	2600	6	F071103026010P10	F071103026010P00	731	1150	1420	4.4	1.30	21.6
	3000	6	F071103030010P10	F071103030010P00	844	1326	1638	5.1	1.30	24.7
Typ 21										
	400	7	F072103004011P00		158	247	304	1.4	1.28	6.5
	500	7	F072103005011P00		198	309	381	1.7	1.28	7.7
	600	7	F072103006011P00		237	371	457	2.0	1.28	9.0
	700	7	F072103007011P00		277	433	533	2.4	1.28	1.2
	800	7	F072103008011P00		317	494	609	2.7	1.28	11.4
	900	7	F072103009011P00		356	556	685	3.1	1.28	12.6
	1000	7	F072103010011P00		396	618	761	3.4	1.28	13.9

300

Höhe 300 mm	Länge	Tiefe	Artikelnummer (links)	Artikelnummer (rechts)	Systemtemperatur 55/45/20 °C	Systemtemperatur 70/55/20 °C	Systemtemperatur 75/65/20 °C	Volumen (l)	Exponent n	Gewicht (kg)
	1100	7	F072103011011P00		435	680	837	3.7	1.28	15.1
	1200	7	F072103012011P00		475	742	913	4.1	1.28	16.3
	1400	7	F072103014011P00		554	865	1065	4.8	1.28	18.8
	1600	7	F072103016011P00		633	989	1218	5.4	1.28	21.3
	1800	7	F072103018011P00		712	1112	1370	6.1	1.28	23.7
	2000	7	F072103020011P00		791	1236	1522	6.8	1.28	26.2
	2300	7	F072103023011P00		910	1422	1750	7.8	1.28	29.9
	2600	7	F072103026011P00		1029	1607	1979	8.8	1.28	33.6
	3000	7	F072103030011P00		1187	1854	2283	10.2	1.28	38.5
Typ 22										
	400	10.2	F072203004011P00		197	311	384	1.4	1.31	7.4
	500	10.2	F072203005011P00		246	388	481	1.7	1.31	8.8
	700	10.2	F072203007011P00		345	544	673	2.4	1.31	11.6
	800	10.2	F072203008011P00		394	621	769	2.7	1.31	13.0
	900	10.2	F072203009011P00		443	699	865	3.1	1.31	14.3
	1000	10.2	F072203010011P00		492	777	961	3.4	1.31	15.7
	1400	10.2	F072203014011P00		689	1088	1345	4.8	1.31	21.3
	1600	10.2	F072203016011P00		788	1243	1538	5.4	1.31	24.2
	1800	10.2	F072203018011P00		886	1398	1730	6.1	1.31	26.8
	2000	10.2	F072203020011P00		985	1554	1922	6.8	1.31	29.6
	3000	10.2	F072203030011P00		1477	2330	2883	10.2	1.31	43.4
	600	10.2	F072203006011P00		295	466	577	2.0	1.31	1.2
	1100	10.2	F072203011011P00		542	854	1057	3.7	1.31	17.1
	1200	10.2	F072203012011P00		591	932	1153	4.1	1.31	18.5
	2300	10.2	F072203023011P00		1132	1787	2210	7.8	1.31	33.7
	2600	10.2	F072203026011P00		1280	2020	2499	8.8	1.31	37.9

300

Höhe 300 mm	Länge	Tiefe	Artikelnummer (links)	Artikelnummer (rechts)	Systemtemperatur 55/45/20 °C	Systemtemperatur 70/55/20 °C	Systemtemperatur 75/65/20 °C	Volumen (l)	Exponent n	Gewicht (kg)
Typ 33										
	400	15.2	F073303004011P10	F073303004011P00	275	435	539	2.0	1.31	1.5
	500	15.2	F073303005011P10	F073303005011P00	344	544	674	2.5	1.31	12.6
	600	15.2	F073303006011P10	F073303006011P00	413	653	808	3.1	1.31	14.7
	700	15.2	F073303007011P10	F073303007011P00	482	762	943	3.6	1.31	16.8
	800	15.2	F073303008011P10	F073303008011P00	551	870	1078	4.1	1.31	18.9
	900	15.2	F073303009011P10	F073303009011P00	620	979	1212	4.6	1.31	3.0
	1000	15.2	F073303010011P10	F073303010011P00	688	1088	1347	5.1	1.31	23.8
	1100	15.2	F073303011011P10	F073303011011P00	757	1197	1482	5.6	1.31	25.2
	1200	15.2	F073303012011P10	F073303012011P00	826	1306	1616	6.1	1.31	27.3
	1400	15.2	F073303014011P10	F073303014011P00	964	1523	1886	7.1	1.31	31.4
	1600	15.2	F073303016011P10	F073303016011P00	1101	1741	2155	8.2	1.31	35.6
	1800	15.2	F073303018011P10	F073303018011P00	1239	1958	2425	9.2	1.31	39.8
	2000	15.2	F073303020011P10	F073303020011P00	1377	2176	2694	10.2	1.31	44.0
	2300	15.2	F073303023011P10	F073303023011P00	1583	2502	3098	11.7	1.31	5.3
	2600	15.2	F073303026011P10	F073303026011P00	1790	2829	3502	13.3	1.31	56.5
	3000	15.2	F073303030011P10	F073303030011P00	2065	3264	4041	15.3	1.31	64.9

400

Höhe 400 mm	Länge	Tiefe	Artikelnummer (links)	Artikelnummer (rechts)	Systemtemperatur 55/45/20 °C	Systemtemperatur 70/55/20 °C	Systemtemperatur 75/65/20 °C	Volumen (l)	Exponent n	Gewicht (kg)
Typ 11										
	400	6	F071104004010P10	F071104004010P00	146	230	284	0.9	1.30	5.6
	500	6	F071104005010P10	F071104005010P00	183	288	356	1.1	1.30	6.6
	600	6	F071104006010P10	F071104006010P00	219	345	427	1.3	1.30	7.8
	700	6	F071104007010P10	F071104007010P00	256	403	498	1.5	1.30	8.8
	800	6	F071104008010P10	F071104008010P00	292	460	569	1.8	1.30	10.2
	900	6	F071104009010P10	F071104009010P00	329	518	640	2.0	1.30	1.9
	1000	6	F071104010010P10	F071104010010P00	366	575	711	2.2	1.30	12.0
	1100	6	F071104011010P10	F071104011010P00	402	633	782	2.4	1.30	13.5
	1200	6	F071104012010P10	F071104012010P00	439	690	853	2.6	1.30	14.1
	1400	6	F071104014010P10	F071104014010P00	512	805	995	3.1	1.30	16.3
	1600	6	F071104016010P10	F071104016010P00	585	921	1138	3.5	1.30	18.4
	1800	6	F071104018010P10	F071104018010P00	658	1036	1280	4.0	1.30	2.5
	2000	6	F071104020010P10	F071104020010P00	731	1151	1422	4.4	1.30	22.7
	2300	6	F071104023010P10	F071104023010P00	841	1323	1635	5.1	1.30	25.9
	2600	6	F071104026010P10	F071104026010P00	950	1496	1849	5.7	1.30	29.7
	3000	6	F071104030010P10	F071104030010P00	1097	1726	2133	6.6	1.30	33.4
Typ 21										
	400	7	F072104004011P00		199	312	385	1.8	1.29	8.4
	500	7	F072104005011P00		249	390	482	2.3	1.29	1.6
	600	7	F072104006011P00		298	468	578	2.7	1.29	11.8
	700	7	F072104007011P00		348	546	674	3.1	1.29	13.3
	800	7	F072104008011P00		398	624	770	3.6	1.29	15.0
	900	7	F072104009011P00		448	702	867	4.0	1.29	16.6
	1000	7	F072104010011P00		497	780	963	4.5	1.29	18.3
	1100	7	F072104011011P00		547	858	1059	5.0	1.29	19.9

400

Höhe 400 mm	Länge	Tiefe	Artikelnummer (links)	Artikelnummer (rechts)	Systemtemperatur 55/45/20 °C	Systemtemperatur 70/55/20 °C	Systemtemperatur 75/65/20 °C	Volumen (l)	Exponent n	Gewicht (kg)
	1200	7	F072104012011P00		597	936	1156	5.4	1.29	21.5
	1400	7	F072104014011P00		696	1093	1348	6.3	1.29	24.8
	1600	7	F072104016011P00		796	1249	1541	7.2	1.29	28.9
	1800	7	F072104018011P00		895	1405	1733	8.1	1.29	31.4
	2000	7	F072104020011P00		994	1561	1926	9.0	1.29	34.6
	2300	7	F072104023011P00		1144	1795	2215	10.3	1.29	39.6
	2600	7	F072104026011P00		1293	2029	2504	11.7	1.29	44.5
	3000	7	F072104030011P00		1492	2341	2889	13.5	1.29	51.2
Typ 22										
	400	10.2	F072204004011P00		249	394	488	1.8	1.32	9.6
	600	10.2	F072204006011P00		374	591	733	2.7	1.32	13.4
	700	10.2	F072204007011P00		436	690	855	3.1	1.32	15.3
	800	10.2	F072204008011P00		498	788	977	3.6	1.32	17.2
	1100	10.2	F072204011011P00		685	1084	1343	5.0	1.32	22.9
	1200	10.2	F072204012011P00		747	1183	1465	5.4	1.32	24.8
	1400	10.2	F072204014011P00		872	1380	1709	6.3	1.32	28.6
	1600	10.2	F072204016011P00		996	1577	1954	7.2	1.32	32.4
	2300	10.2	F072204023011P00		1432	2267	2808	10.3	1.32	45.7
	2600	10.2	F072204026011P00		1619	2562	3175	11.7	1.32	51.4
	3000	10.2	F072204030011P00		1868	2957	3663	13.5	1.32	59.4
	500	10.2	F072204005011P00		311	493	611	2.3	1.32	11.5
	900	10.2	F072204009011P00		560	887	1099	4.0	1.32	19.8
	1000	10.2	F072204010011P00		623	986	1221	4.5	1.32	3.0
	1800	10.2	F072204018011P00		1121	1774	2198	8.1	1.32	36.3
	2000	10.2	F072204020011P00		1245	1971	2442	9.0	1.32	4.1
Typ 33										

400

Höhe 400 mm	Länge	Tiefe	Artikelnummer (links)	Artikelnummer (rechts)	Systemtemperatur 55/45/20 °C	Systemtemperatur 70/55/20 °C	Systemtemperatur 75/65/20 °C	Volumen (l)	Exponent n	Gewicht (kg)
	400	15.2	F073304004011P10	F073304004011P00	345	548	680	2.7	1.33	13.8
	500	15.2	F073304005011P10	F073304005011P00	432	685	850	3.4	1.33	16.6
	600	15.2	F073304006011P10	F073304006011P00	518	822	1019	4.0	1.33	19.4
	700	15.2	F073304007011P10	F073304007011P00	604	959	1189	4.7	1.33	22.3
	800	15.2	F073304008011P10	F073304008011P00	691	1096	1359	5.4	1.33	25.9
	900	15.2	F073304009011P10	F073304009011P00	777	1233	1529	6.0	1.33	27.9
	1000	15.2	F073304010011P10	F073304010011P00	863	1370	1699	6.7	1.33	3.7
	1100	15.2	F073304011011P10	F073304011011P00	950	1507	1869	7.4	1.33	33.6
	1200	15.2	F073304012011P10	F073304012011P00	1036	1644	2039	8.0	1.33	36.4
	1400	15.2	F073304014011P10	F073304014011P00	1209	1918	2379	9.4	1.33	42.2
	1600	15.2	F073304016011P10	F073304016011P00	1381	2192	2718	10.7	1.33	47.7
	1800	15.2	F073304018011P10	F073304018011P00	1554	2466	3058	12.1	1.33	53.4
	2000	15.2	F073304020011P10	F073304020011P00	1726	2739	3398	13.4	1.33	59.0
	2300	15.2	F073304023011P10	F073304023011P00	1985	3150	3908	15.4	1.33	67.4
	2600	15.2	F073304026011P10	F073304026011P00	2244	3561	4417	17.4	1.33	75.9
	3000	15.2	F073304030011P10	F073304030011P00	2590	4109	5097	20.1	1.33	87.2

500

Höhe 500 mm	Länge	Tiefe	Artikelnummer (links)	Artikelnummer (rechts)	Systemtemperatur 55/45/20 °C	Systemtemperatur 70/55/20 °C	Systemtemperatur 75/65/20 °C	Volumen (l)	Exponent n	Gewicht (kg)
Typ 11										
	400	6	F071105004010P10	F071105004010P00	178	281	347	1.1	1.31	6.9
	500	6	F071105005010P10	F071105005010P00	223	351	434	1.4	1.31	8.2
	600	6	F071105006010P10	F071105006010P00	267	421	521	1.6	1.31	9.5
	700	6	F071105007010P10	F071105007010P00	312	491	608	1.9	1.31	1.8
	800	6	F071105008010P10	F071105008010P00	356	562	694	2.2	1.31	12.1
	900	6	F071105009010P10	F071105009010P00	401	632	781	2.4	1.31	13.4
	1000	6	F071105010010P10	F071105010010P00	445	702	868	2.7	1.31	14.7
	1100	6	F071105011010P10	F071105011010P00	490	772	955	3.0	1.31	16.4
	1200	6	F071105012010P10	F071105012010P00	534	842	1042	3.2	1.31	17.4
	1400	6	F071105014010P10	F071105014010P00	623	983	1215	3.8	1.31	20.0
	1600	6	F071105016010P10	F071105016010P00	712	1123	1389	4.3	1.31	22.6
	1800	6	F071105018010P10	F071105018010P00	801	1263	1562	4.9	1.31	25.2
	2000	6	F071105020010P10	F071105020010P00	890	1404	1736	5.4	1.31	27.8
	2300	6	F071105023010P10	F071105023010P00	1024	1614	1996	6.2	1.31	31.8
	2600	6	F071105026010P10	F071105026010P00	1158	1825	2257	7.0	1.31	35.7
	3000	6	F071105030010P10	F071105030010P00	1336	2106	2604	8.1	1.31	4.9
Typ 21										
	400	7	F072105004011P00		237	374	462	2.2	1.31	1.8
	500	7	F072105005011P00		296	467	578	2.8	1.31	12.2
	600	7	F072105006011P00		356	561	694	3.3	1.31	14.3
	700	7	F072105007011P00		415	654	809	3.9	1.31	16.3
	800	7	F072105008011P00		474	748	925	4.4	1.31	18.4
	900	7	F072105009011P00		533	841	1040	5.0	1.31	2.5
	1000	7	F072105010011P00		593	935	1156	5.5	1.31	22.6
	1100	7	F072105011011P00		652	1028	1272	6.0	1.31	24.7

500

Höhe 500 mm	Länge	Tiefe	Artikelnummer (links)	Artikelnummer (rechts)	Systemtemperatur 55/45/20 °C	Systemtemperatur 70/55/20 °C	Systemtemperatur 75/65/20 °C	Volumen (l)	Exponent n	Gewicht (kg)
	1200	7	F072105012011P00		711	1122	1387	6.6	1.31	26.7
	1400	7	F072105014011P00		830	1309	1618	7.7	1.31	3.9
	1600	7	F072105016011P00		948	1495	1850	8.8	1.31	35.8
	1800	7	F072105018011P00		1067	1682	2081	9.9	1.31	39.3
	2000	7	F072105020011P00		1185	1869	2312	11.0	1.31	43.5
	2300	7	F072105023011P00		1363	2150	2659	12.7	1.31	49.7
	2600	7	F072105026011P00		1541	2430	3006	14.3	1.31	55.9
	3000	7	F072105030011P00		1778	2804	3468	16.5	1.31	64.2
Typ 22										
	500	10.2	F072205005011P00		373	592	735	2.8	1.33	14.2
	600	10.2	F072205006011P00		448	711	882	3.3	1.33	16.5
	900	10.2	F072205009011P00		672	1066	1323	5.0	1.33	23.6
	1000	10.2	F072205010011P00		746	1185	1470	5.5	1.33	26.9
	1100	10.2	F072205011011P00		821	1303	1617	6.0	1.33	28.4
	1200	10.2	F072205012011P00		896	1422	1764	6.6	1.33	3.7
	1800	10.2	F072205018011P00		1343	2133	2646	9.9	1.33	44.9
	2000	10.2	F072205020011P00		1493	2370	2940	11.0	1.33	49.7
	2300	10.2	F072205023011P00		1717	2725	3381	12.7	1.33	56.8
	2600	10.2	F072205026011P00		1940	3081	3822	14.3	1.33	63.9
	400	10.2	F072205004011P00		299	474	588	2.2	1.33	11.9
	700	10.2	F072205007011P00		522	829	1029	3.9	1.33	19.0
	800	10.2	F072205008011P00		597	948	1176	4.4	1.33	21.3
	1400	10.2	F072205014011P00		1045	1659	2058	7.7	1.33	35.5
	1600	10.2	F072205016011P00		1194	1896	2352	8.8	1.33	4.2
	3000	10.2	F072205030011P00		2239	3554	4410	16.5	1.33	73.3
Typ 33										

500

Höhe 500 mm	Länge	Tiefe	Artikelnummer (links)	Artikelnummer (rechts)	Systemtemperatur 55/45/20 °C	Systemtemperatur 70/55/20 °C	Systemtemperatur 75/65/20 °C	Volumen (l)	Exponent n	Gewicht (kg)
	400	15.2	F073305004011P10	F073305004011P00	411	655	814	3.3	1.34	16.9
	500	15.2	F073305005011P10	F073305005011P00	514	819	1018	4.1	1.34	2.5
	600	15.2	F073305006011P10	F073305006011P00	617	983	1221	4.9	1.34	24.1
	700	15.2	F073305007011P10	F073305007011P00	719	1146	1425	5.7	1.34	27.7
	800	15.2	F073305008011P10	F073305008011P00	822	1310	1628	6.6	1.34	31.3
	900	15.2	F073305009011P10	F073305009011P00	925	1474	1832	7.4	1.34	34.9
	1000	15.2	F073305010011P10	F073305010011P00	1028	1638	2035	8.2	1.34	38.6
	1100	15.2	F073305011011P10	F073305011011P00	1131	1801	2239	9.0	1.34	42.2
	1200	15.2	F073305012011P10	F073305012011P00	1233	1965	2442	9.8	1.34	45.8
	1400	15.2	F073305014011P10	F073305014011P00	1439	2293	2849	11.5	1.34	53.2
	1600	15.2	F073305016011P10	F073305016011P00	1645	2620	3256	13.1	1.34	6.3
	1800	15.2	F073305018011P10	F073305018011P00	1850	2948	3663	14.8	1.34	67.5
	2000	15.2	F073305020011P10	F073305020011P00	2056	3275	4070	16.4	1.34	74.8
	2300	15.2	F073305023011P10	F073305023011P00	2364	3766	4681	18.9	1.34	85.5
	2600	15.2	F073305026011P10	F073305026011P00	2672	4258	5291	21.3	1.34	100.2
	3000	15.2	F073305030011P10	F073305030011P00	3084	4913	6105	24.6	1.34	11.8

600

Höhe 600 mm	Länge	Tiefe	Artikelnummer (links)	Artikelnummer (rechts)	Systemtemperatur 55/45/20 °C	Systemtemperatur 70/55/20 °C	Systemtemperatur 75/65/20 °C	Volumen (l)	Exponent n	Gewicht (kg)
Typ 11										
	400	6	F071106004010P10	F071106004010P00	208	329	407	1.3	1.31	8.4
	500	6	F071106005010P10	F071106005010P00	260	411	509	1.6	1.31	10.0
	600	6	F071106006010P10	F071106006010P00	313	494	611	1.9	1.31	11.2
	700	6	F071106007010P10	F071106007010P00	365	576	713	2.2	1.31	12.8
	800	6	F071106008010P10	F071106008010P00	417	658	814	2.6	1.31	14.4
	900	6	F071106009010P10	F071106009010P00	469	740	916	2.9	1.31	16.2
	1000	6	F071106010010P10	F071106010010P00	521	823	1018	3.2	1.31	17.6
	1100	6	F071106011010P10	F071106011010P00	573	905	1120	3.5	1.31	19.2
	1200	6	F071106012010P10	F071106012010P00	625	987	1222	3.8	1.31	2.8
	1400	6	F071106014010P10	F071106014010P00	729	1152	1425	4.5	1.31	24.0
	1600	6	F071106016010P10	F071106016010P00	834	1316	1629	5.1	1.31	27.2
	1800	6	F071106018010P10	F071106018010P00	938	1481	1832	5.8	1.31	3.3
	2000	6	F071106020010P10	F071106020010P00	1042	1645	2036	6.4	1.31	33.5
	2300	6	F071106023010P10	F071106023010P00	1198	1892	2341	7.4	1.31	38.3
	2600	6	F071106026010P10	F071106026010P00	1354	2139	2647	8.3	1.31	43.6
	3000	6	F071106030010P10	F071106030010P00	1563	2468	3054	9.6	1.31	49.4
Typ 21										
	400	7	F072106004011P00		273	432	536	2.6	1.32	12.2
	500	7	F072106005011P00		341	541	670	3.3	1.32	14.7
	600	7	F072106006011P00		409	649	804	4.0	1.32	17.2
	700	7	F072106007011P00		478	757	938	4.6	1.32	19.7
	800	7	F072106008011P00		546	865	1072	5.3	1.32	22.2
	900	7	F072106009011P00		614	973	1206	5.9	1.32	24.7
	1000	7	F072106010011P00		682	1081	1340	6.6	1.32	27.2
	1100	7	F072106011011P00		751	1189	1474	7.3	1.32	29.7

600

Höhe 600 mm	Länge	Tiefe	Artikelnummer (links)	Artikelnummer (rechts)	Systemtemperatur 55/45/20 °C	Systemtemperatur 70/55/20 °C	Systemtemperatur 75/65/20 °C	Volumen (l)	Exponent n	Gewicht (kg)
	1200	7	F072106012011P00		819	1297	1608	7.9	1.32	32.2
	1400	7	F072106014011P00		955	1513	1876	9.2	1.32	37.3
	1600	7	F072106016011P00		1092	1730	2144	10.6	1.32	42.3
	1800	7	F072106018011P00		1228	1946	2412	11.9	1.32	47.3
	2000	7	F072106020011P00		1365	2162	2680	13.2	1.32	52.3
	2300	7	F072106023011P00		1569	2486	3082	15.2	1.32	59.8
	2600	7	F072106026011P00		1774	2811	3484	17.2	1.32	67.4
	3000	7	F072106030011P00		2047	3243	4020	19.8	1.32	77.4
Typ 22										
	400	10.2	F072206004011P00		346	550	684	2.6	1.34	14.1
	500	10.2	F072206005011P00		432	688	855	3.3	1.34	17.4
	700	10.2	F072206007011P00		605	963	1196	4.6	1.34	22.9
	800	10.2	F072206008011P00		691	1100	1367	5.3	1.34	25.8
	900	10.2	F072206009011P00		777	1238	1538	5.9	1.34	28.7
	1000	10.2	F072206010011P00		864	1375	1709	6.6	1.34	31.6
	1400	10.2	F072206014011P00		1209	1926	2393	9.2	1.34	43.3
	1600	10.2	F072206016011P00		1382	2201	2734	10.6	1.34	50.0
	1800	10.2	F072206018011P00		1555	2476	3076	11.9	1.34	54.9
	2000	10.2	F072206020011P00		1728	2751	3418	13.2	1.34	6.8
	3000	10.2	F072206030011P00		2591	4126	5127	19.8	1.34	89.9
	600	10.2	F072206006011P00		518	825	1025	4.0	1.34	19.9
	1100	10.2	F072206011011P00		950	1513	1880	7.3	1.34	34.5
	1200	10.2	F072206012011P00		1037	1651	2051	7.9	1.34	37.4
	2300	10.2	F072206023011P00		1987	3164	3931	15.2	1.34	69.5
	2600	10.2	F072206026011P00		2246	3576	4443	17.2	1.34	78.2
Typ 33										

600

Höhe 600 mm	Länge	Tiefe	Artikelnummer (links)	Artikelnummer (rechts)	Systemtemperatur 55/45/20 °C	Systemtemperatur 70/55/20 °C	Systemtemperatur 75/65/20 °C	Volumen (l)	Exponent n	Gewicht (kg)
	400	15.2	F073306004011P10	F073306004011P00	473	757	942	3.9	1.35	2.2
	500	15.2	F073306005011P10	F073306005011P00	592	946	1178	4.9	1.35	24.6
	600	15.2	F073306006011P10	F073306006011P00	710	1135	1414	5.9	1.35	28.9
	700	15.2	F073306007011P10	F073306007011P00	828	1325	1649	6.9	1.35	33.2
	800	15.2	F073306008011P10	F073306008011P00	946	1514	1885	7.8	1.35	37.5
	900	15.2	F073306009011P10	F073306009011P00	1065	1703	2120	8.8	1.35	41.9
	1000	15.2	F073306010011P10	F073306010011P00	1183	1892	2356	9.8	1.35	46.2
	1100	15.2	F073306011011P10	F073306011011P00	1301	2082	2592	10.8	1.35	5.5
	1200	15.2	F073306012011P10	F073306012011P00	1420	2271	2827	11.8	1.35	54.9
	1400	15.2	F073306014011P10	F073306014011P00	1656	2649	3298	13.7	1.35	63.5
	1600	15.2	F073306016011P10	F073306016011P00	1893	3028	3770	15.7	1.35	72.2
	1800	15.2	F073306018011P10	F073306018011P00	2129	3406	4241	17.6	1.35	8.8
	2000	15.2	F073306020011P10	F073306020011P00	2366	3785	4712	19.6	1.35	89.5
	2300	15.2	F073306023011P10	F073306023011P00	2721	4352	5419	22.5	1.35	106.6
	2600	15.2	F073306026011P10	F073306026011P00	3076	4920	6126	25.5	1.35	115.5
	3000	15.2	F073306030011P10	F073306030011P00	3549	5677	7068	29.4	1.35	132.8

900

Höhe 900 mm	Länge	Tiefe	Artikelnummer (links)	Artikelnummer (rechts)	Systemtemperatur 55/45/20 °C	Systemtemperatur 70/55/20 °C	Systemtemperatur 75/65/20 °C	Volumen (l)	Exponent n	Gewicht (kg)
Typ 11										
	400	6	F071109004010P10	F071109004010P00	291	461	571	1.8	1.32	11.6
	500	6	F071109005010P10	F071109005010P00	364	576	714	2.3	1.32	14.6
	600	6	F071109006010P10	F071109006010P00	437	691	856	2.7	1.32	16.4
	700	6	F071109007010P10	F071109007010P00	510	806	999	3.1	1.32	18.9
	800	6	F071109008010P10	F071109008010P00	583	922	1142	3.6	1.32	21.3
	900	6	F071109009010P10	F071109009010P00	655	1037	1284	4.0	1.32	23.7
	1000	6	F071109010010P10	F071109010010P00	728	1152	1427	4.5	1.32	26.2
	1100	6	F071109011010P10	F071109011010P00	801	1267	1570	5.0	1.32	28.6
	1200	6	F071109012010P10	F071109012010P00	874	1382	1712	5.4	1.32	31.2
	1400	6	F071109014010P10	F071109014010P00	1019	1613	1998	6.3	1.32	35.9
	1600	6	F071109016010P10	F071109016010P00	1165	1843	2283	7.2	1.32	4.7
	1800	6	F071109018010P10	F071109018010P00	1311	2074	2569	8.1	1.32	45.6
	2000	6	F071109020010P10	F071109020010P00	1456	2304	2854	9.0	1.32	5.5
	2300	60	F071109023010300		1675	2650	3282	10.3	1.32	57.8
	2600	60	F071109026010300		1893	2995	3710	11.7	1.32	65.6
	3000	60	F071109030010310		2185	3456	4281	13.5	1.32	74.8
Typ 21										
	400	7	F072109004011P00		376	599	744	3.6	1.34	17.5
	500	7	F072109005011P00		470	749	931	4.5	1.34	21.4
	600	7	F072109006011P00		563	898	1117	5.4	1.34	25.2
	700	7	F072109007011P00		657	1048	1303	6.3	1.34	29.4
	800	7	F072109008011P00		751	1198	1489	7.2	1.34	32.9
	900	7	F072109009011P00		845	1347	1675	8.1	1.34	36.7
	1000	7	F072109010011P00		939	1497	1861	9.0	1.34	4.6
	1100	7	F072109011011P00		1033	1647	2047	9.9	1.34	44.4

900

Höhe 900 mm	Länge	Tiefe	Artikelnummer (links)	Artikelnummer (rechts)	Systemtemperatur 55/45/20 °C	Systemtemperatur 70/55/20 °C	Systemtemperatur 75/65/20 °C	Volumen (l)	Exponent n	Gewicht (kg)
	1200	7	F072109012011P00		1127	1796	2233	10.8	1.34	48.2
	1400	7	F072109014011P00		1315	2096	2605	12.6	1.34	55.9
	1600	7	F072109016011P00		1502	2395	2978	14.4	1.34	63.6
	1800	7	F072109018011P00		1690	2695	3350	16.2	1.34	71.3
	2000	7	F072109020011P00		1878	2994	3722	18.0	1.34	78.9
	2300	70	F072109023011300		2160	3443	4280	20.7	1.34	9.5
	2600	70	F072109026011300		2442	3892	4839	23.4	1.34	106.0
	3000	70	F072109030011300		2817	4491	5583	27.0	1.34	122.0
Typ 22										
	500	10.2	F072209005011P00		597	958	1194	4.5	1.36	24.8
	600	10.2	F072209006011P00		717	1149	1433	5.4	1.36	29.1
	700	10.2	F072209007011P00		836	1341	1672	6.3	1.36	33.4
	1000	10.2	F072209010011P00		1194	1916	2388	9.0	1.36	46.5
	1100	10.2	F072209011011P00		1314	2107	2627	9.9	1.36	5.8
	1200	10.2	F072209012011P00		1433	2299	2866	10.8	1.36	55.1
	1400	10.2	F072209014011P00		1672	2682	3343	12.6	1.36	63.8
	2000	10.2	F072209020011P00		2389	3831	4776	18.0	1.36	89.8
	2300	102	F072209023011300		2747	4406	5492	20.7	1.36	106.9
	2600	102	F072209026011300		3106	4981	6209	23.4	1.36	115.8
	3000	102	F072209030011300		3583	5747	7164	27.0	1.36	133.1
	400	10.2	F072209004011P00		478	766	955	3.6	1.36	2.4
	800	10.2	F072209008011P00		956	1533	1910	7.2	1.36	37.8
	900	10.2	F072209009011P00		1075	1724	2149	8.1	1.36	42.1
	1600	10.2	F072209016011P00		1911	3065	3821	14.4	1.36	72.4
	1800	10.2	F072209018011P00		2150	3448	4298	16.2	1.36	81.1
Typ 33										

900

Höhe 900 mm	Länge	Tiefe	Artikelnummer (links)	Artikelnummer (rechts)	Systemtemperatur 55/45/20 °C	Systemtemperatur 70/55/20 °C	Systemtemperatur 75/65/20 °C	Volumen (l)	Exponent n	Gewicht (kg)
	400	15.2	F073309004011P10	F073309004011P00	651	1045	1304	5.3	1.36	29.7
	500	15.2	F073309005011P10	F073309005011P00	814	1307	1630	6.7	1.36	36.3
	600	15.2	F073309006011P10	F073309006011P00	976	1568	1956	8.0	1.36	42.9
	700	15.2	F073309007011P10	F073309007011P00	1139	1829	2282	9.3	1.36	49.4
	800	15.2	F073309008011P10	F073309008011P00	1302	2091	2608	10.6	1.36	56.0
	900	15.2	F073309009011P10	F073309009011P00	1465	2352	2934	12.0	1.36	62.6
	1000	15.2	F073309010011P10	F073309010011P00	1627	2614	3260	13.3	1.36	69.1
	1100	15.2	F073309011011P10	F073309011011P00	1790	2875	3586	14.6	1.36	75.7
	1200	15.2	F073309012011P10	F073309012011P00	1953	3136	3912	16.0	1.36	82.3
	1400	15.2	F073309014011P10	F073309014011P00	2278	3659	4564	18.6	1.36	95.4
	1600	15.2	F073309016011P10	F073309016011P00	2604	4182	5216	21.3	1.36	112.8
	1800	15.2	F073309018011P10	F073309018011P00	2929	4704	5868	23.9	1.36	121.7
	2000	15.2	F073309020011P10	F073309020011P00	3255	5227	6520	26.6	1.36	134.8
	2300	152	F073309023011310		3743	6011	7498	30.6	1.36	154.5
	2600	152	F073309026011310	F073309026011300	4231	6795	8476	34.6	1.36	174.2
	3000	152	F073309030011310	F073309030011300	4882	7841	9780	39.9	1.36	2.5