Datenblatt
2026-10-23

Plan Ventil Compact Hygiene

Plan Ventil Compact Hygiene Heizkörper zeichnen sich durch eine vö...

- Plane Vorderfront
- Hygieneausführung ohne Konvektionsbleche
- 6 Anschlüße (4xseitlich, 2x unten)
- Große Vielfalt an Bauhöhen und -tiefen
- einfache Montage

Plan Ventil Compact Hygiene Heizkörper zeichnen sich durch eine völlig glatte Frontplatte aus. Diese Platte ist mit der profilierten, vorderen Heizplatte so verklebt, dass bei der Betrachtung des Heizkörpers von vorn keine vorstehenden Kanten sichtbar sind. Aufgrund des Fehlens der Konvektorbleche sind sie für Anwendungen im Gesundheitswesen und anderen Einrichtungen mit erhöhten hygienischen Anforderungen vorgesehen. Standardfarbe weiß - RAL 9016 (andere Farben sind gegen Aufpreis auf Anfrage erhältlich). Die Garantiezeit beträgt 10 Jahre.

Anwendungsbereich
Plan Ventil Compact Hygiene Heizkörper zeichnen sich durch eine völlig glatte Frontplatte aus. Diese Platte ist mit der profilierten, vorderen Heizplatte so verklebt, dass bei der Betrachtung des Heizkörpers von vorn keine vorstehenden Kanten sichtbar sind. Aufgrund des Fehlens der Konvektorbleche sind sie für Anwendungen im Gesundheitswesen und anderen Einrichtungen mit erhöhten hygienischen Anforderungen vorgesehen. Standardfarbe weiß - RAL 9016 (andere Farben sind gegen Aufpreis auf Anfrage erhältlich). Die Garantiezeit beträgt 10 Jahre.

Dimensionierung
Für die richtige Produktauswahl oder weitere Infos nutzen Sie bitte unsere technischen Unterlagen, Produkthandbücher, unseren Planungsservice oder kontaktieren Sie uns via E-Mail oder Telefon.

Verwendung
Plan Ventil Compact Hygiene Heizkörper zeichnen sich durch eine völlig glatte Frontplatte aus. Diese Platte ist mit der profilierten, vorderen Heizplatte so verklebt, dass bei der Betrachtung des Heizkörpers von vorn keine vorstehenden Kanten sichtbar sind. Aufgrund des Fehlens der Konvektorbleche sind sie für Anwendungen im Gesundheitswesen und anderen Einrichtungen mit erhöhten hygienischen Anforderungen vorgesehen. Standardfarbe weiß - RAL 9016 (andere Farben sind gegen Aufpreis auf Anfrage erhältlich). Die Garantiezeit beträgt 10 Jahre.

Ausschreibungstext
Plan Ventil Compact
6-Muffen-Planheizkörper in Hygieneausführung ohne Laschenaufhängung Typen 20 und 30, Standard Rechtsanschluss

Fertiglackierter, mit Epoxydharzpulver beschichteter Heizkörper aus Stahlblech DC01 nach EN 10130 und EN 10131, Blechdicke gemäß Anforderungen der EN 442-1, mit einseitiger, verzinkter Planfront, zur Anwendung in Warmwasserheizungsanlagen nach DIN 4751.

Entfettet, phosphatiert, im KTL-Verfahren tauchgrundiert und pulverbeschichtet nach DIN 55 900.

Wärmeleistung gemäß EN 442 und bei WSP-CERT registriert.

RAL-Gütezeichen, 10 Jahre Garantie

Montageverpackt, mit Pappkantenschutz, Pappschutzecken und Schrumpffolie.

Mit integrierter Ventilgarnitur und serienmäßig voreinstellbarem Ventileinsatz (Regelbereich 0,05-0,70 m^3/h) zum Anbau von Thermostat-Ventilköpfen. Ventileinsatz leistungsmäßig werkseitig voreingestellt und farbig gekennzeichnet Ventilgarnitur werkseitig für 2-Rohr-Betrieb, Anschlussmöglichkeit von unten über entsprechende Anschlussverschraubungen. Anschluss seitlich 4 x G ½" möglich.

Mit Zierabdeckung und Seitenverkleidungen, ab Baulänge 1800 mm mit zusätzlicher Befestigung der Zierabdeckung fertig montiert. Ohne innenliegende Konvektionsbleche. Einschließlich FZ-Halterung (VDI 6036, AK2) mit Schallschutzeinlage inkl. Aushebesicherung für Typen 20 und 30, inkl. Schrauben und Dübel.

Ventileinsatz ½", Blind- und Entlüftungsstopfen werkseitig montiert/beigepackt.

Ventilgarnitur standardmäßig rechts, auf Wunsch als Sonderanfertigung links ohne Mehrpreis lieferbar

Farbe: RAL 9016, weitere RAL Farben auf Anfrage
Betriebsdruck: 10 bar
Prüfdruck: 13 bar
Temperatur: max. 110° C
Medium: Wasser
Anschlüsse: 2 x G ½" unten, 4 x G ½" seitlich, nach ISO 228
Typen:20 und 30
Bauhöhen: 300, 400, 500, 600, 900 mm
Baulängen: 400...3000 mm (BH 900: bis 2000 mm)
Liefernachweis: PG Germany GmbH · Lierestraße 68 · 38690 Goslar
Telefon (0 53 24) 8 08-0 · Telefax (0 53 24) 8 08-999

Stück Typ: 20, Ventil-Kompaktheizkörper in Hygieneausführung - liefern
Bauhöhe: .....mm; Baulänge: .....mm - montieren

Stück Typ: 30, Ventil-Kompaktheizkörper in Hygieneausführung - liefern
Bauhöhe: .....mm; Baulänge: .....mm - montieren

Spezifikationen

EIGENSCHAFTEN	EINHEIT	WERTE
ETIM-Klasse		EC011022
Material		Stahl
Typ		10, 11, 20, 22, 30
Bauart		flach glatt
Maximaler Betriebsdruck	bar	10
Anzahl der Standardanschlüsse		2
Wärmeleistung nach DIN EN 442 zertifiziert		Ja
Max. Betriebstemperatur	°C	110
Standardfarbe		Ja
Farbe		weiß
RAL-Nummer		9016
Ziergitter		Ja
Seitenteile		Ja
Glanzgrad		glänzend
Gewindemaß (Zoll)		1/2 Zoll
Gewindeanschluss		Innengewinde
Mit Einpunktanschluss		Ja
Mit Entlüftungsanschluss		Ja
Mit Entlüftungsventil		Ja
Mit Entleerungsmöglichkeit		Ja

Dokumente

DOKUMENTE	DOKUMENTENTYP	LINK
Gesamtprospekt Purmo Produktkatalog	ProductCatalog	https://asset.productmarketingcloud.com/api/assetstorage/3577_2fa18b7b-6b77-472f-80d4-925ab66fb184
Garantiebedingungen Heizkörper, Konvektoren und andere Komponenten	Warranty	https://asset.productmarketingcloud.com/api/assetstorage/3577_0b2455b1-4f72-4336-9409-00a3bb24227d
Montageanleitung FZ-Halterungen für Flachheizkörper	Installation	https://asset.productmarketingcloud.com/api/assetstorage/3577_40b8e51f-c96a-48bf-80ee-9adbe248dcac
Leistungskalkulator Flachheizkörper	TechDia	https://asset.productmarketingcloud.com/api/assetstorage/3577_2da398bb-5820-4a58-af2d-62333aa4e65e

Ressourcen

ProductImage - Plan Ventil Hygiene

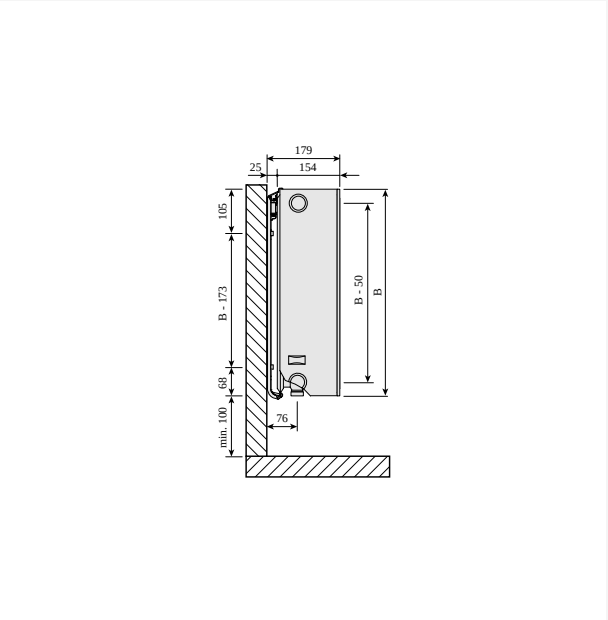

DimensionalDrawing - 1.11 PR-Plan-Ventil-Compact-T30-T33-SV-0220

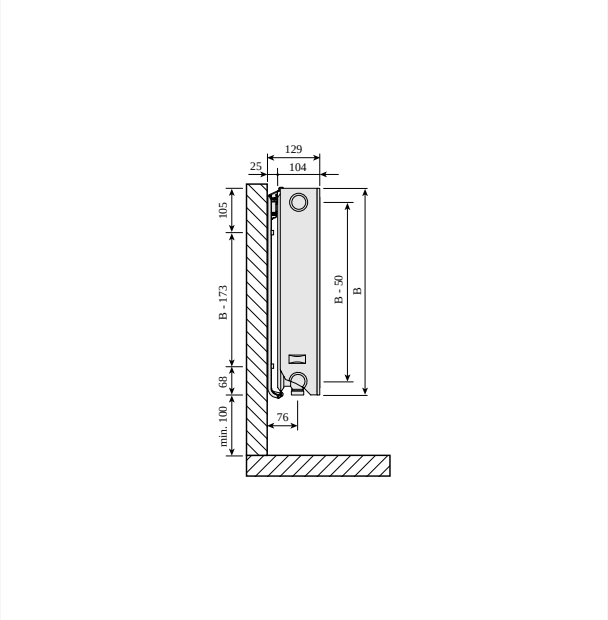

DimensionalDrawing - Ventil Compact plan, type 22, side view

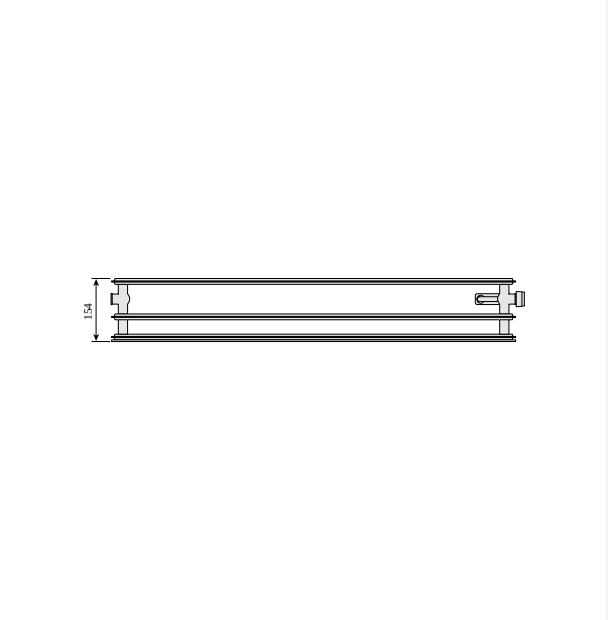

DimensionalDrawing - Plan Ventil Hygiene, type 30, top view

Ressourcen

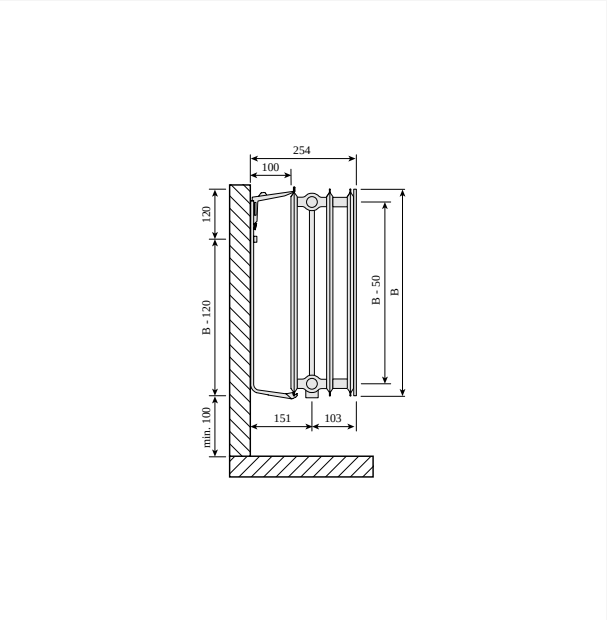

DimensionalDrawing - Plan Ventil Hygiene, type 30, side view

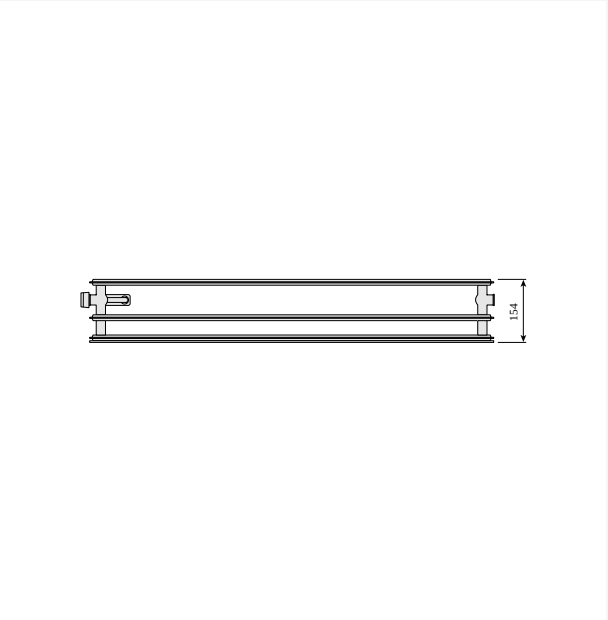

DimensionalDrawing - Plan Ventil Hygiene, type 30, left, top view

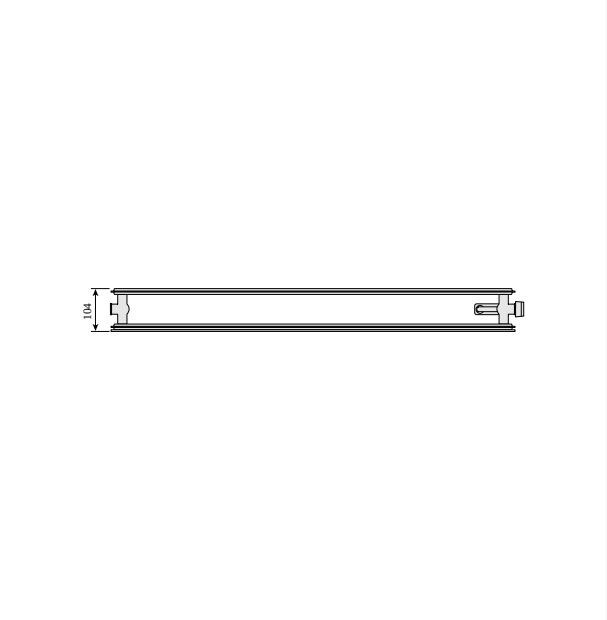

DimensionalDrawing - Plan Ventil Hygiene, type 20, top view

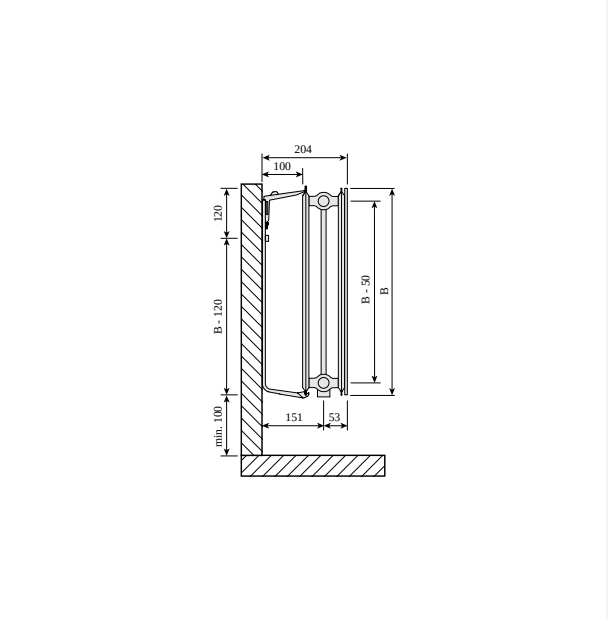

DimensionalDrawing - Plan Ventil Hygiene, type 20, side view

Ressourcen

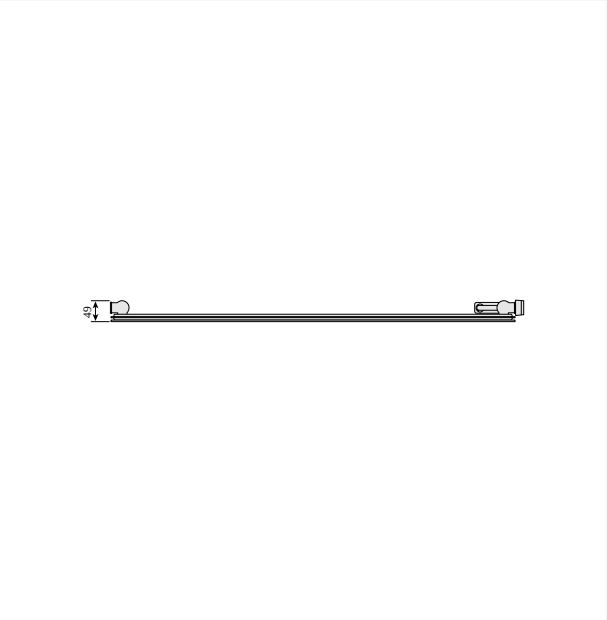

DimensionalDrawing - Plan Ventil Hygiene, type 10, top view

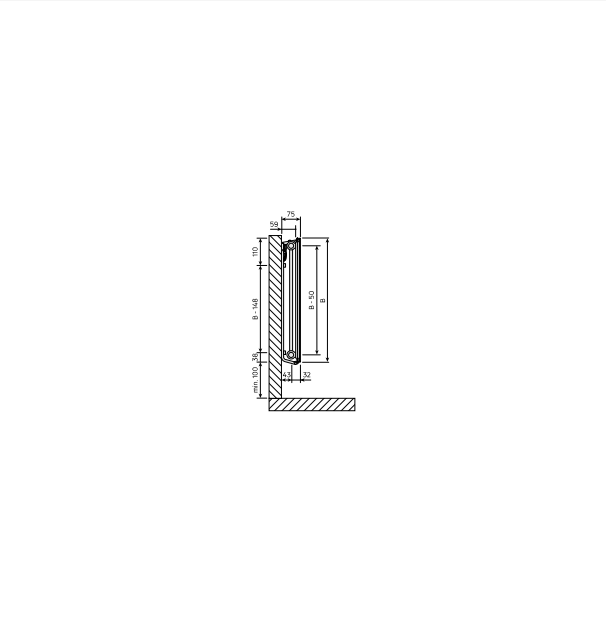

DimensionalDrawing - Plan Ventil hygiene type 10, sideview - MCK

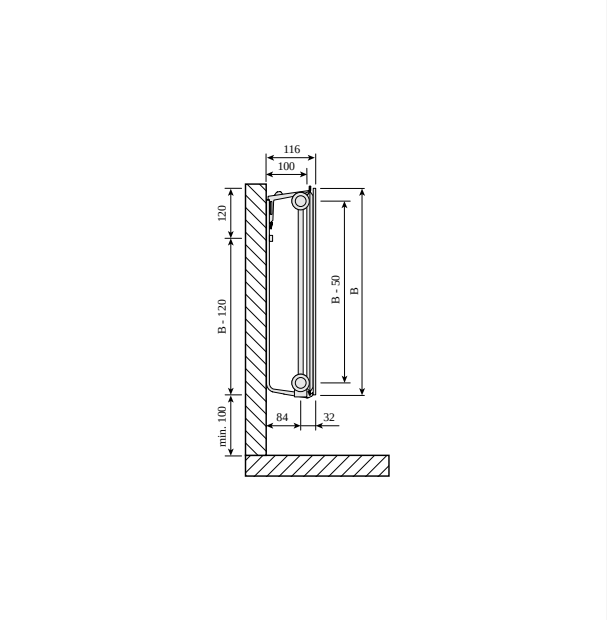

DimensionalDrawing - Plan Ventil Hygiene, type 10, side view

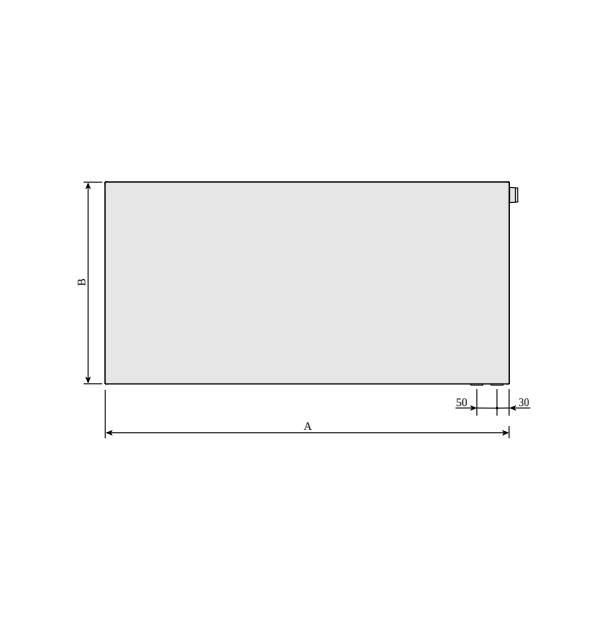

DimensionalDrawing - Plan Ventil Hygiene, front view, right

Ressourcen

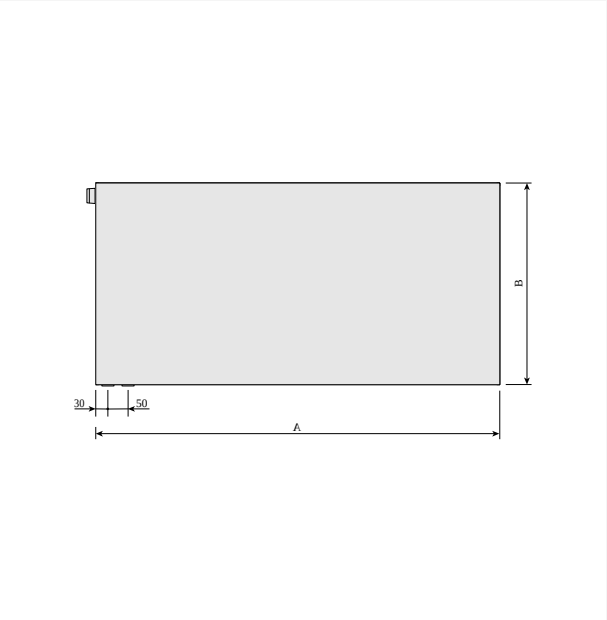

DimensionalDrawing - Plan Ventil Hygiene, front view, left

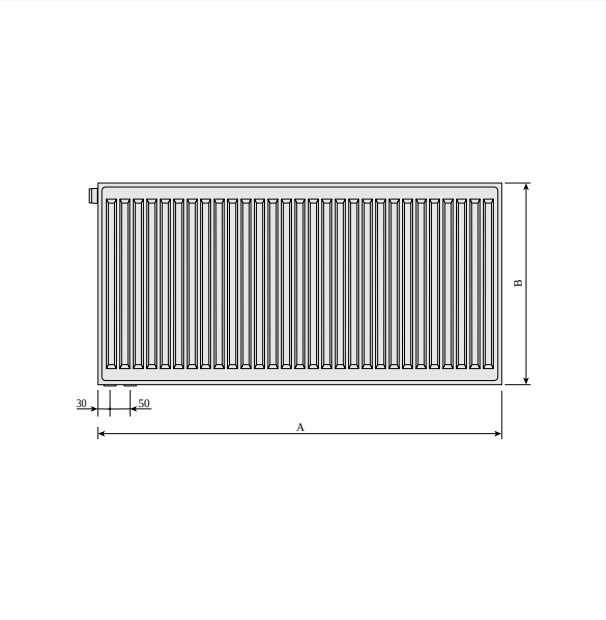

DimensionalDrawing - Plan Ventil Hygiene, back view

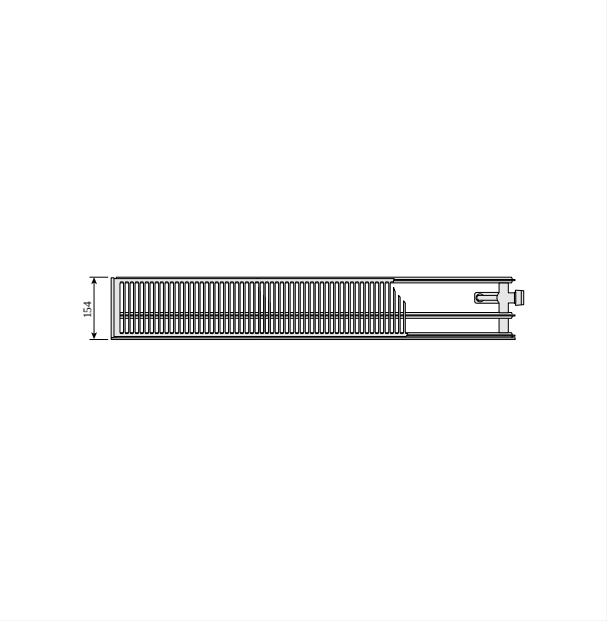

DimensionalDrawing - Plan Ventil Compact and Ramo Ventil Compact, type 30 right, top view

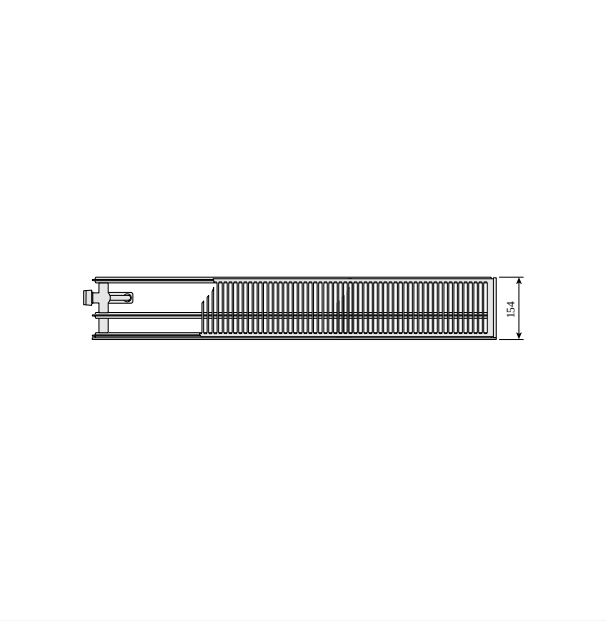

DimensionalDrawing - Plan Ventil Compact and Ramo Ventil Compact, type 30 left, top view

Ressourcen

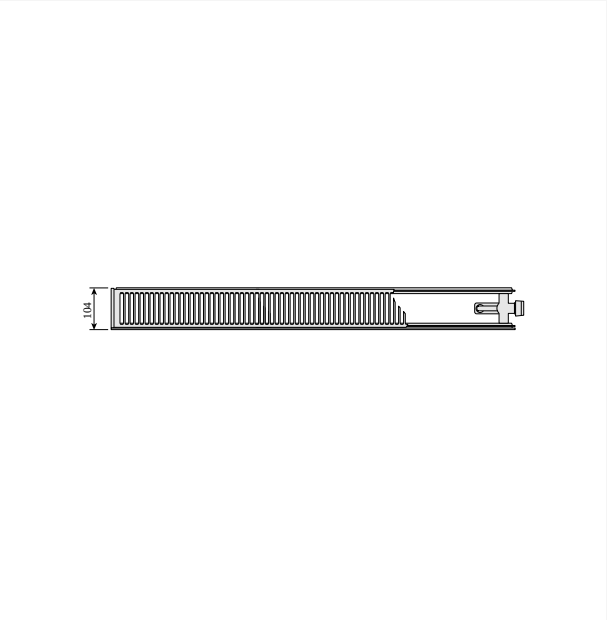

DimensionalDrawing - Plan Ventil Compact and Ramo Ventil Compact, type 20 right, top view

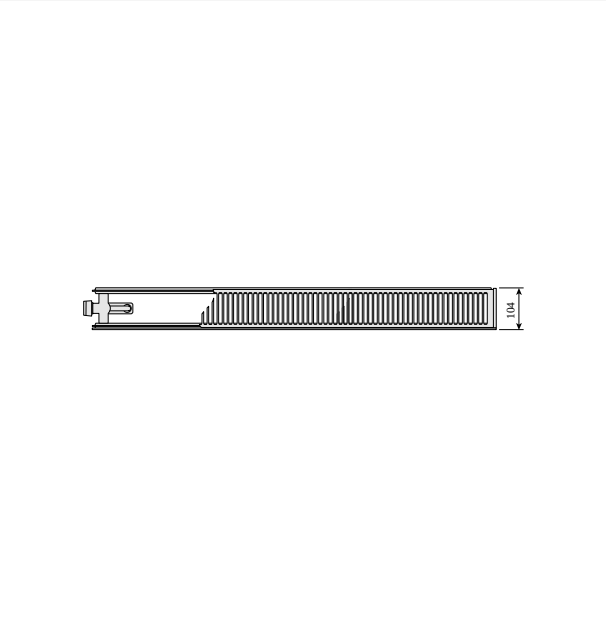

DimensionalDrawing - Plan Ventil Compact and Ramo Ventil Compact, type 20 left, top view

300

Höhe 300 mm	Länge	Tiefe	Artikelnummer (links)	Artikelnummer (rechts)	Systemtemperatur 55/45/20 °C	Systemtemperatur 70/55/20 °C	Systemtemperatur 75/65/20 °C	Volumen (l)	Exponent n	Gewicht (kg)
Typ 10										
	400	4.9	F0A1003004001P10	F0A1003004001P00	64	101	125	0.7	1.31	4.5
	500	4.9	F0A1003005001P10	F0A1003005001P00	80	127	157	0.8	1.31	5.5
	800	4.9	F0A1003008001P10	F0A1003008001P00	128	202	250	1.4	1.31	7.9
	900	4.9	F0A1003009001P10	F0A1003009001P00	144	228	282	1.5	1.31	8.8
	1000	4.9	F0A1003010001P10	F0A1003010001P00	161	253	313	1.7	1.31	9.9
	1600	4.9	F0A1003016001P10	F0A1003016001P00	257	405	501	2.7	1.31	15.2
	1800	4.9	F0A1003018001P10	F0A1003018001P00	289	456	563	3.1	1.31	16.9
	2000	4.9	F0A1003020001P10	F0A1003020001P00	321	506	626	3.4	1.31	18.7
	3000	4.9	F0A1003030001P10	F0A1003030001P00	482	759	939	5.1	1.31	27.5
	600	4.9	F0A1003006001P10	F0A1003006001P00	96	152	188	1.0	1.31	6.2
	700	4.9	F0A1003007001P10	F0A1003007001P00	112	177	219	1.2	1.31	7.3
	1100	4.9	F0A1003011001P10	F0A1003011001P00	177	278	344	1.9	1.31	1.4
	1200	4.9	F0A1003012001P10	F0A1003012001P00	193	304	376	2.0	1.31	11.2
	1400	4.9	F0A1003014001P10	F0A1003014001P00	225	354	438	2.4	1.31	13.4
	2300	4.9	F0A1003023001P10	F0A1003023001P00	369	582	720	3.9	1.31	2.5
	2600	4.9	F0A1003026001P10	F0A1003026001P00	417	658	814	4.4	1.31	23.4
Typ 11										
	400	10.4	F0A2003004011P10	F0A2003004011P00	125	193	239	1.4	1.27	7.4
	500	10.4	F0A2003005011P10	F0A2003005011P00	156	242	299	1.7	1.27	8.7
	600	10.4	F0A2003006011P10	F0A2003006011P00	187	291	359	2.0	1.27	9.6
	700	10.4	F0A2003007011P10	F0A2003007011P00	219	339	419	2.4	1.27	11.4
	800	10.4	F0A2003008011P10	F0A2003008011P00	250	387	478	2.7	1.27	12.7
	900	10.4	F0A2003009011P10	F0A2003009011P00	281	435	538	3.1	1.27	14.6
	1000	10.4	F0A2003010011P10	F0A2003010011P00	312	484	598	3.4	1.27	15.4

300

Höhe 300 mm	Länge	Tiefe	Artikelnummer (links)	Artikelnummer (rechts)	Systemtemperatur 55/45/20 °C	Systemtemperatur 70/55/20 °C	Systemtemperatur 75/65/20 °C	Volumen (l)	Exponent n	Gewicht (kg)
	1100	10.4	F0A2003011011P10	F0A2003011011P00	344	532	658	3.7	1.27	16.7
	1200	10.4	F0A2003012011P10	F0A2003012011P00	375	581	718	4.1	1.27	18.6
	1400	10.4	F0A2003014011P10	F0A2003014011P00	437	677	837	4.8	1.27	19.2
	1600	10.4	F0A2003016011P10	F0A2003016011P00	500	774	957	5.4	1.27	23.4
	1800	10.4	F0A2003018011P10	F0A2003018011P00	562	871	1076	6.1	1.27	26.6
	2000	10.4	F0A2003020011P10	F0A2003020011P00	625	968	1196	6.8	1.27	28.7
	2300	10.4	F0A2003023011P10	F0A2003023011P00	719	1113	1375	7.8	1.27	32.7
	2600	10.4	F0A2003026011P10	F0A2003026011P00	812	1258	1555	9.1	1.27	38.2
	3000	10.4	F0A2003030011P10	F0A2003030011P00	937	1452	1794	10.5	1.27	44.1
Typ 20										
	400	104	F0A2003004001310	F0A2003004001300	125	195	239	1.4	1.27	6.8
	500	104	F0A2003005001310	F0A2003005001300	156	243	299	1.7	1.27	7.8
	700	104	F0A2003007001310	F0A2003007001300	219	341	419	2.4	1.27	1.4
	800	104	F0A2003008001310	F0A2003008001300	250	389	478	2.7	1.27	12.1
	900	104	F0A2003009001310	F0A2003009001300	281	438	538	3.1	1.27	13.0
	1000	104	F0A2003010001300		312	486	598	3.4	1.27	14.2
	1100	104	F0A2003011001310	F0A2003011001300	344	535	658	3.7	1.27	16.2
	1200	104	F0A2003012001310	F0A2003012001300	375	584	718	4.1	1.27	16.8
	1400	104	F0A2003014001310	F0A2003014001300	437	681	837	4.8	1.27	19.4
	1600	104	F0A2003016001310	F0A2003016001300	500	778	957	5.4	1.27	22.9
	1800	104	F0A2003018001310	F0A2003018001300	562	876	1076	6.1	1.27	24.6
	2000	104	F0A2003020001310		625	973	1196	6.8	1.27	27.1
	2300	104	F0A2003023001310	F0A2003023001300	719	1119	1375	7.8	1.27	31.2
	2600	104	F0A2003026001310	F0A2003026001300	812	1265	1555	8.8	1.27	36.3
	3000	104	F0A2003030001310	F0A2003030001300	937	1459	1794	10.2	1.27	4.6
Typ 22										

300

Höhe 300 mm	Länge	Tiefe	Artikelnummer (links)	Artikelnummer (rechts)	Systemtemperatur 55/45/20 °C	Systemtemperatur 70/55/20 °C	Systemtemperatur 75/65/20 °C	Volumen (l)	Exponent n	Gewicht (kg)
	400	15.4	F0A3003004011P10	F0A3003004011P00	172	268	334	2.0	1.29	8.2
	500	15.4	F0A3003005011P10	F0A3003005011P00	215	335	417	2.5	1.29	11.8
	600	15.4	F0A3003006011P10	F0A3003006011P00	259	402	500	3.1	1.29	13.6
	700	15.4	F0A3003007011P10	F0A3003007011P00	302	469	584	3.6	1.29	15.5
	800	15.4	F0A3003008011P10	F0A3003008011P00	345	536	667	4.1	1.29	17.5
	900	15.4	F0A3003009011P10	F0A3003009011P00	388	603	751	4.6	1.29	19.3
	1000	15.4	F0A3003010011P10	F0A3003010011P00	431	670	834	5.1	1.29	21.2
	1100	15.4	F0A3003011011P10	F0A3003011011P00	474	736	917	5.6	1.29	23.5
	1200	15.4	F0A3003012011P10	F0A3003012011P00	517	804	1001	6.1	1.29	24.9
	1400	15.4	F0A3003014011P10	F0A3003014011P00	603	938	1168	7.1	1.29	28.7
	1600	15.4	F0A3003016011P10	F0A3003016011P00	689	1071	1334	8.2	1.29	32.5
	1800	15.4	F0A3003018011P10	F0A3003018011P00	776	1205	1501	9.2	1.29	36.3
	2000	15.4	F0A3003020011P10	F0A3003020011P00	862	1340	1668	10.2	1.29	40.0
	2300	15.4	F0A3003023011P10	F0A3003023011P00	991	1540	1918	11.7	1.29	45.6
	2600	15.4	F0A3003026011P10	F0A3003026011P00	1120	1741	2168	13.3	1.29	51.2
	3000	15.4	F0A3003030011P10	F0A3003030011P00	1293	2009	2502	15.3	1.29	58.8
Typ 30										
	400	154	F0A3003004001310	F0A3003004001300	172	270	334	2.0	1.29	8.3
	500	154	F0A3003005001310	F0A3003005001300	215	338	417	2.5	1.29	10.2
	600	154	F0A3003006001310	F0A3003006001300	259	406	500	3.1	1.29	12.1
	700	154	F0A3003007001310	F0A3003007001300	302	473	584	3.6	1.29	14.0
	800	154	F0A3003008001310	F0A3003008001300	345	541	667	4.1	1.29	15.9
	900	154	F0A3003009001310	F0A3003009001300	388	608	751	4.6	1.29	17.8
	1000	154	F0A3003010001310	F0A3003010001300	431	676	834	5.1	1.29	19.7
	1100	154	F0A3003011001310	F0A3003011001300	474	744	917	5.6	1.29	21.6
	1600	154	F0A3003016001300		689	1082	1334	8.2	1.29	29.8

300

Höhe 300 mm	Länge	Tiefe	Artikelnummer (links)	Artikelnummer (rechts)	Systemtemperatur 55/45/20 °C	Systemtemperatur 70/55/20 °C	Systemtemperatur 75/65/20 °C	Volumen (l)	Exponent n	Gewicht (kg)
	1800	154	F0A3003018001310	F0A3003018001300	776	1217	1501	9.2	1.29	33.5
	2000	154	F0A3003020001300		862	1352	1668	10.2	1.29	38.0
	2300	154	F0A3003023001310	F0A3003023001300	991	1555	1918	11.7	1.29	42.5
	2600	154	F0A3003026001310	F0A3003026001300	1120	1758	2168	13.3	1.29	48.4
	3000	154	F0A3003030001310		1293	2028	2502	15.3	1.29	57.5

400

Höhe 400 mm	Länge	Tiefe	Artikelnummer (links)	Artikelnummer (rechts)	Systemtemperatur 55/45/20 °C	Systemtemperatur 70/55/20 °C	Systemtemperatur 75/65/20 °C	Volumen (l)	Exponent n	Gewicht (kg)
Typ 10										
	400	4.9	F0A1004004001P10	F0A1004004001P00	85	--	165	0.9	1.29	5.5
	600	4.9	F0A1004006001P10	F0A1004006001P00	128	--	247	1.3	1.29	7.9
	700	4.9	F0A1004007001P10	F0A1004007001P00	149	--	288	1.5	1.29	8.9
	800	4.9	F0A1004008001P10	F0A1004008001P00	170	--	330	1.8	1.29	1.8
	1100	4.9	F0A1004011001P10	F0A1004011001P00	234	--	453	2.4	1.29	13.5
	1200	4.9	F0A1004012001P10	F0A1004012001P00	255	--	494	2.6	1.29	14.7
	1400	4.9	F0A1004014001P10	F0A1004014001P00	298	--	577	3.1	1.29	16.9
	1600	4.9	F0A1004016001P10	F0A1004016001P00	341	--	659	3.5	1.29	19.1
	2300	4.9	F0A1004023001P10	F0A1004023001P00	489	--	948	5.1	1.29	27.7
	2600	4.9	F0A1004026001P10	F0A1004026001P00	553	--	1071	5.8	1.29	3.5
	3000	4.9	F0A1004030001P10	F0A1004030001P00	638	--	1236	6.6	1.29	35.2
	500	4.9	F0A1004005001P10	F0A1004005001P00	106	--	206	1.1	1.29	6.7
	900	4.9	F0A1004009001P10	F0A1004009001P00	192	--	371	2.0	1.29	11.2
	1000	4.9	F0A1004010001P10	F0A1004010001P00	213	--	412	2.2	1.29	12.3
	1800	4.9	F0A1004018001P10	F0A1004018001P00	383	--	742	4.0	1.29	21.4
	2000	4.9	F0A1004020001P10	F0A1004020001P00	426	--	824	4.4	1.29	23.7
Typ 11										
	400	10.4	F0A2004004011P10	F0A2004004011P00	155	240	297	1.8	1.28	9.3
	500	10.4	F0A2004005011P10	F0A2004005011P00	193	300	371	2.3	1.28	11.4
	600	10.4	F0A2004006011P10	F0A2004006011P00	232	360	445	2.7	1.28	12.8
	700	10.4	F0A2004007011P10	F0A2004007011P00	271	420	519	3.1	1.28	14.6
	800	10.4	F0A2004008011P10	F0A2004008011P00	309	481	594	3.6	1.28	16.4
	900	10.4	F0A2004009011P10	F0A2004009011P00	348	541	668	4.0	1.28	18.1
	1000	10.4	F0A2004010011P10	F0A2004010011P00	387	600	742	4.5	1.28	19.9
	1100	10.4	F0A2004011011P10	F0A2004011011P00	425	660	816	5.0	1.28	21.7

400

Höhe 400 mm	Länge	Tiefe	Artikelnummer (links)	Artikelnummer (rechts)	Systemtemperatur 55/45/20 °C	Systemtemperatur 70/55/20 °C	Systemtemperatur 75/65/20 °C	Volumen (l)	Exponent n	Gewicht (kg)
	1200	10.4	F0A2004012011P10	F0A2004012011P00	464	720	890	5.4	1.28	23.4
	1400	10.4	F0A2004014011P10	F0A2004014011P00	541	841	1039	6.3	1.28	27.0
	1600	10.4	F0A2004016011P10	F0A2004016011P00	619	961	1187	7.2	1.28	3.5
	1800	10.4	F0A2004018011P10	F0A2004018011P00	696	1081	1336	8.1	1.28	34.9
	2000	10.4	F0A2004020011P10	F0A2004020011P00	773	1201	1484	9.0	1.28	37.6
	2300	10.4	F0A2004023011P10	F0A2004023011P00	889	1381	1707	10.3	1.28	42.9
	2600	10.4	F0A2004026011P10	F0A2004026011P00	1005	1561	1929	11.7	1.28	50.3
	3000	10.4	F0A2004030011P10	F0A2004030011P00	1160	1801	2226	13.5	1.28	58.0
Typ 22										
	400	15.4	F0A3004004011P10	F0A3004004011P00	213	331	412	2.7	1.30	12.6
	500	15.4	F0A3004005011P10	F0A3004005011P00	266	414	516	3.4	1.30	15.5
	600	15.4	F0A3004006011P10	F0A3004006011P00	319	497	619	4.0	1.30	17.5
	700	15.4	F0A3004007011P10	F0A3004007011P00	372	580	722	4.7	1.30	19.9
	800	15.4	F0A3004008011P10	F0A3004008011P00	425	663	825	5.4	1.30	22.4
	900	15.4	F0A3004009011P10	F0A3004009011P00	478	745	928	6.0	1.30	24.8
	1000	15.4	F0A3004010011P10	F0A3004010011P00	531	828	1031	6.7	1.30	27.3
	1100	15.4	F0A3004011011P10	F0A3004011011P00	585	911	1134	7.4	1.30	29.7
	1200	15.4	F0A3004012011P10	F0A3004012011P00	638	993	1237	8.0	1.30	32.2
	1400	15.4	F0A3004014011P10	F0A3004014011P00	744	1159	1443	9.4	1.30	37.5
	1600	15.4	F0A3004016011P10	F0A3004016011P00	850	1325	1650	10.7	1.30	43.6
	1800	15.4	F0A3004018011P10	F0A3004018011P00	956	1491	1856	12.1	1.30	46.8
	2000	15.4	F0A3004020011P10	F0A3004020011P00	1063	1656	2062	13.4	1.30	51.7
	2300	15.4	F0A3004023011P10	F0A3004023011P00	1222	1904	2371	15.4	1.30	62.1
	2600	15.4	F0A3004026011P10	F0A3004026011P00	1382	2153	2681	17.4	1.30	66.4
	3000	15.4	F0A3004030011P10	F0A3004030011P00	1594	2484	3093	20.1	1.30	81.0

500

Höhe 500 mm	Länge	Tiefe	Artikelnummer (links)	Artikelnummer (rechts)	Systemtemperatur 55/45/20 °C	Systemtemperatur 70/55/20 °C	Systemtemperatur 75/65/20 °C	Volumen (l)	Exponent n	Gewicht (kg)
Typ 10										
	500	4.9	F0A1005005001P10	F0A1005005001P00	131	205	253	1.4	1.28	8.2
	600	4.9	F0A1005006001P10	F0A1005006001P00	158	246	303	1.6	1.28	9.6
	900	4.9	F0A1005009001P10	F0A1005009001P00	236	369	455	2.4	1.28	13.7
	1000	4.9	F0A1005010001P10	F0A1005010001P00	263	410	505	2.7	1.28	15.7
	1100	4.9	F0A1005011001P10	F0A1005011001P00	289	451	556	3.0	1.28	16.5
	1200	4.9	F0A1005012001P10	F0A1005012001P00	315	492	606	3.2	1.28	17.8
	1800	4.9	F0A1005018001P10	F0A1005018001P00	473	738	909	4.9	1.28	27.2
	2000	4.9	F0A1005020001P10	F0A1005020001P00	526	820	1010	5.4	1.28	30.1
	2300	4.9	F0A1005023001P10	F0A1005023001P00	604	944	1162	6.2	1.28	33.4
	2600	4.9	F0A1005026001P10	F0A1005026001P00	683	1067	1313	7.0	1.28	38.7
	400	4.9	F0A1005004001P10	F0A1005004001P00	105	164	202	1.1	1.28	6.8
	700	4.9	F0A1005007001P10	F0A1005007001P00	184	287	354	1.9	1.28	2.0
	800	4.9	F0A1005008001P10	F0A1005008001P00	210	328	404	2.2	1.28	12.3
	1400	4.9	F0A1005014001P10	F0A1005014001P00	368	574	707	3.8	1.28	2.7
	1600	4.9	F0A1005016001P10	F0A1005016001P00	420	656	808	4.3	1.28	23.4
	3000	4.9	F0A1005030001P10	F0A1005030001P00	788	1231	1515	8.1	1.28	42.7
Typ 11										
	400	10.4	F0A2005004011P10	F0A2005004011P00	183	285	352	2.2	1.28	11.3
	500	10.4	F0A2005005011P10	F0A2005005011P00	229	356	440	2.8	1.28	13.4
	600	10.4	F0A2005006011P10	F0A2005006011P00	274	427	528	3.3	1.28	15.7
	700	10.4	F0A2005007011P10	F0A2005007011P00	320	498	616	3.9	1.28	17.8
	800	10.4	F0A2005008011P10	F0A2005008011P00	366	570	704	4.4	1.28	19.9
	900	10.4	F0A2005009011P10	F0A2005009011P00	412	641	792	5.0	1.28	22.8
	1000	10.4	F0A2005010011P10	F0A2005010011P00	457	712	880	5.5	1.28	24.2
	1100	10.4	F0A2005011011P10	F0A2005011011P00	503	783	968	6.0	1.28	26.4

500

Höhe 500 mm	Länge	Tiefe	Artikelnummer (links)	Artikelnummer (rechts)	Systemtemperatur 55/45/20 °C	Systemtemperatur 70/55/20 °C	Systemtemperatur 75/65/20 °C	Volumen (l)	Exponent n	Gewicht (kg)
	1200	10.4	F0A2005012011P10	F0A2005012011P00	549	855	1056	6.6	1.28	28.6
	1400	10.4	F0A2005014011P10	F0A2005014011P00	640	997	1232	7.7	1.28	32.9
	1600	10.4	F0A2005016011P10	F0A2005016011P00	732	1139	1408	8.8	1.28	37.2
	1800	10.4	F0A2005018011P10	F0A2005018011P00	823	1282	1584	9.9	1.28	41.5
	2000	10.4	F0A2005020011P10	F0A2005020011P00	915	1424	1760	11.0	1.28	45.8
	2300	10.4	F0A2005023011P10	F0A2005023011P00	1052	1638	2024	12.7	1.28	52.3
	2600	10.4	F0A2005026011P10	F0A2005026011P00	1189	1851	2288	14.3	1.28	62.3
	3000	10.4	F0A2005030011P10	F0A2005030011P00	1372	2136	2640	16.5	1.28	67.4
Typ 20										
	400	104	F0A2005004001300		183	286	352	2.2	1.28	10.3
	500	104	F0A2005005001310	F0A2005005001300	229	357	440	2.8	1.28	12.5
	600	104	F0A2005006001300		274	429	528	3.3	1.28	14.2
	800	104	F0A2005008001310	F0A2005008001300	366	572	704	4.4	1.28	18.4
	900	104	F0A2005009001310		412	643	792	5.0	1.28	2.4
	1000	104	F0A2005010001310	F0A2005010001300	457	715	880	5.5	1.28	22.6
	1100	104	F0A2005011001300		503	786	968	6.0	1.28	24.8
	1200	104	F0A2005012001310	F0A2005012001300	549	858	1056	6.6	1.28	26.9
	1400	104	F0A2005014001310	F0A2005014001300	640	1000	1232	7.7	1.28	32.0
	1600	104	F0A2005016001300		732	1143	1408	8.8	1.28	35.3
	2000	104	F0A2005020001310	F0A2005020001300	915	1429	1760	11.0	1.28	45.5
	2300	104	F0A2005023001300		1052	1644	2024	12.7	1.28	5.1
	2600	104	F0A2005026001310		1189	1858	2288	14.3	1.28	58.8
	3000	104	F0A2005030001310	F0A2005030001300	1372	2144	2640	16.5	1.28	67.5
Typ 22										
	400	15.4	F0A3005004011P10	F0A3005004011P00	251	392	488	3.3	1.30	15.1
	500	15.4	F0A3005005011P10	F0A3005005011P00	313	490	610	4.1	1.30	18.2

500

Höhe 500 mm	Länge	Tiefe	Artikelnummer (links)	Artikelnummer (rechts)	Systemtemperatur 55/45/20 °C	Systemtemperatur 70/55/20 °C	Systemtemperatur 75/65/20 °C	Volumen (l)	Exponent n	Gewicht (kg)
	600	15.4	F0A3005006011P10	F0A3005006011P00	376	587	731	4.9	1.30	21.3
	700	15.4	F0A3005007011P10	F0A3005007011P00	439	685	853	5.7	1.30	24.4
	800	15.4	F0A3005008011P10	F0A3005008011P00	501	783	975	6.6	1.30	27.5
	900	15.4	F0A3005009011P10	F0A3005009011P00	564	881	1097	7.4	1.30	3.5
	1000	15.4	F0A3005010011P10	F0A3005010011P00	627	979	1219	8.2	1.30	33.6
	1100	15.4	F0A3005011011P10	F0A3005011011P00	689	1077	1341	9.0	1.30	36.8
	1200	15.4	F0A3005012011P10	F0A3005012011P00	752	1175	1463	9.8	1.30	39.8
	1400	15.4	F0A3005014011P10	F0A3005014011P00	877	1371	1707	11.5	1.30	45.9
	1600	15.4	F0A3005016011P10	F0A3005016011P00	1003	1566	1950	13.1	1.30	52.9
	1800	15.4	F0A3005018011P10	F0A3005018011P00	1128	1762	2194	14.8	1.30	58.2
	2000	15.4	F0A3005020011P10	F0A3005020011P00	1253	1958	2438	16.4	1.30	64.4
	2300	15.4	F0A3005023011P10	F0A3005023011P00	1442	2252	2804	18.9	1.30	76.6
	2600	15.4	F0A3005026011P10	F0A3005026011P00	1630	2545	3169	21.3	1.30	87.1
	3000	15.4	F0A3005030011P10	F0A3005030011P00	1880	2937	3657	24.6	1.30	95.2
Typ 30										
	400	154	F0A3005004001310		251	395	488	3.3	1.30	12.6
	500	154	F0A3005005001310	F0A3005005001300	313	493	610	4.1	1.30	15.7
	600	154	F0A3005006001310	F0A3005006001300	376	592	731	4.9	1.30	18.9
	700	154	F0A3005007001310	F0A3005007001300	439	691	853	5.7	1.30	22.0
	800	154	F0A3005008001310	F0A3005008001300	501	789	975	6.6	1.30	25.1
	900	154	F0A3005009001310	F0A3005009001300	564	888	1097	7.4	1.30	28.3
	1000	154	F0A3005010001310	F0A3005010001300	627	986	1219	8.2	1.30	31.4
	1100	154	F0A3005011001300		689	1085	1341	9.0	1.30	33.3
	1200	154	F0A3005012001310	F0A3005012001300	752	1184	1463	9.8	1.30	36.3
	1400	154	F0A3005014001310		877	1381	1707	11.5	1.30	42.3
	1600	154	F0A3005016001310		1003	1578	1950	13.1	1.30	48.3

500

Höhe 500 mm	Länge	Tiefe	Artikelnummer (links)	Artikelnummer (rechts)	Systemtemperatur 55/45/20 °C	Systemtemperatur 70/55/20 °C	Systemtemperatur 75/65/20 °C	Volumen (l)	Exponent n	Gewicht (kg)
	1800	154	F0A3005018001310	F0A3005018001300	1128	1776	2194	14.8	1.30	54.4
	2000	154	F0A3005020001300		1253	1973	2438	16.4	1.30	6.4
	2300	154	F0A3005023001310	F0A3005023001300	1442	2269	2804	18.9	1.30	72.2
	2600	154	F0A3005026001300		1630	2565	3169	21.3	1.30	78.5
	3000	154	F0A3005030001310	F0A3005030001300	1880	2959	3657	24.6	1.30	94.2

600

Höhe 600 mm	Länge	Tiefe	Artikelnummer (links)	Artikelnummer (rechts)	Systemtemperatur 55/45/20 °C	Systemtemperatur 70/55/20 °C	Systemtemperatur 75/65/20 °C	Volumen (l)	Exponent n	Gewicht (kg)
Typ 10										
	400	4.9	F0A1006004001P10	F0A1006004001P00	124	193	237	1.3	1.26	8.2
	500	4.9	F0A1006005001P10	F0A1006005001P00	155	241	296	1.6	1.26	10.1
	800	4.9	F0A1006008001P10	F0A1006008001P00	248	386	474	2.6	1.26	14.8
	900	4.9	F0A1006009001P10	F0A1006009001P00	279	434	533	2.9	1.26	16.5
	1000	4.9	F0A1006010001P10	F0A1006010001P00	310	482	592	3.2	1.26	18.2
	1600	4.9	F0A1006016001P10	F0A1006016001P00	496	771	947	5.1	1.26	28.3
	1800	4.9	F0A1006018001P10	F0A1006018001P00	558	868	1066	5.8	1.26	31.7
	2000	4.9	F0A1006020001P10	F0A1006020001P00	621	964	1184	6.4	1.26	35.1
	3000	4.9	F0A1006030001P10	F0A1006030001P00	931	1446	1776	9.6	1.26	52.4
	600	4.9	F0A1006006001P10	F0A1006006001P00	186	289	355	1.9	1.26	11.4
	700	4.9	F0A1006007001P10	F0A1006007001P00	217	337	414	2.2	1.26	13.1
	1100	4.9	F0A1006011001P10	F0A1006011001P00	341	530	651	3.5	1.26	19.9
	1200	4.9	F0A1006012001P10	F0A1006012001P00	372	578	710	3.8	1.26	21.6
	1400	4.9	F0A1006014001P10	F0A1006014001P00	434	675	829	4.5	1.26	23.8
	2300	4.9	F0A1006023001P10	F0A1006023001P00	714	1109	1362	7.4	1.26	4.2
	2600	4.9	F0A1006026001P10	F0A1006026001P00	807	1253	1539	8.3	1.26	45.3
Typ 11										
	400	10.4	F0A2006004011P10	F0A2006004011P00	210	329	406	2.6	1.29	13.5
	500	10.4	F0A2006005011P10	F0A2006005011P00	263	411	508	3.3	1.29	16.2
	600	10.4	F0A2006006011P10	F0A2006006011P00	316	493	609	4.0	1.29	18.9
	700	10.4	F0A2006007011P10	F0A2006007011P00	368	575	711	4.6	1.29	21.6
	800	10.4	F0A2006008011P10	F0A2006008011P00	421	657	812	5.3	1.29	24.2
	900	10.4	F0A2006009011P10	F0A2006009011P00	474	740	914	5.9	1.29	26.9
	1000	10.4	F0A2006010011P10	F0A2006010011P00	526	821	1015	6.6	1.29	29.7
	1100	10.4	F0A2006011011P10	F0A2006011011P00	579	904	1117	7.3	1.29	32.3

600

Höhe 600 mm	Länge	Tiefe	Artikelnummer (links)	Artikelnummer (rechts)	Systemtemperatur 55/45/20 °C	Systemtemperatur 70/55/20 °C	Systemtemperatur 75/65/20 °C	Volumen (l)	Exponent n	Gewicht (kg)
	1200	10.4	F0A2006012011P10	F0A2006012011P00	631	986	1218	7.9	1.29	35.0
	1400	10.4	F0A2006014011P10	F0A2006014011P00	737	1150	1421	9.2	1.29	4.3
	1600	10.4	F0A2006016011P10	F0A2006016011P00	842	1314	1624	10.6	1.29	45.7
	1800	10.4	F0A2006018011P10	F0A2006018011P00	947	1478	1827	11.9	1.29	51.5
	2000	10.4	F0A2006020011P10	F0A2006020011P00	1052	1643	2030	13.2	1.29	56.4
	2300	10.4	F0A2006023011P10	F0A2006023011P00	1210	1889	2335	15.2	1.29	64.5
	2600	10.4	F0A2006026011P10	F0A2006026011P00	1368	2135	2639	17.2	1.29	72.5
	3000	10.4	F0A2006030011P10	F0A2006030011P00	1579	2464	3045	19.8	1.29	83.2
Typ 20										
	400	104	F0A2006004001300		210	329	406	2.6	1.29	11.9
	600	104	F0A2006006001300		316	494	609	4.0	1.29	16.8
	700	104	F0A2006007001310		368	576	711	4.6	1.29	19.8
	800	104	F0A2006008001310	F0A2006008001300	421	659	812	5.3	1.29	22.5
	900	104	F0A2006009001310	F0A2006009001300	474	741	914	5.9	1.29	25.1
	1000	104	F0A2006010001300		526	824	1015	6.6	1.29	27.5
	1100	104	F0A2006011001310	F0A2006011001300	579	906	1117	7.3	1.29	3.4
	1200	104	F0A2006012001310	F0A2006012001300	631	988	1218	7.9	1.29	32.8
	1400	104	F0A2006014001310	F0A2006014001300	737	1153	1421	9.2	1.29	38.3
	1600	104	F0A2006016001310	F0A2006016001300	842	1318	1624	10.6	1.29	43.6
	2000	104	F0A2006020001310	F0A2006020001300	1052	1647	2030	13.2	1.29	54.1
	2300	104	F0A2006023001310	F0A2006023001300	1210	1894	2335	15.2	1.29	64.5
	2600	104	F0A2006026001300		1368	2141	2639	17.2	1.29	70.0
	3000	104	F0A2006030001310	F0A2006030001300	1579	2471	3045	19.8	1.29	83.7
Typ 22										
	400	15.4	F0A3006004011P10	F0A3006004011P00	287	450	560	3.9	1.31	18.2
	500	15.4	F0A3006005011P10	F0A3006005011P00	359	562	700	4.9	1.31	21.9

600

Höhe 600 mm	Länge	Tiefe	Artikelnummer (links)	Artikelnummer (rechts)	Systemtemperatur 55/45/20 °C	Systemtemperatur 70/55/20 °C	Systemtemperatur 75/65/20 °C	Volumen (l)	Exponent n	Gewicht (kg)
	600	15.4	F0A3006006011P10	F0A3006006011P00	431	675	840	5.9	1.31	25.6
	700	15.4	F0A3006007011P10	F0A3006007011P00	503	787	980	6.9	1.31	29.3
	800	15.4	F0A3006008011P10	F0A3006008011P00	574	900	1120	7.8	1.31	33.5
	900	15.4	F0A3006009011P10	F0A3006009011P00	646	1012	1260	8.8	1.31	36.8
	1000	15.4	F0A3006010011P10	F0A3006010011P00	718	1124	1400	9.8	1.31	4.5
	1100	15.4	F0A3006011011P10	F0A3006011011P00	790	1237	1540	10.8	1.31	44.2
	1200	15.4	F0A3006012011P10	F0A3006012011P00	862	1349	1680	11.8	1.31	47.9
	1400	15.4	F0A3006014011P10	F0A3006014011P00	1005	1574	1960	13.7	1.31	55.3
	1600	15.4	F0A3006016011P10	F0A3006016011P00	1149	1799	2240	15.7	1.31	62.7
	1800	15.4	F0A3006018011P10	F0A3006018011P00	1292	2024	2520	17.6	1.31	7.1
	2000	15.4	F0A3006020011P10	F0A3006020011P00	1436	2249	2800	19.6	1.31	77.5
	2300	15.4	F0A3006023011P10	F0A3006023011P00	1651	2586	3220	22.5	1.31	88.7
	2600	15.4	F0A3006026011P10	F0A3006026011P00	1867	2923	3640	25.5	1.31	103.7
	3000	15.4	F0A3006030011P10	F0A3006030011P00	2154	3373	4200	29.4	1.31	114.6
Typ 30										
	400	154	F0A3006004001310	F0A3006004001300	287	453	560	3.9	1.31	15.2
	500	154	F0A3006005001310	F0A3006005001300	359	566	700	4.9	1.31	18.3
	600	154	F0A3006006001310	F0A3006006001300	431	679	840	5.9	1.31	22.8
	700	154	F0A3006007001310		503	792	980	6.9	1.31	25.6
	800	154	F0A3006008001310		574	906	1120	7.8	1.31	29.2
	900	154	F0A3006009001310	F0A3006009001300	646	1019	1260	8.8	1.31	32.9
	1000	154	F0A3006010001300		718	1132	1400	9.8	1.31	36.5
	1100	154	F0A3006011001300		790	1245	1540	10.8	1.31	4.2
	1200	154	F0A3006012001300		862	1358	1680	11.8	1.31	43.8
	1400	154	F0A3006014001310		1005	1585	1960	13.7	1.31	51.9
	1600	154	F0A3006016001300		1149	1811	2240	15.7	1.31	58.4

600

Höhe 600 mm	Länge	Tiefe	Artikelnummer (links)	Artikelnummer (rechts)	Systemtemperatur 55/45/20 °C	Systemtemperatur 70/55/20 °C	Systemtemperatur 75/65/20 °C	Volumen (l)	Exponent n	Gewicht (kg)
	1800	154	F0A3006018001310		1292	2038	2520	17.6	1.31	68.3
	2000	154	F0A3006020001310	F0A3006020001300	1436	2264	2800	19.6	1.31	73.0
	2300	154	F0A3006023001310	F0A3006023001300	1651	2604	3220	22.5	1.31	87.2
	2600	154	F0A3006026001310	F0A3006026001300	1867	2943	3640	25.5	1.31	98.6
	3000	154	F0A3006030001310	F0A3006030001300	2154	3396	4200	29.4	1.31	113.8

900

Höhe 900 mm	Länge	Tiefe	Artikelnummer (links)	Artikelnummer (rechts)	Systemtemperatur 55/45/20 °C	Systemtemperatur 70/55/20 °C	Systemtemperatur 75/65/20 °C	Volumen (l)	Exponent n	Gewicht (kg)
Typ 10										
	500	4.9	F0A1009005001P10	F0A1009005001P00	214	333	410	2.3	1.28	13.9
	600	4.9	F0A1009006001P10	F0A1009006001P00	256	400	492	2.7	1.28	16.3
	700	4.9	F0A1009007001P10	F0A1009007001P00	299	466	574	3.1	1.28	18.9
	1000	4.9	F0A1009010001P10	F0A1009010001P00	427	666	820	4.5	1.28	26.4
	1100	4.9	F0A1009011001P10	F0A1009011001P00	470	733	902	5.0	1.28	29.0
	1200	4.9	F0A1009012001P10	F0A1009012001P00	513	800	984	5.4	1.28	31.5
	1400	4.9	F0A1009014001P10	F0A1009014001P00	598	933	1148	6.3	1.28	36.5
	2000	4.9	F0A1009020001P10	F0A1009020001P00	854	1333	1640	9.0	1.28	53.8
	400	4.9	F0A1009004001P10	F0A1009004001P00	171	267	328	1.8	1.28	11.3
	800	4.9	F0A1009008001P10	F0A1009008001P00	342	533	656	3.6	1.28	21.4
	900	4.9	F0A1009009001P10	F0A1009009001P00	384	600	738	4.0	1.28	23.9
	1600	4.9	F0A1009016001P10	F0A1009016001P00	683	1066	1312	7.2	1.28	43.2
	1800	4.9	F0A1009018001P10	F0A1009018001P00	769	1199	1476	8.1	1.28	46.6
Typ 11										
	400	10.4	F0A2009004011P10	F0A2009004011P00	295	456	564	3.6	1.27	19.0
	500	10.4	F0A2009005011P10	F0A2009005011P00	368	571	706	4.5	1.27	22.8
	600	10.4	F0A2009006011P10	F0A2009006011P00	442	685	847	5.4	1.27	26.6
	700	10.4	F0A2009007011P10	F0A2009007011P00	516	799	988	6.3	1.27	3.4
	800	10.4	F0A2009008011P10	F0A2009008011P00	589	914	1129	7.2	1.27	34.3
	900	10.4	F0A2009009011P10	F0A2009009011P00	663	1028	1270	8.1	1.27	39.0
	1000	10.4	F0A2009010011P10	F0A2009010011P00	736	1142	1411	9.0	1.27	42.0
	1100	10.4	F0A2009011011P10	F0A2009011011P00	810	1256	1552	9.9	1.27	45.7
	1200	10.4	F0A2009012011P10	F0A2009012011P00	884	1370	1693	10.8	1.27	49.6
	1400	10.4	F0A2009014011P10	F0A2009014011P00	1031	1598	1975	12.6	1.27	57.2
	1600	10.4	F0A2009016011P10	F0A2009016011P00	1178	1827	2258	14.4	1.27	64.8

900

Höhe 900 mm	Länge	Tiefe	Artikelnummer (links)	Artikelnummer (rechts)	Systemtemperatur 55/45/20 °C	Systemtemperatur 70/55/20 °C	Systemtemperatur 75/65/20 °C	Volumen (l)	Exponent n	Gewicht (kg)
	1800	10.4	F0A2009018011P10	F0A2009018011P00	1326	2055	2540	16.2	1.27	72.5
	2000	10.4	F0A2009020011P10	F0A2009020011P00	1473	2284	2822	18.0	1.27	8.1
Typ 20										
	400	104	F0A2009004001310	F0A2009004001300	295	459	564	3.6	1.27	16.6
	500	104	F0A2009005001310	F0A2009005001300	368	574	706	4.5	1.27	2.5
	600	104	F0A2009006001310	F0A2009006001300	442	688	847	5.4	1.27	24.2
	800	104	F0A2009008001310	F0A2009008001300	589	918	1129	7.2	1.27	31.7
	900	104	F0A2009009001300		663	1033	1270	8.1	1.27	35.5
	1000	104	F0A2009010001310		736	1147	1411	9.0	1.27	39.4
	1100	104	F0A2009011001300		810	1262	1552	9.9	1.27	43.8
	1200	104	F0A2009012001310	F0A2009012001300	884	1377	1693	10.8	1.27	46.9
	1400	104	F0A2009014001300		1031	1606	1975	12.6	1.27	54.4
	1600	104	F0A2009016001300		1178	1836	2258	14.4	1.27	62.0
	1800	104	F0A2009018001310	F0A2009018001300	1326	2065	2540	16.2	1.27	72.3
	2000	104	F0A2009020001310	F0A2009020001300	1473	2295	2822	18.0	1.27	77.8
Typ 22										
	400	15.4	F0A3009004011P10	F0A3009004011P00	394	619	771	5.3	1.32	25.8
	500	15.4	F0A3009005011P10	F0A3009005011P00	492	774	964	6.7	1.32	31.2
	600	15.4	F0A3009006011P10	F0A3009006011P00	591	928	1156	8.0	1.32	36.6
	700	15.4	F0A3009007011P10	F0A3009007011P00	689	1083	1349	9.3	1.32	42.3
	800	15.4	F0A3009008011P10	F0A3009008011P00	787	1238	1542	10.6	1.32	47.4
	900	15.4	F0A3009009011P10	F0A3009009011P00	886	1393	1734	12.0	1.32	52.8
	1000	15.4	F0A3009010011P10	F0A3009010011P00	984	1548	1927	13.3	1.32	58.2
	1100	15.4	F0A3009011011P10	F0A3009011011P00	1083	1703	2120	14.6	1.32	63.6
	1200	15.4	F0A3009012011P10	F0A3009012011P00	1181	1857	2312	16.0	1.32	69.8
	1400	15.4	F0A3009014011P10	F0A3009014011P00	1378	2167	2698	18.6	1.32	79.8

900

Höhe 900 mm	Länge	Tiefe	Artikelnummer (links)	Artikelnummer (rechts)	Systemtemperatur 55/45/20 °C	Systemtemperatur 70/55/20 °C	Systemtemperatur 75/65/20 °C	Volumen (l)	Exponent n	Gewicht (kg)
	1600	15.4	F0A3009016011P10	F0A3009016011P00	1575	2476	3083	21.3	1.32	9.6
	1800	15.4	F0A3009018011P10	F0A3009018011P00	1772	2786	3469	23.9	1.32	105.4
	2000	15.4	F0A3009020011P10	F0A3009020011P00	1968	3095	3854	26.6	1.32	112.2
Typ 30										
	400	154	F0A3009004001310	F0A3009004001300	394	622	771	5.3	1.32	21.8
	500	154	F0A3009005001310	F0A3009005001300	492	778	964	6.7	1.32	27.3
	600	154	F0A3009006001310		591	934	1156	8.0	1.32	31.6
	700	154	F0A3009007001310	F0A3009007001300	689	1089	1349	9.3	1.32	36.9
	800	154	F0A3009008001300		787	1245	1542	10.6	1.32	42.3
	900	154	F0A3009009001310		886	1401	1734	12.0	1.32	49.5
	1000	154	F0A3009010001310	F0A3009010001300	984	1556	1927	13.3	1.32	52.9
	1100	154	F0A3009011001310	F0A3009011001300	1083	1712	2120	14.6	1.32	60.6
	1200	154	F0A3009012001310		1181	1867	2312	16.0	1.32	66.1
	1400	154	F0A3009014001300		1378	2179	2698	18.6	1.32	74.3
	1600	154	F0A3009016001300		1575	2490	3083	21.3	1.32	84.9
	1800	154	F0A3009018001310		1772	2801	3469	23.9	1.32	99.4
	2000	154	F0A3009020001310	F0A3009020001300	1968	3112	3854	26.6	1.32	110.5