Datenblatt
2026-10-04

Plan Compact

Der Plan Compact ist ein klassischer Flachheizkörper mit einer fla...

- Plane Vorderfront
- Optimale Wärmeverteilung
- Anschluß 4x seitlich
- Große Vielfalt an Bauhöhen und -tiefen
- Kindersichere Befestigung

Der **Plan Compact** ist ein klassischer Flachheizkörper mit einer flachen glatten Front für geschlossene warmwasserbasierte Heizsysteme. Ein echter Qualitätsheizkörper in einer hochwertigen und sehr raffinierten Ausführung. Er sorgt für eine optimale Wärmeverteilung und wird mit vormontierten Seitenverkleidungen und Ziergitter sowie kindersicherer Befestigung geliefert. Die Standardausführung ist weiß - RAL 9016.

Anwendungsbereich
Der Plan Compact ist ein klassischer Flachheizkörper mit einer flachen glatten Front für geschlossene warmwasserbasierte Heizsysteme. Ein echter Qualitätsheizkörper in einer hochwertigen und sehr raffinierten Ausführung. Er sorgt für eine optimale Wärmeverteilung und wird mit vormontierten Seitenverkleidungen und Ziergitter sowie kindersicherer Befestigung geliefert. Die Standardausführung ist weiß - RAL 9016.

Dimensionierung
Für die richtige Produktauswahl oder weitere Infos nutzen Sie bitte unsere technischen Unterlagen, Produkthandbücher, unseren Planungsservice oder kontaktieren Sie uns via E-Mail oder Telefon.

Verwendung
Der Plan Compact ist ein klassischer Flachheizkörper mit einer flachen glatten Front für geschlossene warmwasserbasierte Heizsysteme. Ein echter Qualitätsheizkörper in einer hochwertigen und sehr raffinierten Ausführung. Er sorgt für eine optimale Wärmeverteilung und wird mit vormontierten Seitenverkleidungen und Ziergitter sowie kindersicherer Befestigung geliefert. Die Standardausführung ist weiß - RAL 9016.

Ausschreibungstext
Plan Compact 4-Muffen-Planheizkörper
mit Laschenaufhängung Typen 11, 21 S, 22, 33,
Typ 10 mit FZ-Halterung

Fertiglackierter, mit Epoxydharzpulver beschichteter Heizkörper aus Stahlblech DC01 nach EN 10130 und EN 10131, Blechdicke gemäß Anforderungen der EN 442-1, mit einseitiger, verzinkter Planfront, zur Anwendung in Warmwasserheizungsanlagen nach DIN 4751.

Entfettet, phosphatiert, im KTL-Verfahren tauchgrundiert und pulverbeschichtet nach DIN 55 900.

Wärmeleistung gemäß EN 442 und bei WSP-CERT registriert.

RAL-Gütezeichen, 10 Jahre Garantie

Montageverpackt, mit Pappkantenschutz, Pappschutzecken und Schrumpffolie.

Mit Zierabdeckung und Seitenverkleidungen, ab Baulänge 1800 mm mit zusätzlicher Befestigung der Zierabdeckung fertig montiert. Mit Schnellmontage-Set (VDI 6036, AK2), bestehend aus Halter, Aushebesicherungen, Schallschutzeinlage, Distanzhalter, Schrauben und Dübel, selbstdichtendem Blind- und Entlüftungsstopfen aus vernickeltem Messing.

Typ 10 ohne Zierabdeckung und Seitenverkleidungen, mit FZ-Halterungen (VDI 6036, AK2

Farbe: RAL 9016, weitere RAL Farben auf Anfrage
Betriebsdruck: 10 bar
Prüfdruck: 13 bar
Temperatur: max. 110° C
Medium: Wasser
Anschlüsse: 4 x G ½" seitlich, nach ISO 228
Typen:10-E; 11-EK; 21S-EKE schmal; 22-DK; 33-DKEK
Bauhöhen: 300, 400, 500, 600, 900 mm
Modernisierungsbauhöhen: 400, 550 und 950 mm
Baulängen: 400...3000 mm (BH 900/950: bis 2000 mm)
Liefernachweis: PG Germany GmbH · Lierestraße 68 · 38690 Goslar
Telefon (0 53 24) 8 08-0 · Telefax (0 53 24) 8 08-999

Stück Typ: 10-E, Planheizkörper, ohne Zierabdeckung und Seitenverkleidung - liefern
Bauhöhe: .....mm; Baulänge: .....mm - montieren

Stück Typ: 11-EK, Plan-Kompaktheizkörper - liefern
Bauhöhe:.....mm; Baulänge: .....mm - montieren

Stück Typ: 21S-EKE schmal, Plan-Kompaktheizkörper - liefern
Bauhöhe:.....mm; Baulänge: .....mm - montieren

Stück Typ: 22-DK, Plan-Kompaktheizkörper - liefern
Bauhöhe: .....mm; Baulänge: .....mm - montieren

Stück Typ: 33-DKEK, Plan-Kompaktheizkörper - liefern
Bauhöhe: .....mm; Baulänge: .....mm - montieren

Spezifikationen

EIGENSCHAFTEN	EINHEIT	WERTE
ETIM-Klasse		EC011022
Material		Stahl
Typ		11, 21, 22, 33
Bauart		flach glatt
Maximaler Betriebsdruck	bar	10
Anzahl der Standardanschlüsse		4
Wärmeleistung nach DIN EN 442 zertifiziert		Ja
Max. Betriebstemperatur	°C	110
Standardfarbe		Ja
Farbe		weiß
RAL-Nummer		9016
Ziergitter		Ja
Seitenteile		Ja
Glanzgrad		glänzend
Gewindemaß (Zoll)		1/2 Zoll
Gewindeanschluss		Innengewinde
Mit Einpunktanschluss		Ja
Mit Entlüftungsanschluss		Ja
Mit Entlüftungsventil		Ja
Mit Entleerungsmöglichkeit		Ja

Dokumente

DOKUMENTE	DOKUMENTENTYP	LINK
Gesamtprospekt Purmo Produktkatalog	ProductCatalog	https://asset.productmarketingcloud.com/api/assetstorage/3577_2fa18b7b-6b77-472f-80d4-925ab66fb184
Modernisierungsprospekt "Jetzt Heizkörper tauschen"	Brochure	https://asset.productmarketingcloud.com/api/assetstorage/3577_579dfbc1-e6e8-4ad6-b3ff-7f70de823907
Garantiebedingungen Heizkörper, Konvektoren und andere Komponenten	Warranty	https://asset.productmarketingcloud.com/api/assetstorage/3577_0b2455b1-4f72-4336-9409-00a3bb24227d
Montageanleitung Schnellmontage-Set	Installation	https://asset.productmarketingcloud.com/api/assetstorage/3577_a03319f4-b913-485e-8b9e-437f1dde6ab3
Montageanleitung Standkonsole BH 300-900 mm	Installation	https://asset.productmarketingcloud.com/api/assetstorage/3577_73b1b432-1a36-40d5-944f-9374edb49a53
Leistungskalkulator Flachheizkörper	TechDia	https://asset.productmarketingcloud.com/api/assetstorage/3577_2da398bb-5820-4a58-af2d-62333aa4e65e

Ressourcen

ProductImage - Panel radiator Plan Compact, FC.

PLAN COMPACT (mm)				
	FC11		FC21s, FC22, FC33	
A	a1	a2	a1	a2
400-1600	117	-	133	-
1800	117	917	133	900
2000	117	1017	133	1000
2300	117	1150	133	1167
2600	117	1317	133	1300
3000	117	1517	133	1500

DimensionalDrawing - Plan Compact - table

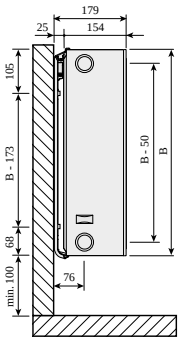

DimensionalDrawing - Plan Compact, type 33. side view with Monclac wall brackets

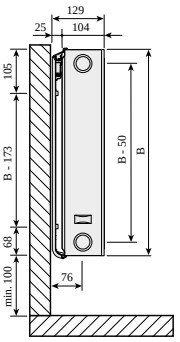

DimensionalDrawing - Plan Compact, type 22, side view with Monclac wall brackets

Ressourcen

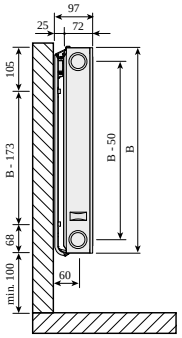

DimensionalDrawing - Plan Compact, type 21, side view with Monclac wall brackets

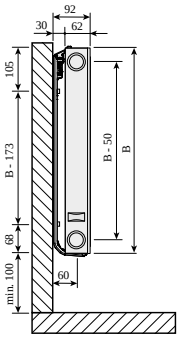

DimensionalDrawing - Plan Compact, type 11, side view with Monclac wall brackets

DimensionalDrawing - Plan Compact, Ramo Compact type 33, top view

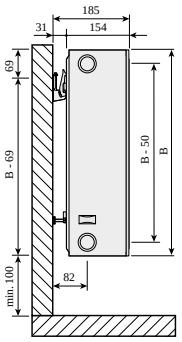

DimensionalDrawing - Plan Compact, Ramo Compact type33, SV SSMS

Ressourcen

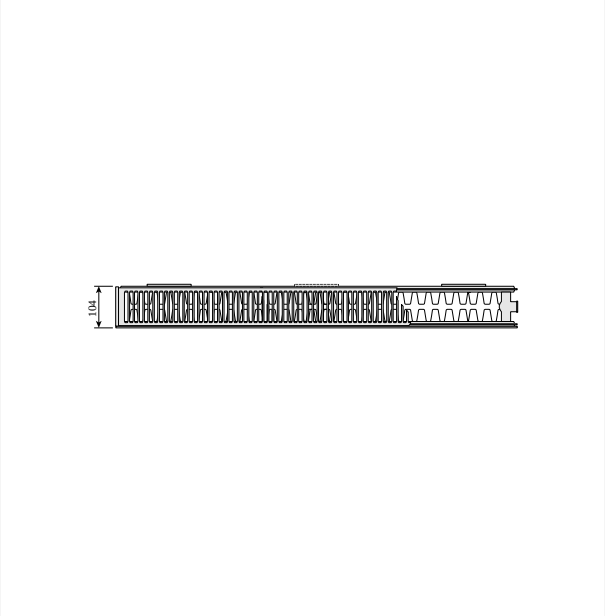

DimensionalDrawing - Plan Compact, Ramo Compact type 22, top view

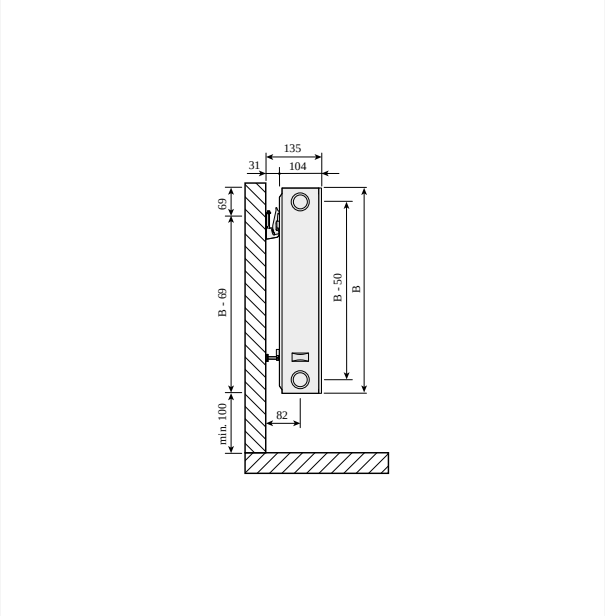

DimensionalDrawing - Plan Compact, Ramo Compact type 22, side view with SSMS wall brackets.

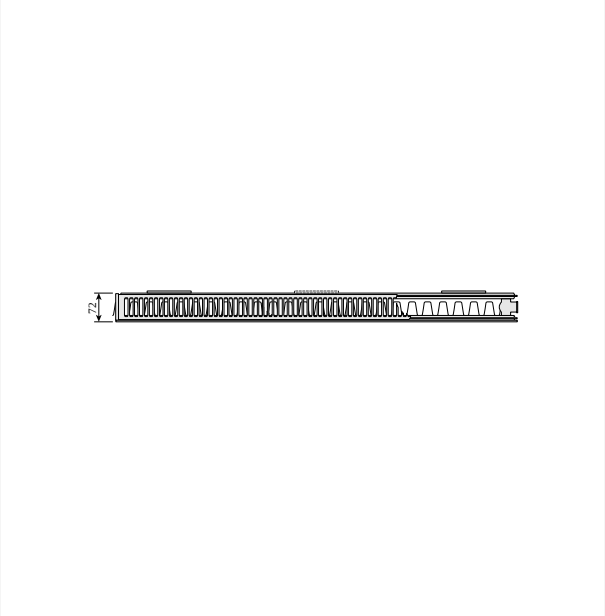

DimensionalDrawing - Plan Compact, Ramo Compact type 21s, top view

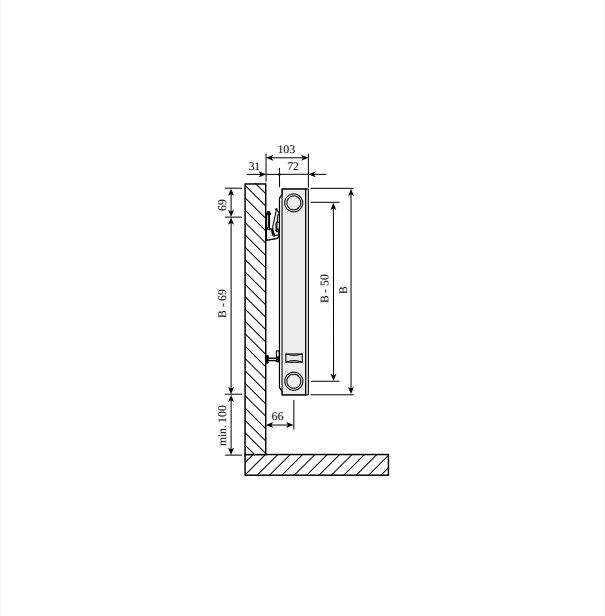

DimensionalDrawing - Plan Compact, Ramo Compact type 21s, side view with SSMS wall brackets

Ressourcen

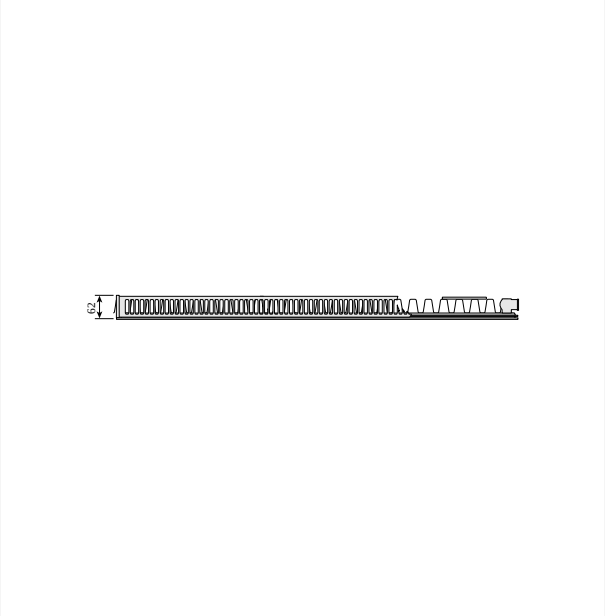

DimensionalDrawing - Plan Compact, Ramo Compact type 11, top view

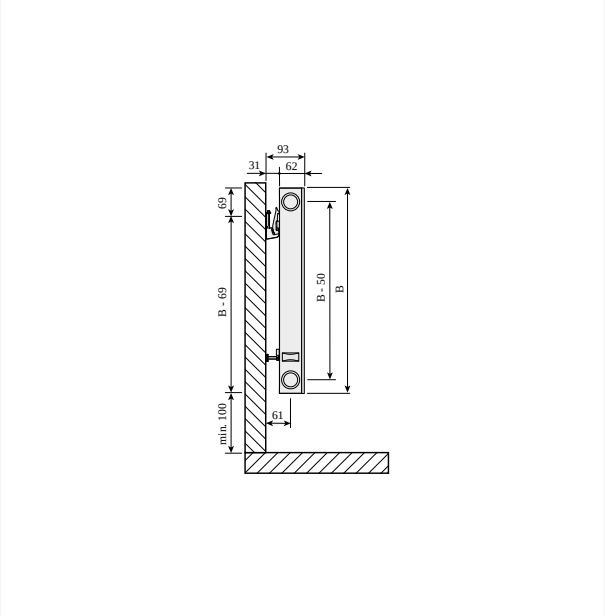

DimensionalDrawing - Plan Compact, Ramo Compact type 11, side view with SSMS wall brackets

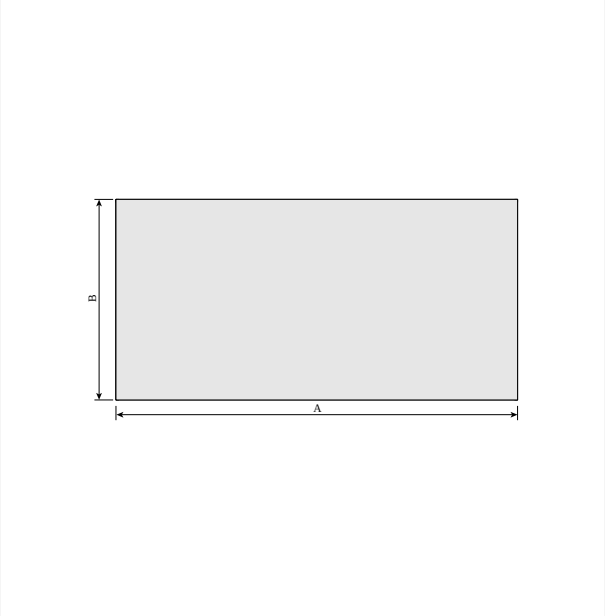

DimensionalDrawing - Plan Compact front view

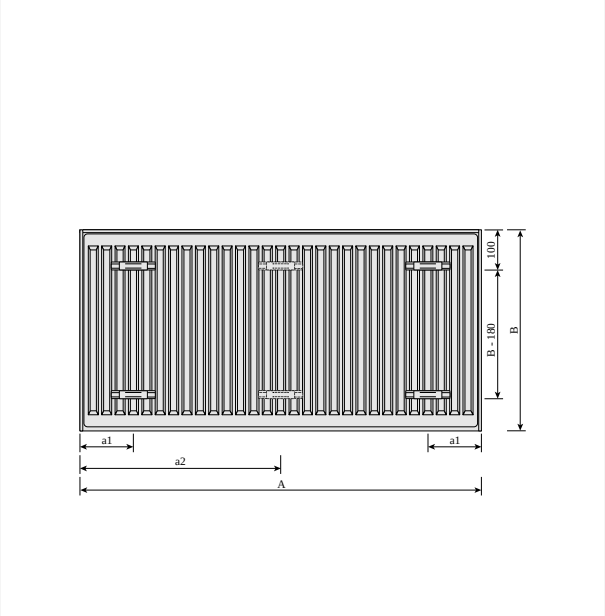

DimensionalDrawing - Compact / Plan Compact Rückansicht

Verwandte Produkte

Zierabdeckung

Lackstift

Seitenteil Kompaktheizkörper

Entlüftungsstopfen

Standkonsole H300/900 mm

300

Höhe 300 mm	Länge	Tiefe	Artikelnummer	Systemtemperatur 55/45/20 °C	Systemtemperatur 70/55/20 °C	Systemtemperatur 75/65/20 °C	Volumen (l)	Exponent n	Gewicht (kg)
Typ 11									
	400	6.2	F091103004010P00	110	172	212	0.7	1.28	5.5
	500	6.2	F091103005010P00	137	215	265	0.8	1.28	6.6
	600	6.2	F091103006010P00	165	258	317	1.0	1.28	7.6
	700	6.2	F091103007010P00	192	301	370	1.2	1.28	8.7
	800	6.2	F091103008010P00	220	344	423	1.4	1.28	9.8
	900	6.2	F091103009010P00	247	387	476	1.5	1.28	1.9
	1000	6.2	F091103010010P00	275	430	529	1.7	1.28	11.9
	1100	6.2	F091103011010P00	302	472	582	1.9	1.28	13.2
	1200	6.2	F091103012010P00	330	515	635	2.0	1.28	14.4
	1400	6.2	F091103014010P00	385	601	741	2.4	1.28	16.2
	1600	6.2	F091103016010P00	440	687	846	2.7	1.28	18.4
	1800	6.2	F091103018010P00	495	773	952	3.1	1.28	2.5
	2000	6.2	F091103020010P00	550	859	1058	3.4	1.28	22.7
	2300	6.2	F091103023010P00	632	988	1217	3.9	1.28	25.9
	2600	6.2	F091103026010P00	715	1117	1375	4.4	1.28	29.1
	3000	6.2	F091103030010P00	824	1289	1587	5.1	1.28	33.4
Typ 21									
	400	7.2	F092103004010P00	152	238	293	1.4	1.28	7.2
	500	7.2	F092103005010P00	190	297	366	1.7	1.28	8.8
	600	7.2	F092103006010P00	229	357	439	2.0	1.28	1.3
	700	7.2	F092103007010P00	267	416	512	2.4	1.28	11.9
	800	7.2	F092103008010P00	305	476	586	2.7	1.28	13.4
	900	7.2	F092103009010P00	343	535	659	3.1	1.28	14.9
	1000	7.2	F092103010010P00	381	595	732	3.4	1.28	16.5

300

Höhe 300 mm	Länge	Tiefe	Artikelnummer	Systemtemperatur 55/45/20 °C	Systemtemperatur 70/55/20 °C	Systemtemperatur 75/65/20 °C	Volumen (l)	Exponent n	Gewicht (kg)
	1100	7.2	F092103011010P00	419	654	805	3.7	1.28	18.1
	1200	7.2	F092103012010P00	457	714	878	4.1	1.28	19.5
	1400	7.2	F092103014010P00	533	833	1025	4.8	1.28	22.7
	1600	7.2	F092103016010P00	610	951	1171	5.4	1.28	25.7
	1800	7.2	F092103018010P00	686	1070	1318	6.1	1.28	28.8
	2000	7.2	F092103020010P00	762	1189	1464	6.8	1.28	31.9
	2300	7.2	F092103023010P00	876	1368	1684	7.8	1.28	36.5
	2600	7.2	F092103026010P00	990	1546	1903	8.8	1.28	41.9
	3000	7.2	F092103030010P00	1143	1784	2196	10.2	1.28	47.2
Typ 22									
	400	10.4	F092203004010P00	193	303	375	1.4	1.30	8.3
	500	10.4	F092203005010P00	241	379	469	1.7	1.30	10.2
	600	10.4	F092203006010P00	289	455	562	2.0	1.30	11.7
	700	10.4	F092203007010P00	338	531	656	2.4	1.30	13.4
	800	10.4	F092203008010P00	386	607	750	2.7	1.30	15.4
	900	10.4	F092203009010P00	434	683	843	3.1	1.30	16.8
	1000	10.4	F092203010010P00	482	759	937	3.4	1.30	18.5
	1100	10.4	F092203011010P00	531	834	1031	3.7	1.30	2.2
	1200	10.4	F092203012010P00	579	910	1124	4.1	1.30	21.9
	1400	10.4	F092203014010P00	675	1062	1312	4.8	1.30	25.3
	1600	10.4	F092203016010P00	772	1214	1499	5.4	1.30	28.7
	1800	10.4	F092203018010P00	868	1365	1687	6.1	1.30	32.2
	2000	10.4	F092203020010P00	965	1517	1874	6.8	1.30	35.6
	2300	10.4	F092203023010P00	1109	1745	2155	7.8	1.30	4.7
	2600	10.4	F092203026010P00	1254	1972	2436	8.8	1.30	45.8
	3000	10.4	F092203030010P00	1447	2276	2811	10.2	1.30	52.6

300

Höhe 300 mm	Länge	Tiefe	Artikelnummer	Systemtemperatur 55/45/20 °C	Systemtemperatur 70/55/20 °C	Systemtemperatur 75/65/20 °C	Volumen (l)	Exponent n	Gewicht (kg)
Typ 33									
	400	15.4	F093303004010P00	268	424	526	2.0	1.32	11.5
	500	15.4	F093303005010P00	335	531	657	2.5	1.32	13.9
	600	15.4	F093303006010P00	403	637	788	3.1	1.32	16.3
	700	15.4	F093303007010P00	470	743	920	3.6	1.32	18.7
	800	15.4	F093303008010P00	537	849	1051	4.1	1.32	21.1
	900	15.4	F093303009010P00	604	955	1183	4.6	1.32	23.5
	1000	15.4	F093303010010P00	671	1061	1314	5.1	1.32	25.9
	1100	15.4	F093303011010P00	738	1167	1445	5.6	1.32	28.3
	1200	15.4	F093303012010P00	805	1273	1577	6.1	1.32	3.7
	1400	15.4	F093303014010P00	939	1485	1840	7.1	1.32	35.6
	1600	15.4	F093303016010P00	1073	1698	2102	8.2	1.32	4.4
	1800	15.4	F093303018010P00	1208	1910	2365	9.2	1.32	45.2
	2000	15.4	F093303020010P00	1342	2122	2628	10.2	1.32	5.3
	2300	15.4	F093303023010P00	1543	2440	3022	11.7	1.32	57.3
	2600	15.4	F093303026010P00	1744	2759	3416	13.3	1.32	64.5
	3000	15.4	F093303030010P00	2013	3183	3942	15.3	1.32	74.2

400

Höhe 400 mm	Länge	Tiefe	Artikelnummer	Systemtemperatur 55/45/20 °C	Systemtemperatur 70/55/20 °C	Systemtemperatur 75/65/20 °C	Volumen (l)	Exponent n	Gewicht (kg)
Typ 11									
	400	6.2	F091104004010P00	141	221	272	0.9	1.28	7.1
	500	6.2	F091104005010P00	177	276	340	1.1	1.28	8.5
	600	6.2	F091104006010P00	212	331	408	1.3	1.28	10.1
	700	6.2	F091104007010P00	247	386	476	1.5	1.28	11.3
	800	6.2	F091104008010P00	283	442	544	1.8	1.28	12.8
	900	6.2	F091104009010P00	318	497	612	2.0	1.28	14.2
	1000	6.2	F091104010010P00	353	552	680	2.2	1.28	15.6
	1100	6.2	F091104011010P00	389	607	748	2.4	1.28	17.4
	1200	6.2	F091104012010P00	424	662	816	2.6	1.28	18.5
	1400	6.2	F091104014010P00	494	773	952	3.1	1.28	21.4
	1600	6.2	F091104016010P00	565	883	1088	3.5	1.28	24.3
	1800	6.2	F091104018010P00	636	994	1224	4.0	1.28	27.1
	2000	6.2	F091104020010P00	706	1104	1360	4.4	1.28	3.5
	2300	6.2	F091104023010P00	812	1270	1564	5.1	1.28	34.4
	2600	6.2	F091104026010P00	918	1435	1768	5.7	1.28	38.6
	3000	6.2	F091104030010P00	1060	1656	2040	6.6	1.28	44.4
Typ 21									
	400	7.2	F092104004010P00	193	302	372	1.8	1.28	9.3
	500	7.2	F092104005010P00	241	377	465	2.3	1.28	11.4
	600	7.2	F092104006010P00	289	452	557	2.7	1.28	13.4
	700	7.2	F092104007010P00	337	528	650	3.1	1.28	15.5
	800	7.2	F092104008010P00	386	603	743	3.6	1.28	17.5
	900	7.2	F092104009010P00	434	679	836	4.0	1.28	19.6
	1000	7.2	F092104010010P00	482	754	929	4.5	1.28	21.7
	1100	7.2	F092104011010P00	530	829	1022	5.0	1.28	23.7

400

Höhe 400 mm	Länge	Tiefe	Artikelnummer	Systemtemperatur 55/45/20 °C	Systemtemperatur 70/55/20 °C	Systemtemperatur 75/65/20 °C	Volumen (l)	Exponent n	Gewicht (kg)
	1200	7.2	F092104012010P00	578	905	1115	5.4	1.28	25.8
	1400	7.2	F092104014010P00	675	1056	1301	6.3	1.28	29.9
	1600	7.2	F092104016010P00	771	1206	1486	7.2	1.28	34.4
	1800	7.2	F092104018010P00	868	1357	1672	8.1	1.28	38.2
	2000	7.2	F092104020010P00	964	1508	1858	9.0	1.28	42.3
	2300	7.2	F092104023010P00	1109	1734	2137	10.3	1.28	48.5
	2600	7.2	F092104026010P00	1253	1960	2415	11.7	1.28	54.7
	3000	7.2	F092104030010P00	1446	2262	2787	13.5	1.28	62.9
Typ 22									
	400	10.4	F092204004010P00	245	387	479	1.8	1.31	1.7
	500	10.4	F092204005010P00	307	484	599	2.3	1.31	13.3
	600	10.4	F092204006010P00	368	581	719	2.7	1.31	15.3
	700	10.4	F092204007010P00	430	678	839	3.1	1.31	17.6
	800	10.4	F092204008010P00	491	775	958	3.6	1.31	19.9
	900	10.4	F092204009010P00	552	871	1078	4.0	1.31	22.3
	1000	10.4	F092204010010P00	614	968	1198	4.5	1.31	24.5
	1100	10.4	F092204011010P00	675	1065	1318	5.0	1.31	26.9
	1200	10.4	F092204012010P00	736	1162	1438	5.4	1.31	29.7
	1400	10.4	F092204014010P00	859	1356	1677	6.3	1.31	33.7
	1600	10.4	F092204016010P00	982	1549	1917	7.2	1.31	38.3
	1800	10.4	F092204018010P00	1104	1743	2156	8.1	1.31	42.9
	2000	10.4	F092204020010P00	1227	1937	2396	9.0	1.31	47.5
	2300	10.4	F092204023010P00	1411	2227	2755	10.3	1.31	54.4
	2600	10.4	F092204026010P00	1595	2518	3115	11.7	1.31	61.2
	3000	10.4	F092204030010P00	1841	2905	3594	13.5	1.31	7.4
Typ 33									

400

Höhe 400 mm	Länge	Tiefe	Artikelnummer	Systemtemperatur 55/45/20 °C	Systemtemperatur 70/55/20 °C	Systemtemperatur 75/65/20 °C	Volumen (l)	Exponent n	Gewicht (kg)
	400	15.4	F093304004010P00	338	537	666	2.7	1.32	15.2
	500	15.4	F093304005010P00	423	671	832	3.4	1.32	18.3
	600	15.4	F093304006010P00	508	805	998	4.0	1.32	21.5
	700	15.4	F093304007010P00	592	939	1165	4.7	1.32	24.8
	800	15.4	F093304008010P00	677	1073	1331	5.4	1.32	28.4
	900	15.4	F093304009010P00	761	1208	1498	6.0	1.32	31.3
	1000	15.4	F093304010010P00	846	1342	1664	6.7	1.32	34.5
	1100	15.4	F093304011010P00	930	1476	1830	7.4	1.32	37.8
	1200	15.4	F093304012010P00	1015	1610	1997	8.0	1.32	41.5
	1400	15.4	F093304014010P00	1184	1878	2330	9.4	1.32	47.6
	1600	15.4	F093304016010P00	1353	2147	2662	10.7	1.32	54.6
	1800	15.4	F093304018010P00	1523	2415	2995	12.1	1.32	6.6
	2000	15.4	F093304020010P00	1692	2683	3328	13.4	1.32	67.8
	2300	15.4	F093304023010P00	1946	3086	3827	15.4	1.32	76.8
	2600	15.4	F093304026010P00	2199	3489	4326	17.4	1.32	86.6
	3000	15.4	F093304030010P00	2538	4025	4992	20.1	1.32	101.6

500

Höhe 500 mm	Länge	Tiefe	Artikelnummer	Systemtemperatur 55/45/20 °C	Systemtemperatur 70/55/20 °C	Systemtemperatur 75/65/20 °C	Volumen (l)	Exponent n	Gewicht (kg)
Typ 11									
	400	6.2	F091105004010P00	171	267	329	1.1	1.28	8.4
	500	6.2	F091105005010P00	214	334	412	1.4	1.28	1.2
	600	6.2	F091105006010P00	256	401	494	1.6	1.28	12.3
	700	6.2	F091105007010P00	299	468	576	1.9	1.28	13.9
	800	6.2	F091105008010P00	342	535	658	2.2	1.28	15.7
	900	6.2	F091105009010P00	385	601	741	2.4	1.28	17.6
	1000	6.2	F091105010010P00	427	668	823	2.7	1.28	19.4
	1100	6.2	F091105011010P00	470	735	905	3.0	1.28	21.2
	1200	6.2	F091105012010P00	513	802	988	3.2	1.28	23.5
	1400	6.2	F091105014010P00	598	935	1152	3.8	1.28	26.7
	1600	6.2	F091105016010P00	684	1069	1317	4.3	1.28	3.5
	1800	6.2	F091105018010P00	769	1203	1481	4.9	1.28	34.7
	2000	6.2	F091105020010P00	855	1336	1646	5.4	1.28	37.7
	2300	6.2	F091105023010P00	983	1537	1893	6.2	1.28	43.2
	2600	6.2	F091105026010P00	1111	1737	2140	7.0	1.28	48.8
	3000	6.2	F091105030010P00	1282	2004	2469	8.1	1.28	56.9
Typ 21									
	400	7.2	F092105004010P00	230	361	445	2.2	1.29	11.6
	500	7.2	F092105005010P00	288	451	557	2.8	1.29	14.1
	600	7.2	F092105006010P00	345	541	668	3.3	1.29	16.7
	700	7.2	F092105007010P00	403	632	779	3.9	1.29	19.2
	800	7.2	F092105008010P00	461	722	890	4.4	1.29	21.8
	900	7.2	F092105009010P00	518	812	1002	5.0	1.29	24.3
	1000	7.2	F092105010010P00	576	902	1113	5.5	1.29	26.9
	1100	7.2	F092105011010P00	633	993	1224	6.0	1.29	29.4

500

Höhe 500 mm	Länge	Tiefe	Artikelnummer	Systemtemperatur 55/45/20 °C	Systemtemperatur 70/55/20 °C	Systemtemperatur 75/65/20 °C	Volumen (l)	Exponent n	Gewicht (kg)
	1200	7.2	F092105012010P00	691	1083	1336	6.6	1.29	32.0
	1400	7.2	F092105014010P00	806	1263	1558	7.7	1.29	37.8
	1600	7.2	F092105016010P00	921	1444	1781	8.8	1.29	42.2
	1800	7.2	F092105018010P00	1036	1624	2003	9.9	1.29	47.3
	2000	7.2	F092105020010P00	1151	1805	2226	11.0	1.29	52.4
	2300	7.2	F092105023010P00	1324	2076	2560	12.7	1.29	6.5
	2600	7.2	F092105026010P00	1497	2346	2894	14.3	1.29	67.7
	3000	7.2	F092105030010P00	1727	2707	3339	16.5	1.29	77.9
Typ 22									
	400	10.4	F092205004010P00	294	466	578	2.2	1.32	13.2
	500	10.4	F092205005010P00	368	583	722	2.8	1.32	16.4
	600	10.4	F092205006010P00	442	699	866	3.3	1.32	18.9
	700	10.4	F092205007010P00	515	816	1011	3.9	1.32	21.8
	800	10.4	F092205008010P00	589	932	1155	4.4	1.32	24.7
	900	10.4	F092205009010P00	662	1049	1300	5.0	1.32	27.6
	1000	10.4	F092205010010P00	736	1165	1444	5.5	1.32	3.5
	1100	10.4	F092205011010P00	809	1282	1588	6.0	1.32	33.4
	1200	10.4	F092205012010P00	883	1398	1733	6.6	1.32	36.2
	1400	10.4	F092205014010P00	1030	1631	2022	7.7	1.32	42.1
	1600	10.4	F092205016010P00	1177	1864	2310	8.8	1.32	47.8
	1800	10.4	F092205018010P00	1325	2097	2599	9.9	1.32	53.6
	2000	10.4	F092205020010P00	1472	2331	2888	11.0	1.32	59.3
	2300	10.4	F092205023010P00	1692	2680	3321	12.7	1.32	68.0
	2600	10.4	F092205026010P00	1913	3030	3754	14.3	1.32	76.6
	3000	10.4	F092205030010P00	2208	3496	4332	16.5	1.32	88.2
Typ 33									

500

Höhe 500 mm	Länge	Tiefe	Artikelnummer	Systemtemperatur 55/45/20 °C	Systemtemperatur 70/55/20 °C	Systemtemperatur 75/65/20 °C	Volumen (l)	Exponent n	Gewicht (kg)
	400	15.4	F093305004010P00	404	642	798	3.3	1.33	18.5
	500	15.4	F093305005010P00	505	803	997	4.1	1.33	22.6
	600	15.4	F093305006010P00	606	963	1196	4.9	1.33	26.7
	700	15.4	F093305007010P00	706	1124	1396	5.7	1.33	3.8
	800	15.4	F093305008010P00	807	1284	1595	6.6	1.33	34.9
	900	15.4	F093305009010P00	908	1445	1795	7.4	1.33	39.0
	1000	15.4	F093305010010P00	1009	1606	1994	8.2	1.33	43.1
	1100	15.4	F093305011010P00	1110	1766	2193	9.0	1.33	47.2
	1200	15.4	F093305012010P00	1211	1927	2393	9.8	1.33	51.3
	1400	15.4	F093305014010P00	1413	2248	2792	11.5	1.33	59.5
	1600	15.4	F093305016010P00	1615	2569	3190	13.1	1.33	67.7
	1800	15.4	F093305018010P00	1817	2890	3589	14.8	1.33	75.9
	2000	15.4	F093305020010P00	2018	3211	3988	16.4	1.33	84.5
	2300	15.4	F093305023010P00	2321	3693	4586	18.9	1.33	96.3
	2600	15.4	F093305026010P00	2624	4175	5184	21.3	1.33	110.8
	3000	15.4	F093305030010P00	3028	4817	5982	24.6	1.33	125.7

550

Höhe 550 mm	Länge	Tiefe	Artikelnummer	Systemtemperatur 55/45/20 °C	Systemtemperatur 70/55/20 °C	Systemtemperatur 75/65/20 °C	Volumen (l)	Exponent n	Gewicht (kg)
Typ 11									
	400	6.2	F091105504010P00	185	290	357	1.2	1.28	9.4
	500	6.2	F091105505010P00	232	362	447	1.5	1.28	11.4
	600	6.2	F091105506010P00	278	435	536	1.8	1.28	13.4
	700	6.2	F091105507010P00	325	507	625	2.1	1.28	15.3
	800	6.2	F091105508010P00	371	580	714	2.4	1.28	17.3
	900	6.2	F091105509010P00	417	652	804	2.7	1.28	19.4
	1000	6.2	F091105510010P00	464	725	893	3.0	1.28	21.3
	1100	6.2	F091105511010P00	510	797	982	3.3	1.28	23.3
	1200	6.2	F091105512010P00	556	870	1072	3.6	1.28	25.3
	1400	6.2	F091105514010P00	649	1015	1250	4.2	1.28	29.2
	1600	6.2	F091105516010P00	742	1160	1429	4.8	1.28	33.2
	1800	6.2	F091105518010P00	835	1305	1607	5.4	1.28	37.2
	2000	6.2	F091105520010P00	927	1450	1786	6.0	1.28	41.1
	2300	6.2	F091105523010P00	1067	1667	2054	6.9	1.28	47.7
	2600	6.2	F091105526010P00	1206	1885	2322	7.8	1.28	53.3
	3000	6.2	F091105530010P00	1391	2175	2679	9.0	1.28	7.0
Typ 21									
	400	7.2	F092105504010P00	248	390	481	2.4	1.29	12.5
	500	7.2	F092105505010P00	310	487	601	3.0	1.29	15.5
	600	7.2	F092105506010P00	372	584	721	3.7	1.29	18.5
	700	7.2	F092105507010P00	435	682	841	4.3	1.29	21.4
	800	7.2	F092105508010P00	497	779	962	4.9	1.29	24.3
	900	7.2	F092105509010P00	559	877	1082	5.5	1.29	27.3
	1000	7.2	F092105510010P00	621	974	1202	6.1	1.29	3.2
	1100	7.2	F092105511010P00	683	1071	1322	6.7	1.29	33.2

550

Höhe 550 mm	Länge	Tiefe	Artikelnummer	Systemtemperatur 55/45/20 °C	Systemtemperatur 70/55/20 °C	Systemtemperatur 75/65/20 °C	Volumen (l)	Exponent n	Gewicht (kg)
	1200	7.2	F092105512010P00	745	1169	1442	7.3	1.29	36.2
	1400	7.2	F092105514010P00	869	1364	1683	8.5	1.29	42.6
	1600	7.2	F092105516010P00	993	1559	1923	9.8	1.29	48.0
	1800	7.2	F092105518010P00	1117	1753	2164	11.0	1.29	53.9
	2000	7.2	F092105520010P00	1241	1948	2404	12.2	1.29	59.8
	2300	7.2	F092105523010P00	1428	2240	2765	14.0	1.29	68.7
	2600	7.2	F092105526010P00	1614	2533	3125	15.9	1.29	77.5
	3000	7.2	F092105530010P00	1862	2922	3606	18.3	1.29	89.4
Typ 22									
	400	10.4	F092205504010P00	317	503	624	2.4	1.32	14.3
	500	10.4	F092205505010P00	397	629	781	3.0	1.32	17.6
	600	10.4	F092205506010P00	476	755	937	3.7	1.32	2.8
	700	10.4	F092205507010P00	555	881	1093	4.3	1.32	24.1
	800	10.4	F092205508010P00	635	1007	1249	4.9	1.32	27.4
	900	10.4	F092205509010P00	714	1133	1405	5.5	1.32	3.6
	1000	10.4	F092205510010P00	793	1259	1561	6.1	1.32	33.9
	1100	10.4	F092205511010P00	873	1385	1717	6.7	1.32	37.2
	1200	10.4	F092205512010P00	952	1510	1873	7.3	1.32	4.4
	1400	10.4	F092205514010P00	1111	1762	2185	8.5	1.32	47.0
	1600	10.4	F092205516010P00	1270	2014	2498	9.8	1.32	53.5
	1800	10.4	F092205518010P00	1428	2266	2810	11.0	1.32	6.1
	2000	10.4	F092205520010P00	1587	2517	3122	12.2	1.32	66.5
	2300	10.4	F092205523010P00	1825	2895	3590	14.0	1.32	76.3
	2600	10.4	F092205526010P00	2063	3273	4059	15.9	1.32	86.1
	3000	10.4	F092205530010P00	2380	3776	4683	18.3	1.32	101.1
Typ 33									

550

Höhe 550 mm	Länge	Tiefe	Artikelnummer	Systemtemperatur 55/45/20 °C	Systemtemperatur 70/55/20 °C	Systemtemperatur 75/65/20 °C	Volumen (l)	Exponent n	Gewicht (kg)
	400	15.4	F093305504010P00	435	693	861	3.6	1.34	2.7
	500	15.4	F093305505010P00	544	866	1077	4.5	1.34	24.6
	600	15.4	F093305506010P00	652	1039	1292	5.4	1.34	29.2
	700	15.4	F093305507010P00	761	1213	1507	6.3	1.34	33.8
	800	15.4	F093305508010P00	870	1386	1722	7.2	1.34	38.3
	900	15.4	F093305509010P00	979	1559	1938	8.1	1.34	42.9
	1000	15.4	F093305510010P00	1087	1732	2153	9.0	1.34	47.5
	1100	15.4	F093305511010P00	1196	1906	2368	9.9	1.34	52.5
	1200	15.4	F093305512010P00	1305	2079	2584	10.8	1.34	56.6
	1400	15.4	F093305514010P00	1522	2425	3014	12.6	1.34	65.8
	1600	15.4	F093305516010P00	1740	2772	3445	14.4	1.34	74.9
	1800	15.4	F093305518010P00	1957	3118	3875	16.2	1.34	84.4
	2000	15.4	F093305520010P00	2175	3465	4306	18.0	1.34	93.2
	2300	15.4	F093305523010P00	2501	3985	4952	20.7	1.34	109.0
	2600	15.4	F093305526010P00	2827	4504	5598	23.4	1.34	12.6
	3000	15.4	F093305530010P00	3262	5197	6459	27.0	1.34	138.9

600

Höhe 600 mm	Länge	Tiefe	Artikelnummer	Systemtemperatur 55/45/20 °C	Systemtemperatur 70/55/20 °C	Systemtemperatur 75/65/20 °C	Volumen (l)	Exponent n	Gewicht (kg)
Typ 11									
	400	6.2	F091106004010P00	200	312	384	1.3	1.28	1.2
	500	6.2	F091106005010P00	249	390	481	1.6	1.28	12.4
	600	6.2	F091106006010P00	299	468	577	1.9	1.28	14.5
	700	6.2	F091106007010P00	349	546	673	2.2	1.28	16.7
	800	6.2	F091106008010P00	399	624	769	2.6	1.28	18.9
	900	6.2	F091106009010P00	449	702	865	2.9	1.28	21.4
	1000	6.2	F091106010010P00	499	780	961	3.2	1.28	23.2
	1100	6.2	F091106011010P00	549	858	1057	3.5	1.28	25.4
	1200	6.2	F091106012010P00	599	936	1153	3.8	1.28	27.5
	1400	6.2	F091106014010P00	699	1092	1345	4.5	1.28	31.9
	1600	6.2	F091106016010P00	798	1248	1538	5.1	1.28	36.2
	1800	6.2	F091106018010P00	898	1404	1730	5.8	1.28	4.5
	2000	6.2	F091106020010P00	998	1560	1922	6.4	1.28	44.8
	2300	6.2	F091106023010P00	1148	1794	2210	7.4	1.28	51.3
	2600	6.2	F091106026010P00	1297	2028	2499	8.3	1.28	57.8
	3000	6.2	F091106030010P00	1497	2340	2883	9.6	1.28	66.5
Typ 21									
	400	7.2	F092106004010P00	266	417	515	2.6	1.30	13.8
	500	7.2	F092106005010P00	332	522	644	3.3	1.30	16.9
	600	7.2	F092106006010P00	398	626	773	4.0	1.30	2.3
	700	7.2	F092106007010P00	465	730	902	4.6	1.30	23.1
	800	7.2	F092106008010P00	531	835	1030	5.3	1.30	26.2
	900	7.2	F092106009010P00	598	939	1159	5.9	1.30	29.3
	1000	7.2	F092106010010P00	664	1043	1288	6.6	1.30	32.4
	1100	7.2	F092106011010P00	731	1148	1417	7.3	1.30	35.5

600

Höhe 600 mm	Länge	Tiefe	Artikelnummer	Systemtemperatur 55/45/20 °C	Systemtemperatur 70/55/20 °C	Systemtemperatur 75/65/20 °C	Volumen (l)	Exponent n	Gewicht (kg)
	1200	7.2	F092106012010P00	797	1252	1546	7.9	1.30	38.6
	1400	7.2	F092106014010P00	930	1461	1803	9.2	1.30	44.8
	1600	7.2	F092106016010P00	1063	1669	2061	10.6	1.30	51.4
	1800	7.2	F092106018010P00	1195	1878	2318	11.9	1.30	57.2
	2000	7.2	F092106020010P00	1328	2087	2576	13.2	1.30	63.4
	2300	7.2	F092106023010P00	1527	2400	2962	15.2	1.30	72.8
	2600	7.2	F092106026010P00	1727	2712	3349	17.2	1.30	82.6
	3000	7.2	F092106030010P00	1992	3130	3864	19.8	1.30	94.5
Typ 22									
	400	10.4	F092206004010P00	340	540	670	2.6	1.33	16.4
	500	10.4	F092206005010P00	425	675	838	3.3	1.33	19.6
	600	10.4	F092206006010P00	510	810	1006	4.0	1.33	23.4
	700	10.4	F092206007010P00	595	945	1173	4.6	1.33	26.5
	800	10.4	F092206008010P00	680	1080	1341	5.3	1.33	3.0
	900	10.4	F092206009010P00	765	1215	1508	5.9	1.33	33.5
	1000	10.4	F092206010010P00	850	1350	1676	6.6	1.33	37.0
	1100	10.4	F092206011010P00	935	1485	1844	7.3	1.33	4.5
	1200	10.4	F092206012010P00	1020	1620	2011	7.9	1.33	43.9
	1400	10.4	F092206014010P00	1190	1890	2346	9.2	1.33	5.9
	1600	10.4	F092206016010P00	1360	2161	2682	10.6	1.33	57.9
	1800	10.4	F092206018010P00	1530	2431	3017	11.9	1.33	64.8
	2000	10.4	F092206020010P00	1700	2701	3352	13.2	1.33	71.8
	2300	10.4	F092206023010P00	1955	3106	3855	15.2	1.33	82.2
	2600	10.4	F092206026010P00	2210	3511	4358	17.2	1.33	92.7
	3000	10.4	F092206030010P00	2549	4051	5028	19.8	1.33	108.7
Typ 33									

600

Höhe 600 mm	Länge	Tiefe	Artikelnummer	Systemtemperatur 55/45/20 °C	Systemtemperatur 70/55/20 °C	Systemtemperatur 75/65/20 °C	Volumen (l)	Exponent n	Gewicht (kg)
	400	15.4	F093306004010P00	465	743	924	3.9	1.34	22.4
	500	15.4	F093306005010P00	582	928	1155	4.9	1.34	27.3
	600	15.4	F093306006010P00	698	1114	1385	5.9	1.34	32.3
	700	15.4	F093306007010P00	814	1300	1616	6.9	1.34	37.3
	800	15.4	F093306008010P00	931	1485	1847	7.8	1.34	42.1
	900	15.4	F093306009010P00	1047	1671	2078	8.8	1.34	47.9
	1000	15.4	F093306010010P00	1164	1857	2309	9.8	1.34	52.3
	1100	15.4	F093306011010P00	1280	2042	2540	10.8	1.34	57.0
	1200	15.4	F093306012010P00	1396	2228	2771	11.8	1.34	62.0
	1400	15.4	F093306014010P00	1629	2599	3233	13.7	1.34	71.8
	1600	15.4	F093306016010P00	1862	2971	3694	15.7	1.34	81.7
	1800	15.4	F093306018010P00	2094	3342	4156	17.6	1.34	91.6
	2000	15.4	F093306020010P00	2327	3713	4618	19.6	1.34	103.4
	2300	15.4	F093306023010P00	2676	4270	5311	22.5	1.34	116.3
	2600	15.4	F093306026010P00	3025	4827	6003	25.5	1.34	131.9
	3000	15.4	F093306030010P00	3491	5570	6927	29.4	1.34	15.8

900

Höhe 900 mm	Länge	Tiefe	Artikelnummer	Systemtemperatur 55/45/20 °C	Systemtemperatur 70/55/20 °C	Systemtemperatur 75/65/20 °C	Volumen (l)	Exponent n	Gewicht (kg)
Typ 11									
	400	6.2	F091109004010P00	277	436	539	1.8	1.30	15.2
	500	6.2	F091109005010P00	346	545	674	2.3	1.30	18.5
	600	6.2	F091109006010P00	416	654	808	2.7	1.30	21.8
	700	6.2	F091109007010P00	485	763	943	3.1	1.30	25.1
	800	6.2	F091109008010P00	554	872	1078	3.6	1.30	28.4
	900	6.2	F091109009010P00	624	981	1212	4.0	1.30	31.7
	1000	6.2	F091109010010P00	693	1090	1347	4.5	1.30	35.3
	1100	6.2	F091109011010P00	762	1199	1482	5.0	1.30	38.3
	1200	6.2	F091109012010P00	831	1308	1616	5.4	1.30	41.6
	1400	6.2	F091109014010P00	970	1526	1886	6.3	1.30	48.2
	1600	6.2	F091109016010P00	1109	1744	2155	7.2	1.30	54.8
	1800	6.2	F091109018010P00	1247	1962	2425	8.1	1.30	61.4
	2000	6.2	F091109020010P00	1386	2180	2694	9.0	1.30	68.4
Typ 21									
	400	7.2	F092109004010P00	357	568	706	3.6	1.34	2.2
	500	7.2	F092109005010P00	446	710	883	4.5	1.34	24.8
	600	7.2	F092109006010P00	535	852	1059	5.4	1.34	29.4
	700	7.2	F092109007010P00	624	994	1236	6.3	1.34	34.0
	800	7.2	F092109008010P00	713	1136	1412	7.2	1.34	38.5
	900	7.2	F092109009010P00	802	1278	1589	8.1	1.34	43.2
	1000	7.2	F092109010010P00	891	1420	1765	9.0	1.34	47.8
	1100	7.2	F092109011010P00	981	1562	1942	9.9	1.34	52.4
	1200	7.2	F092109012010P00	1070	1704	2118	10.8	1.34	57.0
	1400	7.2	F092109014010P00	1248	1988	2471	12.6	1.34	66.2
	1600	7.2	F092109016010P00	1426	2272	2824	14.4	1.34	75.3

900

Höhe 900 mm	Länge	Tiefe	Artikelnummer	Systemtemperatur 55/45/20 °C	Systemtemperatur 70/55/20 °C	Systemtemperatur 75/65/20 °C	Volumen (l)	Exponent n	Gewicht (kg)
	1800	7.2	F092109018010P00	1605	2556	3177	16.2	1.34	84.6
	2000	7.2	F092109020010P00	1783	2841	3530	18.0	1.34	93.8
Typ 22									
	400	10.4	F092209004010P00	462	739	920	3.6	1.35	23.2
	500	10.4	F092209005010P00	578	924	1151	4.5	1.35	28.5
	600	10.4	F092209006010P00	693	1109	1381	5.4	1.35	33.8
	700	10.4	F092209007010P00	809	1294	1611	6.3	1.35	39.1
	800	10.4	F092209008010P00	924	1478	1841	7.2	1.35	44.4
	900	10.4	F092209009010P00	1040	1663	2071	8.1	1.35	49.8
	1000	10.4	F092209010010P00	1155	1848	2301	9.0	1.35	55.7
	1100	10.4	F092209011010P00	1271	2033	2531	9.9	1.35	6.4
	1200	10.4	F092209012010P00	1386	2218	2761	10.8	1.35	65.7
	1400	10.4	F092209014010P00	1617	2587	3221	12.6	1.35	76.3
	1600	10.4	F092209016010P00	1848	2957	3682	14.4	1.35	86.9
	1800	10.4	F092209018010P00	2080	3327	4142	16.2	1.35	97.6
	2000	10.4	F092209020010P00	2311	3696	4602	18.0	1.35	110.3
Typ 33									
	400	15.4	F093309004010P00	633	1017	1268	5.3	1.36	32.1
	500	15.4	F093309005010P00	791	1271	1586	6.7	1.36	39.6
	600	15.4	F093309006010P00	949	1525	1903	8.0	1.36	47.2
	700	15.4	F093309007010P00	1107	1779	2220	9.3	1.36	54.7
	800	15.4	F093309008010P00	1266	2033	2537	10.6	1.36	62.2
	900	15.4	F093309009010P00	1424	2288	2854	12.0	1.36	69.7
	1000	15.4	F093309010010P00	1582	2542	3171	13.3	1.36	77.3
	1100	15.4	F093309011010P00	1740	2796	3488	14.6	1.36	84.8
	1200	15.4	F093309012010P00	1898	3050	3805	16.0	1.36	92.3

900

Höhe 900 mm	Länge	Tiefe	Artikelnummer	Systemtemperatur 55/45/20 °C	Systemtemperatur 70/55/20 °C	Systemtemperatur 75/65/20 °C	Volumen (l)	Exponent n	Gewicht (kg)
	1400	15.4	F093309014010P00	2215	3558	4439	18.6	1.36	109.5
	1600	15.4	F093309016010P00	2531	4067	5074	21.3	1.36	122.4
	1800	15.4	F093309018010P00	2848	4575	5708	23.9	1.36	137.5
	2000	15.4	F093309020010P00	3164	5083	6342	26.6	1.36	152.5

950

Höhe 950 mm	Länge	Tiefe	Artikelnummer	Systemtemperatur 55/45/20 °C	Systemtemperatur 70/55/20 °C	Systemtemperatur 75/65/20 °C	Volumen (l)	Exponent n	Gewicht (kg)
Typ 21									
	400	7.2	F092109504010P00	368	578	719	3.7	1.31	22.4
	500	7.2	F092109505010P00	460	723	899	4.6	1.31	28.0
	600	7.2	F092109506010P00	552	867	1078	5.5	1.31	32.6
	700	7.2	F092109507010P00	644	1012	1258	6.4	1.31	37.8
	800	7.2	F092109508010P00	736	1157	1438	7.4	1.31	42.9
	900	7.2	F092109509010P00	828	1301	1617	8.3	1.31	48.0
	1000	7.2	F092109510010P00	920	1446	1797	9.2	1.31	53.6
	1100	7.2	F092109511010P00	1012	1591	1977	10.1	1.31	58.3
	1200	7.2	F092109512010P00	1105	1735	2156	11.0	1.31	63.4
	1400	7.2	F092109514010P00	1289	2024	2516	12.9	1.31	75.0
	1600	7.2	F092109516010P00	1473	2313	2875	14.7	1.31	83.9
	1800	7.2	F092109518010P00	1657	2603	3235	16.6	1.31	94.6
	2000	7.2	F092109520010P00	1841	2891	3594	18.4	1.31	106.4
Typ 22									
	400	10.4	F092209504010P00	475	--	930	3.7	1.31	26.0
	500	10.4	F092209505010P00	594	--	1162	4.6	1.31	32.0
	600	10.4	F092209506010P00	713	--	1394	5.5	1.31	38.0
	700	10.4	F092209507010P00	831	--	1627	6.4	1.31	44.0
	800	10.4	F092209508010P00	950	--	1859	7.4	1.31	50.0
	900	10.4	F092209509010P00	1069	--	2092	8.3	1.31	56.0
	1000	10.4	F092209510010P00	1188	--	2324	9.2	1.31	62.0
	1100	10.4	F092209511010P00	1306	--	2556	10.1	1.31	68.0
	1200	10.4	F092209512010P00	1425	--	2789	11.0	1.31	74.0
	1400	10.4	F092209514010P00	1663	--	3254	12.9	1.31	86.0
	1600	10.4	F092209516010P00	1900	--	3718	14.7	1.31	98.0

950

Höhe 950 mm	Länge	Tiefe	Artikelnummer	Systemtemperatur 55/45/20 °C	Systemtemperatur 70/55/20 °C	Systemtemperatur 75/65/20 °C	Volumen (l)	Exponent n	Gewicht (kg)
	1800	10.4	F092209518010P00	2138	--	4183	16.6	1.31	109.9
	2000	10.4	F092209520010P00	2375	--	4648	18.4	1.31	119.6
Typ 33									
	400	15.4	F093309504010P00	648	2044	1275	5.5	1.33	35.5
	500	15.4	F093309505010P00	809	2555	1594	6.9	1.33	43.8
	600	15.4	F093309506010P00	971	3065	1912	8.3	1.33	52.2
	700	15.4	F093309507010P00	1133	3576	2231	9.7	1.33	6.5
	800	15.4	F093309508010P00	1295	4088	2550	11.0	1.33	68.9
	900	15.4	F093309509010P00	1457	4597	2868	12.4	1.33	77.3
	1000	15.4	F093309510010P00	1619	5109	3187	13.8	1.33	85.6
	1100	15.4	F093309511010P00	1781	5620	3506	15.2	1.33	94.0
	1200	15.4	F093309512010P00	1943	6130	3824	16.6	1.33	104.3
	1400	15.4	F093309514010P00	2266	7152	4462	19.3	1.33	119.0
	1600	15.4	F093309516010P00	2590	8174	5099	22.1	1.33	135.6
	1800	15.4	F093309518010P00	2914	9196	5737	24.8	1.33	152.3
	2000	15.4	F093309520010P00	3238	10217	6374	27.6	1.33	169.9