Datenblatt
2026-10-27

Plan Compact Hygiene

Plan Hygiene Heizkörper zeichnen sich durch eine völlig glatte Fro...

- Plane Vorderfront
- Optimale Wärmeverteilung
- Anschluß 4x seitlich
- Große Vielfalt an Bauhöhen und -tiefen
- Ästhetisches Design

Plan Hygiene Heizkörper zeichnen sich durch eine völlig glatte Frontplatte aus. Diese Platte ist mit der profilierten, vorderen Heizplatte so verklebt, dass bei der Betrachtung des Heizkörpers von vorn keine vorstehenden Kanten sichtbar sind. Aufgrund des Fehlens der Konvektorbleche sind sie für Anwendungen im Gesundheitswesen und anderen Einrichtungen mit erhöhten hygienischen Anforderungen vorgesehen. Halterungen sowie Blind- und Entlüftungsstopfen sind im Lieferumfang enthalten. Standardfarbe weiß - RAL 9016 (andere Farben sind gegen Aufpreis auf Anfrage erhältlich). Die Garantiezeit beträgt 10 Jahre.

Anwendungsbereich
Plan Hygiene Heizkörper zeichnen sich durch eine völlig glatte Frontplatte aus. Diese Platte ist mit der profilierten, vorderen Heizplatte so verklebt, dass bei der Betrachtung des Heizkörpers von vorn keine vorstehenden Kanten sichtbar sind. Aufgrund des Fehlens der Konvektorbleche sind sie für Anwendungen im Gesundheitswesen und anderen Einrichtungen mit erhöhten hygienischen Anforderungen vorgesehen. Halterungen sowie Blind- und Entlüftungsstopfen sind im Lieferumfang enthalten. Standardfarbe weiß - RAL 9016 (andere Farben sind gegen Aufpreis auf Anfrage erhältlich). Die Garantiezeit beträgt 10 Jahre.

Dimensionierung
Für die richtige Produktauswahl oder weitere Infos nutzen Sie bitte unsere technischen Unterlagen, Produkthandbücher, unseren Planungsservice oder kontaktieren Sie uns via E-Mail oder Telefon.

Verwendung
Plan Hygiene Heizkörper zeichnen sich durch eine völlig glatte Frontplatte aus. Diese Platte ist mit der profilierten, vorderen Heizplatte so verklebt, dass bei der Betrachtung des Heizkörpers von vorn keine vorstehenden Kanten sichtbar sind. Aufgrund des Fehlens der Konvektorbleche sind sie für Anwendungen im Gesundheitswesen und anderen Einrichtungen mit erhöhten hygienischen Anforderungen vorgesehen. Halterungen sowie Blind- und Entlüftungsstopfen sind im Lieferumfang enthalten. Standardfarbe weiß - RAL 9016 (andere Farben sind gegen Aufpreis auf Anfrage erhältlich). Die Garantiezeit beträgt 10 Jahre.

Ausschreibungstext
Plan Hygiene
4-Muffen-Planheizkörper in Hygieneausführung
mit Laschenaufhängung Typen 20, 30,
ohne Laschenaufhängung Typ 10

Fertiglackierter, mit Epoxydharzpulver beschichteter Heizkörper aus Stahlblech DC01 nach EN 10130 und EN 10131, Blechdicke gemäß Anforderungen der EN 442-1, mit einseitiger, verzinkter Planfront zur Anwendung in Warmwasserheizungsanlagen nach DIN 4751.

Entfettet, phosphatiert, im KTL-Verfahren tauchgrundiert und pulverbeschichtet nach DIN 55 900.

Wärmeleistung gemäß EN 442 und bei WSP-CERT registriert.

RAL-Gütezeichen, 10 Jahre Garantie

Montageverpackt, mit Pappkantenschutz, Pappschutzecken und Schrumpffolie.

Mit Zierabdeckung und Seitenverkleidungen, ab Baulänge 1800 mm mit zusätzlicher Befestigung der Zierabdeckung fertig montiert. Ohne innenliegende Konvektionsbleche. Mit Schnellmontage-Set (VDI 6036, AK2), bestehend aus Halter, Aushebesicherungen, Schallschutzeinlage, Distanzhalter, Schrauben und Dübel, selbstdichtendem Blind- und Entlüftungsstopfen aus vernickeltem Messing.

Typ 10 ohne Zierabdeckung und Seitenverkleidungen, mit FZ-Halterungen (VDI 6036, AK2).

Farbe: RAL 9016, weitere RAL Farben auf Anfrage
Betriebsdruck: 10 bar
Prüfdruck: 13 bar
Temperatur: max. 110° C
Medium: Wasser
Anschlüsse: 4 x G ½" seitlich, nach ISO 228
Typen:10-E; 11-EK; 21S-EKE schmal; 22-DK; 33-DKEK
Bauhöhen: 300, 400, 500, 550, 600, 900, 950 mm
Baulängen: 400...3000 mm (BH 900/950: bis 2000 mm)
Liefernachweis: PG Germany GmbH · Lierestraße 68 · 38690 Goslar
Telefon (0 53 24) 8 08-0 · Telefax (0 53 24) 8 08-999

Stück Typ: 10, Planheizkörper in Hygieneausführung, ohne Zierabdeckung und Seitenverkleidung - liefern
Bauhöhe: .....mm; Baulänge: .....mm - montieren

Stück Typ: 20, Planheizkörper in Hygieneausführung - liefern
Bauhöhe: .....mm; Baulänge: .....mm - montieren

Stück Typ: 30, Planheizkörper in Hygieneausführung - liefern
Bauhöhe: .....mm; Baulänge: .....mm - montieren

Stück: Bohrkonsolen-Set 2er – liefern / montieren

Stück: Bohrkonsolen-Set 3er – liefern / montieren

Stück: Standkonsolen – liefern / montieren

Spezifikationen

EIGENSCHAFTEN	EINHEIT	WERTE
ETIM-Klasse		EC011022
Material		Stahl,rostfreier Stahl
Typ		10, 11, 20, 30
Bauart		flach glatt
Maximaler Betriebsdruck	bar	10
Anzahl der Standardanschlüsse		4
Wärmeleistung nach DIN EN 442 zertifiziert		Ja
Max. Betriebstemperatur	°C	110
Standardfarbe		Ja
Farbe		weiß
RAL-Nummer		9016
Ziergitter		Ja
Seitenteile		Ja
Glanzgrad		glänzend
Gewindemaß (Zoll)		1/2 Zoll
Gewindeanschluss		Innengewinde
Mit Einpunktanschluss		Ja
Mit Entlüftungsanschluss		Ja
Mit Entlüftungsventil		Ja
Mit Entleerungsmöglichkeit		Ja

Dokumente

DOKUMENTE	DOKUMENTENTYP	LINK
Gesamtprospekt Purmo Produktkatalog	ProductCatalog	https://asset.productmarketingcloud.com/api/assetstorage/3577_2fa18b7b-6b77-472f-80d4-925ab66fb184
Garantiebedingungen Heizkörper, Konvektoren und andere Komponenten	Warranty	https://asset.productmarketingcloud.com/api/assetstorage/3577_0b2455b1-4f72-4336-9409-00a3bb24227d
Montageanleitung FZ-Halterungen für Flachheizkörper	Installation	https://asset.productmarketingcloud.com/api/assetstorage/3577_40b8e51f-c96a-48bf-80ee-9adbe248dcac
Montageanleitung Schnellmontage-Set	Installation	https://asset.productmarketingcloud.com/api/assetstorage/3577_a03319f4-b913-485e-8b9e-437f1dde6ab3
Leistungskalkulator Flachheizkörper	TechDia	https://asset.productmarketingcloud.com/api/assetstorage/3577_2da398bb-5820-4a58-af2d-62333aa4e65e

Ressourcen

ProductImage - Plan Compact Hygiene

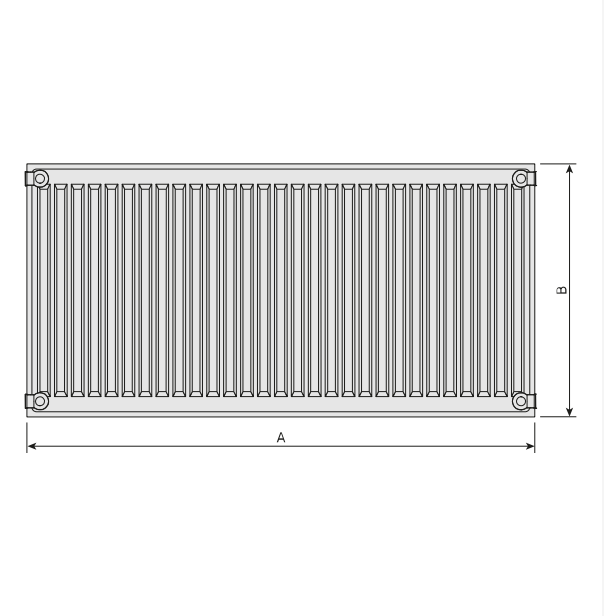

DimensionalDrawing - 1.2 PR-Plan-Hygiene-RV-T10-0924

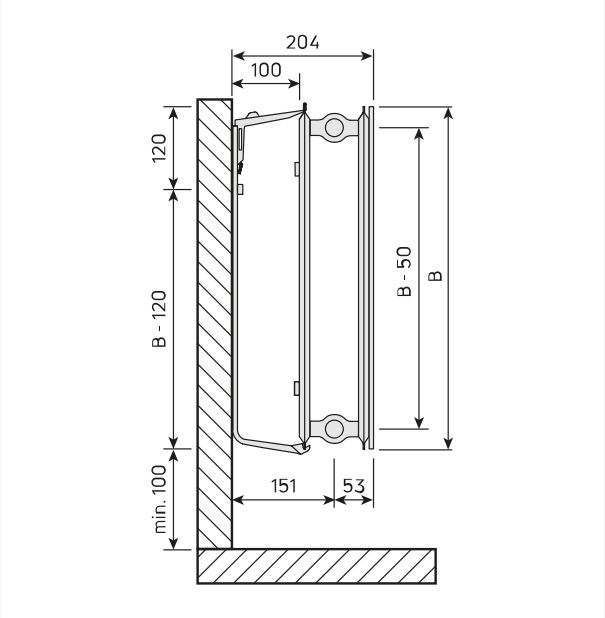

DimensionalDrawing - Plan Hygiene, type 20, side view

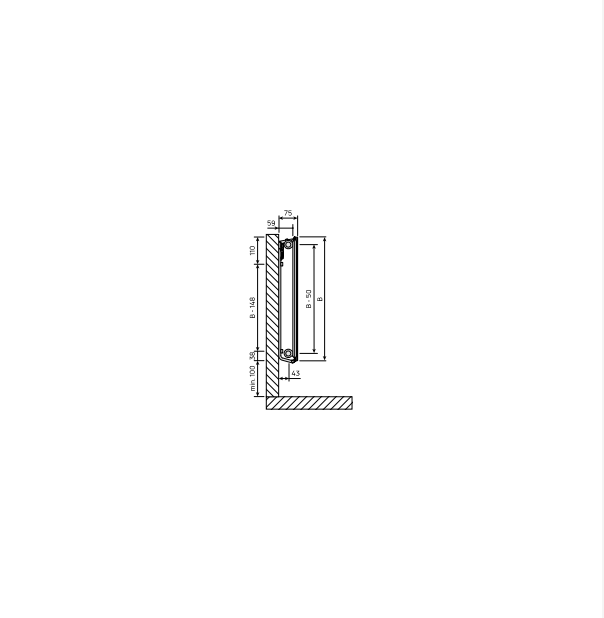

DimensionalDrawing - Plan hygiene type 10, sideview, MCK

Ressourcen

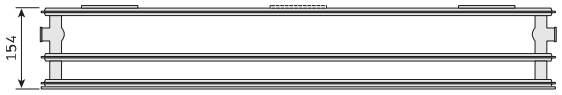

DimensionalDrawing - Plan Hygiene, type 30, top view

DimensionalDrawing - Plan Hygiene, type 10, top view

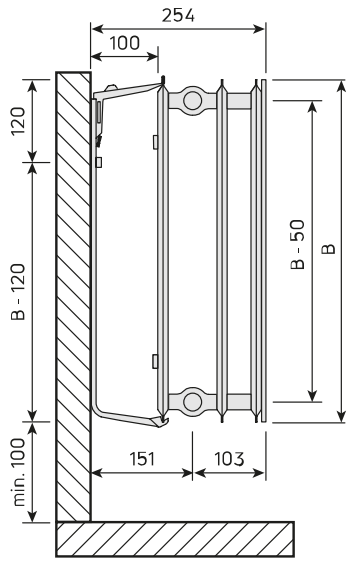

DimensionalDrawing - Plan Hygiene, type 30, side view

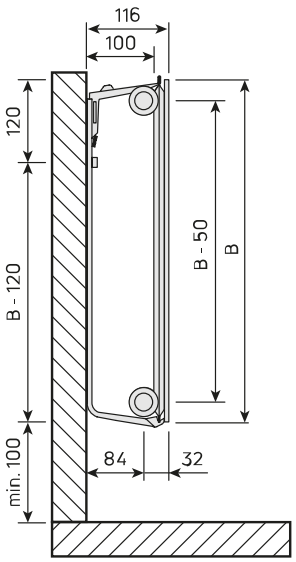

DimensionalDrawing - Plan Hygiene, type 10, side view

Ressourcen

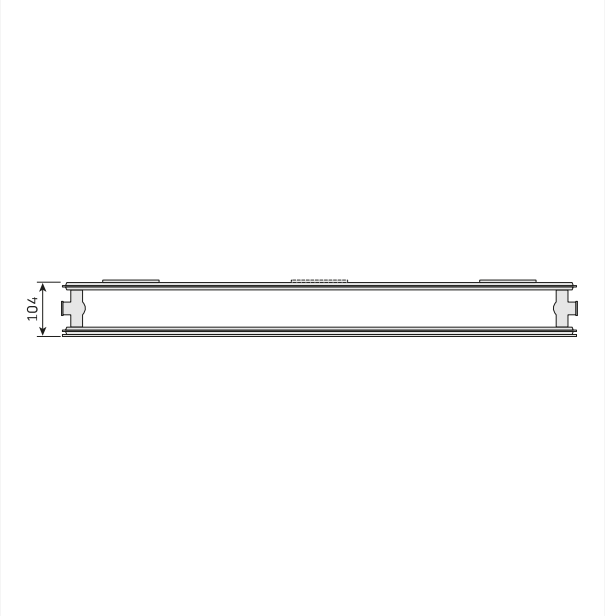

DimensionalDrawing - Plan Hygiene, type 20, top view

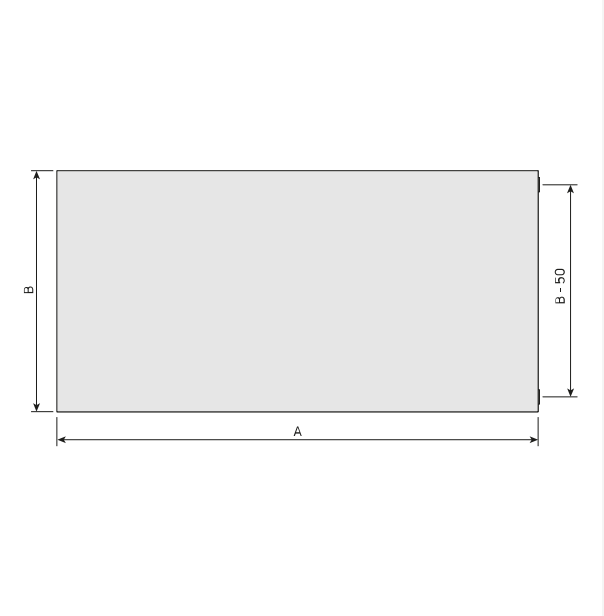

DimensionalDrawing - Plan Hygiene, front view

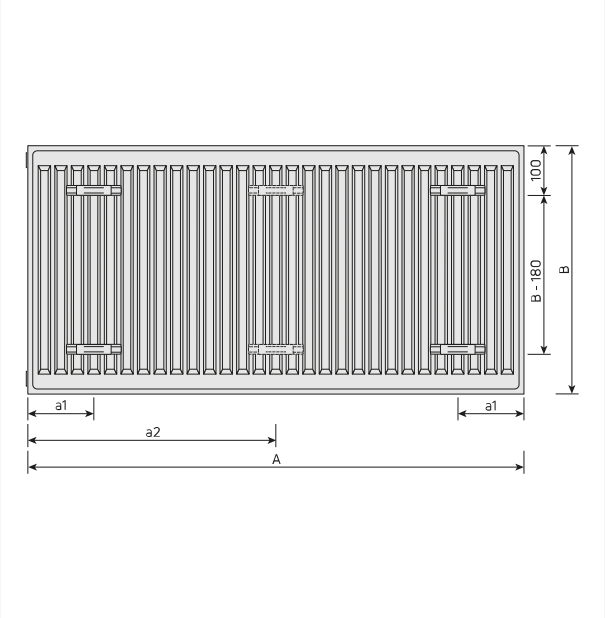

DimensionalDrawing - Plan Hygiene, back view

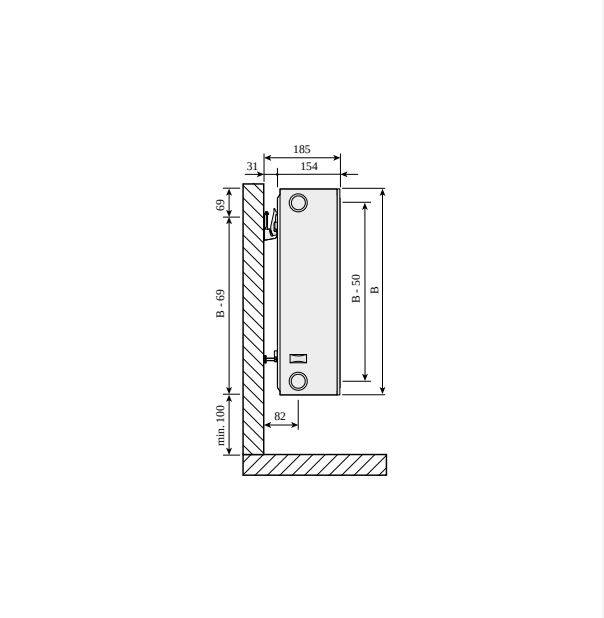

DimensionalDrawing - Plan Compact, Ramo Compact type33, SV SSMS

Ressourcen

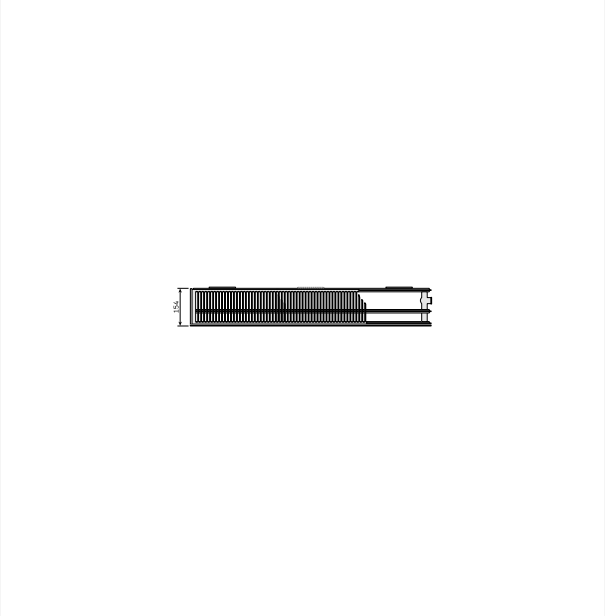

DimensionalDrawing - Hygiene Plan Compact, t30 TV

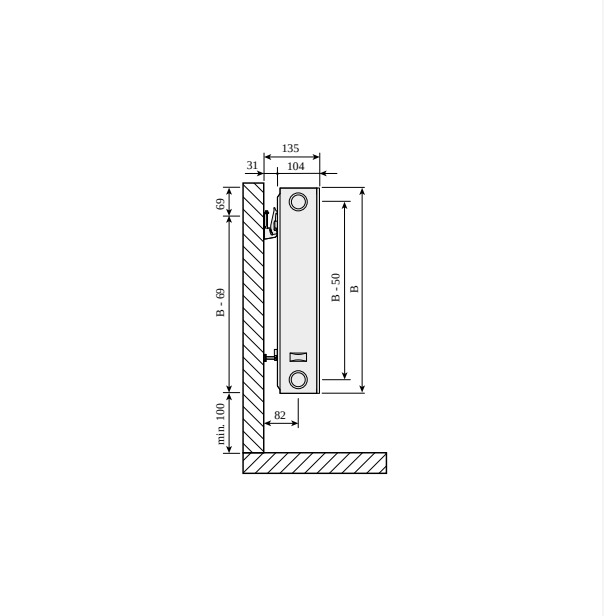

DimensionalDrawing - Plan Compact, Ramo Compact type 22, side view with SSMS wall brackets.

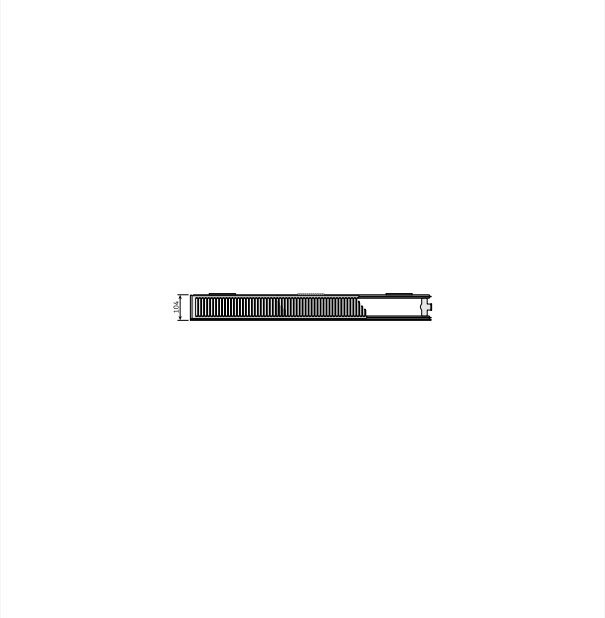

DimensionalDrawing - Hygiene Plan Compact t20, TV

Verwandte Produkte

Zierabdeckung

Lackstift

Seitenteil Kompaktheizkörper

Entlüftungsstopfen

300

Höhe 300 mm	Länge	Tiefe	Artikelnummer	Systemtemperatur 55/45/20 °C	Systemtemperatur 70/55/20 °C	Systemtemperatur 75/65/20 °C	Volumen (l)	Exponent n	Gewicht (kg)
Typ 10									
	400	4.9	F091003004001P00	64	101	125	0.7	1.31	4.4
	500	4.9	F091003005001P00	80	127	157	0.8	1.31	5.3
	800	4.9	F091003008001P00	128	202	250	1.4	1.31	7.9
	900	4.9	F091003009001P00	144	228	282	1.5	1.31	8.7
	1000	4.9	F091003010001P00	161	253	313	1.7	1.31	9.6
	1600	4.9	F091003016001P00	257	405	501	2.7	1.31	14.6
	1800	4.9	F091003018001P00	289	456	563	3.1	1.31	16.3
	2000	4.9	F091003020001P00	321	506	626	3.4	1.31	18.0
	3000	4.9	F091003030001P00	482	759	939	5.1	1.31	27.1
	600	4.9	F091003006001P00	96	152	188	1.0	1.31	6.2
	700	4.9	F091003007001P00	112	177	219	1.2	1.31	7.0
	1100	4.9	F091003011001P00	177	278	344	1.9	1.31	10.4
	1200	4.9	F091003012001P00	193	304	376	2.0	1.31	11.2
	1400	4.9	F091003014001P00	225	354	438	2.4	1.31	12.9
	2300	4.9	F091003023001P00	369	582	720	3.9	1.31	21.0
	2600	4.9	F091003026001P00	417	658	814	4.4	1.31	23.6
Typ 11									
	400	10.4	F092003004010P00	125	193	239	1.4	1.27	7.2
	500	10.4	F092003005010P00	156	242	299	1.7	1.27	8.4
	600	10.4	F092003006010P00	187	291	359	2.0	1.27	9.8
	700	10.4	F092003007010P00	219	339	419	2.4	1.27	11.2
	800	10.4	F092003008010P00	250	387	478	2.7	1.27	12.5
	900	10.4	F092003009010P00	281	435	538	3.1	1.27	13.9
	1000	10.4	F092003010010P00	312	484	598	3.4	1.27	15.3

300

Höhe 300 mm	Länge	Tiefe	Artikelnummer	Systemtemperatur 55/45/20 °C	Systemtemperatur 70/55/20 °C	Systemtemperatur 75/65/20 °C	Volumen (l)	Exponent n	Gewicht (kg)
	1100	10.4	F092003011010P00	344	532	658	3.7	1.27	16.7
	1200	10.4	F092003012010P00	375	581	718	4.1	1.27	18.3
	1400	10.4	F092003014010P00	437	677	837	4.8	1.27	2.8
	1600	10.4	F092003016010P00	500	774	957	5.4	1.27	23.5
	1800	10.4	F092003018010P00	562	871	1076	6.1	1.27	26.3
	2000	10.4	F092003020010P00	625	968	1196	6.8	1.27	29.2
	2300	10.4	F092003023010P00	719	1113	1375	7.8	1.27	33.1
	2600	10.4	F092003026010P00	812	1258	1555	8.8	1.27	37.3
	3000	10.4	F092003030010P00	937	1452	1794	10.2	1.27	42.8
Typ 20									
	400	104	F092003004000300	125	195	239	1.4	1.27	6.1
	500	104	F092003005000300	156	243	299	1.7	1.27	7.5
	600	104	F092003006000300	187	292	359	2.0	1.27	8.8
	800	104	F092003008000300	250	389	478	2.7	1.27	11.5
	900	104	F092003009000300	281	438	538	3.1	1.27	12.8
	1100	104	F092003011000300	344	535	658	3.7	1.27	15.5
	1200	104	F092003012000300	375	584	718	4.1	1.27	16.8
	1400	104	F092003014000300	437	681	837	4.8	1.27	19.4
	1600	104	F092003016000300	500	778	957	5.4	1.27	22.5
	1800	104	F092003018000300	562	876	1076	6.1	1.27	24.7
	2000	104	F092003020000300	625	973	1196	6.8	1.27	27.5
	2300	104	F092003023000300	719	1119	1375	7.8	1.27	31.4
	2600	104	F092003026000300	812	1265	1555	8.8	1.27	35.4
Typ 30									
	400	15.4	F093003004010P00	172	--	334	2.0	1.29	9.6
	500	15.4	F093003005010P00	215	--	417	2.5	1.29	11.5

300

Höhe 300 mm	Länge	Tiefe	Artikelnummer	Systemtemperatur 55/45/20 °C	Systemtemperatur 70/55/20 °C	Systemtemperatur 75/65/20 °C	Volumen (l)	Exponent n	Gewicht (kg)
	600	15.4	F093003006010P00	259	--	500	3.1	1.29	13.5
	700	15.4	F093003007010P00	302	--	584	3.6	1.29	15.4
	800	15.4	F093003008010P00	345	--	667	4.1	1.29	17.3
	900	15.4	F093003009010P00	388	--	751	4.6	1.29	19.2
	1000	15.4	F093003010010P00	431	--	834	5.1	1.29	21.1
	1100	15.4	F093003011010P00	474	--	917	5.6	1.29	23.2
	1200	15.4	F093003012010P00	517	--	1001	6.1	1.29	24.9
	1400	15.4	F093003014010P00	603	--	1168	7.1	1.29	28.7
	1600	15.4	F093003016010P00	689	--	1334	8.2	1.29	32.6
	1800	15.4	F093003018010P00	776	--	1501	9.2	1.29	36.4
	2000	15.4	F093003020010P00	862	--	1668	10.2	1.29	4.2
	2300	15.4	F093003023010P00	991	--	1918	11.7	1.29	46.0
	2600	15.4	F093003026010P00	1120	--	2168	13.3	1.29	51.7
	3000	15.4	F093003030010P00	1293	--	2502	15.3	1.29	59.3
	400	154	F093003004000300	172	270	334	2.0	1.29	7.7
	700	154	F093003007000300	302	473	584	3.6	1.29	13.2
	800	154	F093003008000300	345	541	667	4.1	1.29	15.1
	900	154	F093003009000300	388	608	751	4.6	1.29	16.9
	1100	154	F093003011000300	474	744	917	5.6	1.29	2.7
	1200	154	F093003012000300	517	811	1001	6.1	1.29	22.6
	1400	154	F093003014000300	603	946	1168	7.1	1.29	26.2
	1800	154	F093003018000300	776	1217	1501	9.2	1.29	33.6
	2000	154	F093003020000300	862	1352	1668	10.2	1.29	37.3
	2300	154	F093003023000300	991	1555	1918	11.7	1.29	42.8
	2600	154	F093003026000300	1120	1758	2168	13.3	1.29	48.4

300

Höhe 300 mm	Länge	Tiefe	Artikelnummer	Systemtemperatur 55/45/20 °C	Systemtemperatur 70/55/20 °C	Systemtemperatur 75/65/20 °C	Volumen (l)	Exponent n	Gewicht (kg)
	3000	154	F093003030000300	1293	2028	2502	15.3	1.29	55.8

400

Höhe 400 mm	Länge	Tiefe	Artikelnummer	Systemtemperatur 55/45/20 °C	Systemtemperatur 70/55/20 °C	Systemtemperatur 75/65/20 °C	Volumen (l)	Exponent n	Gewicht (kg)
Typ 10									
	400	4.9	F091004004001P00	85	134	165	0.9	1.29	5.5
	600	4.9	F091004006001P00	128	200	247	1.3	1.29	7.8
	700	4.9	F091004007001P00	149	234	288	1.5	1.29	9.0
	800	4.9	F091004008001P00	170	267	330	1.8	1.29	10.1
	1100	4.9	F091004011001P00	234	367	453	2.4	1.29	13.5
	1200	4.9	F091004012001P00	255	401	494	2.6	1.29	14.6
	1400	4.9	F091004014001P00	298	467	577	3.1	1.29	16.9
	1600	4.9	F091004016001P00	341	534	659	3.5	1.29	19.1
	2300	4.9	F091004023001P00	489	768	948	5.0	1.29	18.0
	2600	4.9	F091004026001P00	553	868	1071	5.7	1.29	20.3
	3000	4.9	F091004030001P00	638	1002	1236	6.6	1.29	23.5
	500	4.9	F091004005001P00	106	167	206	1.1	1.29	6.7
	900	4.9	F091004009001P00	192	301	371	2.0	1.29	11.2
	1000	4.9	F091004010001P00	213	334	412	2.2	1.29	12.3
	1800	4.9	F091004018001P00	383	601	742	4.0	1.29	21.4
	2000	4.9	F091004020001P00	426	668	824	4.4	1.29	23.7
Typ 11									
	400	10.4	F092004004010P00	155	240	297	1.8	1.28	8.9
	500	10.4	F092004005010P00	193	300	371	2.3	1.28	1.7
	600	10.4	F092004006010P00	232	360	445	2.7	1.28	12.5
	700	10.4	F092004007010P00	271	420	519	3.1	1.28	14.3
	800	10.4	F092004008010P00	309	481	594	3.6	1.28	16.4
	900	10.4	F092004009010P00	348	541	668	4.0	1.28	17.8
	1000	10.4	F092004010010P00	387	600	742	4.5	1.28	19.6
	1100	10.4	F092004011010P00	425	660	816	5.0	1.28	21.4

400

Höhe 400 mm	Länge	Tiefe	Artikelnummer	Systemtemperatur 55/45/20 °C	Systemtemperatur 70/55/20 °C	Systemtemperatur 75/65/20 °C	Volumen (l)	Exponent n	Gewicht (kg)
	1200	10.4	F092004012010P00	464	720	890	5.4	1.28	23.3
	1400	10.4	F092004014010P00	541	841	1039	6.3	1.28	26.8
	1600	10.4	F092004016010P00	619	961	1187	7.2	1.28	3.4
	1800	10.4	F092004018010P00	696	1081	1336	8.1	1.28	34.0
	2000	10.4	F092004020010P00	773	1201	1484	9.0	1.28	37.5
	2300	10.4	F092004023010P00	889	1381	1707	10.3	1.28	42.9
	2600	10.4	F092004026010P00	1005	1561	1929	11.7	1.28	48.3
	3000	10.4	F092004030010P00	1160	1801	2226	13.5	1.28	55.4
Typ 30									
	400	15.4	F093004004010P00	213	--	412	2.7	1.30	12.2
	500	15.4	F093004005010P00	266	--	516	3.4	1.30	14.7
	600	15.4	F093004006010P00	319	--	619	4.0	1.30	17.2
	700	15.4	F093004007010P00	372	--	722	4.7	1.30	19.7
	800	15.4	F093004008010P00	425	--	825	5.4	1.30	22.2
	900	15.4	F093004009010P00	478	--	928	6.0	1.30	24.7
	1000	15.4	F093004010010P00	531	--	1031	6.7	1.30	27.2
	1100	15.4	F093004011010P00	585	--	1134	7.4	1.30	29.7
	1200	15.4	F093004012010P00	638	--	1237	8.0	1.30	32.3
	1400	15.4	F093004014010P00	744	--	1443	9.4	1.30	37.2
	1600	15.4	F093004016010P00	850	--	1650	10.7	1.30	42.2
	1800	15.4	F093004018010P00	956	--	1856	12.1	1.30	47.2
	2000	15.4	F093004020010P00	1063	--	2062	13.4	1.30	52.2
	2300	15.4	F093004023010P00	1222	--	2371	15.4	1.30	59.7
	2600	15.4	F093004026010P00	1382	--	2681	17.4	1.30	67.1
	3000	15.4	F093004030010P00	1594	--	3093	20.1	1.30	77.1

500

Höhe 500 mm	Länge	Tiefe	Artikelnummer	Systemtemperatur 55/45/20 °C	Systemtemperatur 70/55/20 °C	Systemtemperatur 75/65/20 °C	Volumen (l)	Exponent n	Gewicht (kg)
Typ 10									
	500	4.9	F091005005001P00	131	205	253	1.4	1.28	8.0
	600	4.9	F091005006001P00	158	246	303	1.6	1.28	9.5
	900	4.9	F091005009001P00	236	369	455	2.4	1.28	13.7
	1000	4.9	F091005010001P00	263	410	505	2.7	1.28	15.1
	1100	4.9	F091005011001P00	289	451	556	3.0	1.28	16.5
	1200	4.9	F091005012001P00	315	492	606	3.2	1.28	17.9
	1800	4.9	F091005018001P00	473	738	909	4.9	1.28	26.1
	2000	4.9	F091005020001P00	526	820	1010	5.4	1.28	28.9
	2300	4.9	F091005023001P00	604	944	1162	6.2	1.28	34.5
	2600	4.9	F091005026001P00	683	1067	1313	7.0	1.28	38.9
	400	4.9	F091005004001P00	105	164	202	1.1	1.28	6.5
	700	4.9	F091005007001P00	184	287	354	1.9	1.28	10.9
	800	4.9	F091005008001P00	210	328	404	2.2	1.28	12.3
	1400	4.9	F091005014001P00	368	574	707	3.8	1.28	20.6
	1600	4.9	F091005016001P00	420	656	808	4.3	1.28	23.4
	3000	4.9	F091005030001P00	788	1231	1515	8.1	1.28	44.8
Typ 11									
	400	10.4	F092005004010P00	183	285	352	2.2	1.28	1.7
	500	10.4	F092005005010P00	229	356	440	2.8	1.28	13.0
	600	10.4	F092005006010P00	274	427	528	3.3	1.28	15.1
	700	10.4	F092005007010P00	320	498	616	3.9	1.28	17.3
	800	10.4	F092005008010P00	366	570	704	4.4	1.28	19.5
	900	10.4	F092005009010P00	412	641	792	5.0	1.28	21.8
	1000	10.4	F092005010010P00	457	712	880	5.5	1.28	24.0
	1100	10.4	F092005011010P00	503	783	968	6.0	1.28	26.2

500

Höhe 500 mm	Länge	Tiefe	Artikelnummer	Systemtemperatur 55/45/20 °C	Systemtemperatur 70/55/20 °C	Systemtemperatur 75/65/20 °C	Volumen (l)	Exponent n	Gewicht (kg)
	1200	10.4	F092005012010P00	549	855	1056	6.6	1.28	28.4
	1400	10.4	F092005014010P00	640	997	1232	7.7	1.28	32.8
	1600	10.4	F092005016010P00	732	1139	1408	8.8	1.28	37.3
	1800	10.4	F092005018010P00	823	1282	1584	9.9	1.28	41.7
	2000	10.4	F092005020010P00	915	1424	1760	11.0	1.28	46.1
	2300	10.4	F092005023010P00	1052	1638	2024	12.7	1.28	52.8
	2600	10.4	F092005026010P00	1189	1851	2288	14.3	1.28	59.4
	3000	10.4	F092005030010P00	1372	2136	2640	16.5	1.28	68.2
Typ 20									
	400	104	F092005004000300	183	286	352	2.2	1.28	9.3
	500	104	F092005005000300	229	357	440	2.8	1.28	11.5
	700	104	F092005007000300	320	500	616	3.9	1.28	15.8
	800	104	F092005008000300	366	572	704	4.4	1.28	18.0
	900	104	F092005009000300	412	643	792	5.0	1.28	2.2
	1000	104	F092005010000300	457	715	880	5.5	1.28	22.3
	1100	104	F092005011000300	503	786	968	6.0	1.28	24.5
	1200	104	F092005012000300	549	858	1056	6.6	1.28	26.7
	1400	104	F092005014000300	640	1000	1232	7.7	1.28	31.1
	1600	104	F092005016000300	732	1143	1408	8.8	1.28	35.3
	1800	104	F092005018000300	823	1286	1584	9.9	1.28	39.7
	2000	104	F092005020000300	915	1429	1760	11.0	1.28	44.1
	2300	104	F092005023000300	1052	1644	2024	12.7	1.28	5.5
	2600	104	F092005026000300	1189	1858	2288	14.3	1.28	57.5
Typ 30									
	400	15.4	F093005004010P00	251	--	488	3.3	1.30	14.8
	500	15.4	F093005005010P00	313	--	610	4.1	1.30	17.9

500

Höhe 500 mm	Länge	Tiefe	Artikelnummer	Systemtemperatur 55/45/20 °C	Systemtemperatur 70/55/20 °C	Systemtemperatur 75/65/20 °C	Volumen (l)	Exponent n	Gewicht (kg)
	600	15.4	F093005006010P00	376	--	731	4.9	1.30	21.2
	700	15.4	F093005007010P00	439	--	853	5.7	1.30	24.1
	800	15.4	F093005008010P00	501	--	975	6.6	1.30	27.2
	900	15.4	F093005009010P00	564	--	1097	7.4	1.30	3.3
	1000	15.4	F093005010010P00	627	--	1219	8.2	1.30	33.4
	1100	15.4	F093005011010P00	689	--	1341	9.0	1.30	36.5
	1200	15.4	F093005012010P00	752	--	1463	9.8	1.30	39.5
	1400	15.4	F093005014010P00	877	--	1707	11.5	1.30	45.7
	1600	15.4	F093005016010P00	1003	--	1950	13.1	1.30	51.9
	1800	15.4	F093005018010P00	1128	--	2194	14.8	1.30	58.6
	2000	15.4	F093005020010P00	1253	--	2438	16.4	1.30	64.2
	2300	15.4	F093005023010P00	1442	--	2804	18.9	1.30	73.5
	2600	15.4	F093005026010P00	1630	--	3169	21.3	1.30	82.8
	3000	15.4	F093005030010P00	1880	--	3657	24.6	1.30	95.1
	400	154	F093005004000300	251	395	488	3.3	1.30	11.7
	500	154	F093005005000300	313	493	610	4.1	1.30	14.8
	600	154	F093005006000300	376	592	731	4.9	1.30	17.8
	700	154	F093005007000300	439	691	853	5.7	1.30	2.8
	800	154	F093005008000300	501	789	975	6.6	1.30	23.8
	900	154	F093005009000300	564	888	1097	7.4	1.30	26.9
	1000	154	F093005010000300	627	986	1219	8.2	1.30	30.0
	1100	154	F093005011000300	689	1085	1341	9.0	1.30	32.9
	1400	154	F093005014000300	877	1381	1707	11.5	1.30	42.0
	1600	154	F093005016000300	1003	1578	1950	13.1	1.30	48.5
	1800	154	F093005018000300	1128	1776	2194	14.8	1.30	54.9

500

Höhe 500 mm	Länge	Tiefe	Artikelnummer	Systemtemperatur 55/45/20 °C	Systemtemperatur 70/55/20 °C	Systemtemperatur 75/65/20 °C	Volumen (l)	Exponent n	Gewicht (kg)
	2300	154	F093005023000300	1442	2269	2804	18.9	1.30	69.3
	2600	154	F093005026000300	1630	2565	3169	21.3	1.30	78.3

550

Höhe 550 mm	Länge	Tiefe	Artikelnummer	Systemtemperatur 55/45/20 °C	Systemtemperatur 70/55/20 °C	Systemtemperatur 75/65/20 °C	Volumen (l)	Exponent n	Gewicht (kg)
Typ 10									
	400	4.9	F091005504001P00	115	--	220	1.2	1.27	7.4
	500	4.9	F091005505001P00	144	--	275	1.5	1.27	8.9
	800	4.9	F091005508001P00	230	--	440	2.4	1.27	13.6
	900	4.9	F091005509001P00	258	--	495	2.7	1.27	15.1
	1000	4.9	F091005510001P00	287	--	550	3.0	1.27	16.6
	1100	4.9	F091005511001P00	316	--	605	3.3	1.27	18.2
	1600	4.9	F091005516001P00	460	--	880	4.8	1.27	25.9
	1800	4.9	F091005518001P00	517	--	990	5.4	1.27	28.9
	2000	4.9	F091005520001P00	574	--	1100	6.0	1.27	32.0
	2300	4.9	F091005523001P00	661	--	1265	6.9	1.27	37.9
	600	4.9	F091005506001P00	172	--	330	1.8	1.27	10.5
	700	4.9	F091005507001P00	201	--	385	2.1	1.27	12.0
	1200	4.9	F091005512001P00	345	--	660	3.6	1.27	19.7
	1400	4.9	F091005514001P00	402	--	770	4.2	1.27	22.2
	2600	4.9	F091005526001P00	747	--	1430	7.8	1.27	42.7
	3000	4.9	F091005530001P00	862	--	1650	9.0	1.27	49.1
Typ 11									
	400	10.4	F092005504010P00	197	307	379	2.4	1.28	11.7
	500	10.4	F092005505010P00	246	384	474	3.0	1.28	14.2
	600	10.4	F092005506010P00	295	460	569	3.7	1.28	16.8
	700	10.4	F092005507010P00	344	537	664	4.3	1.28	19.3
	800	10.4	F092005508010P00	394	613	758	4.9	1.28	21.9
	900	10.4	F092005509010P00	443	690	853	5.5	1.28	24.4
	1000	10.4	F092005510010P00	492	767	948	6.1	1.28	27.0
	1100	10.4	F092005511010P00	541	844	1043	6.7	1.28	29.5

550

Höhe 550 mm	Länge	Tiefe	Artikelnummer	Systemtemperatur 55/45/20 °C	Systemtemperatur 70/55/20 °C	Systemtemperatur 75/65/20 °C	Volumen (l)	Exponent n	Gewicht (kg)
	1200	10.4	F092005512010P00	591	921	1138	7.3	1.28	32.1
	1400	10.4	F092005514010P00	689	1074	1327	8.5	1.28	37.3
	1600	10.4	F092005516010P00	787	1228	1517	9.8	1.28	42.3
	1800	10.4	F092005518010P00	886	1381	1706	11.0	1.28	47.4
	2000	10.4	F092005520010P00	984	1534	1896	12.2	1.28	52.5
	2300	10.4	F092005523010P00	1132	1764	2180	14.0	1.28	6.2
	2600	10.4	F092005526010P00	1279	1995	2465	15.9	1.28	67.8
	3000	10.4	F092005530010P00	1476	2301	2844	18.3	1.28	78.3
Typ 30									
	400	15.4	F093005504010P00	269	--	524	3.6	1.30	16.2
	500	15.4	F093005505010P00	336	--	655	4.5	1.30	19.6
	600	15.4	F093005506010P00	404	--	786	5.4	1.30	23.1
	700	15.4	F093005507010P00	471	--	917	6.3	1.30	26.6
	800	15.4	F093005508010P00	538	--	1048	7.2	1.30	3.1
	900	15.4	F093005509010P00	605	--	1179	8.1	1.30	33.6
	1000	15.4	F093005510010P00	673	--	1310	9.0	1.30	37.1
	1100	15.4	F093005511010P00	740	--	1441	9.9	1.30	4.6
	1200	15.4	F093005512010P00	807	--	1572	10.8	1.30	44.2
	1400	15.4	F093005514010P00	942	--	1834	12.6	1.30	51.1
	1600	15.4	F093005516010P00	1076	--	2096	14.4	1.30	58.1
	1800	15.4	F093005518010P00	1211	--	2358	16.2	1.30	65.1
	2000	15.4	F093005520010P00	1345	--	2620	18.0	1.30	72.1
	2300	15.4	F093005523010P00	1547	--	3013	20.7	1.30	82.6
	2600	15.4	F093005526010P00	1749	--	3406	23.4	1.30	93.1
	3000	15.4	F093005530010P00	2018	--	3930	27.0	1.30	109.2

600

Höhe 600 mm	Länge	Tiefe	Artikelnummer	Systemtemperatur 55/45/20 °C	Systemtemperatur 70/55/20 °C	Systemtemperatur 75/65/20 °C	Volumen (l)	Exponent n	Gewicht (kg)
Typ 10									
	400	4.9	F091006004001P00	124	193	237	1.3	1.26	8.0
	500	4.9	F091006005001P00	155	241	296	1.6	1.26	9.7
	800	4.9	F091006008001P00	248	386	474	2.6	1.26	14.8
	900	4.9	F091006009001P00	279	434	533	2.9	1.26	16.5
	1000	4.9	F091006010001P00	310	482	592	3.2	1.26	18.2
	1600	4.9	F091006016001P00	496	771	947	5.1	1.26	28.3
	1800	4.9	F091006018001P00	558	868	1066	5.8	1.26	31.7
	2000	4.9	F091006020001P00	621	964	1184	6.4	1.26	35.1
	3000	4.9	F091006030001P00	931	1446	1776	9.6	1.26	53.5
	600	4.9	F091006006001P00	186	289	355	1.9	1.26	11.4
	700	4.9	F091006007001P00	217	337	414	2.2	1.26	13.1
	1100	4.9	F091006011001P00	341	530	651	3.5	1.26	19.9
	1200	4.9	F091006012001P00	372	578	710	3.8	1.26	21.6
	1400	4.9	F091006014001P00	434	675	829	4.5	1.26	23.8
	2300	4.9	F091006023001P00	714	1109	1362	7.4	1.26	41.3
	2600	4.9	F091006026001P00	807	1253	1539	8.3	1.26	46.5
Typ 11									
	400	10.4	F092006004010P00	210	329	406	2.6	1.29	13.2
	500	10.4	F092006005010P00	263	411	508	3.3	1.29	15.9
	600	10.4	F092006006010P00	316	493	609	4.0	1.29	18.6
	700	10.4	F092006007010P00	368	575	711	4.6	1.29	21.2
	800	10.4	F092006008010P00	421	657	812	5.3	1.29	23.9
	900	10.4	F092006009010P00	474	740	914	5.9	1.29	26.6
	1000	10.4	F092006010010P00	526	821	1015	6.6	1.29	29.3
	1100	10.4	F092006011010P00	579	904	1117	7.3	1.29	32.2

600

Höhe 600 mm	Länge	Tiefe	Artikelnummer	Systemtemperatur 55/45/20 °C	Systemtemperatur 70/55/20 °C	Systemtemperatur 75/65/20 °C	Volumen (l)	Exponent n	Gewicht (kg)
	1200	10.4	F092006012010P00	631	986	1218	7.9	1.29	34.7
	1400	10.4	F092006014010P00	737	1150	1421	9.2	1.29	5.0
	1600	10.4	F092006016010P00	842	1314	1624	10.6	1.29	45.5
	1800	10.4	F092006018010P00	947	1478	1827	11.9	1.29	5.9
	2000	10.4	F092006020010P00	1052	1643	2030	13.2	1.29	56.2
	2300	10.4	F092006023010P00	1210	1889	2335	15.2	1.29	64.3
	2600	10.4	F092006026010P00	1368	2135	2639	17.2	1.29	72.5
	3000	10.4	F092006030010P00	1579	2464	3045	19.8	1.29	83.2
Typ 20									
	400	104	F092006004000300	210	329	406	2.6	1.29	11.5
	500	104	F092006005000300	263	412	508	3.3	1.29	14.2
	600	104	F092006006000300	316	494	609	4.0	1.29	16.8
	700	104	F092006007000300	368	576	711	4.6	1.29	19.5
	800	104	F092006008000300	421	659	812	5.3	1.29	22.1
	900	104	F092006009000300	474	741	914	5.9	1.29	24.8
	1000	104	F092006010000300	526	824	1015	6.6	1.29	27.4
	1100	104	F092006011000300	579	906	1117	7.3	1.29	3.9
	1400	104	F092006014000300	737	1153	1421	9.2	1.29	38.4
	1600	104	F092006016000300	842	1318	1624	10.6	1.29	43.3
	1800	104	F092006018000300	947	1482	1827	11.9	1.29	48.6
	2000	104	F092006020000300	1052	1647	2030	13.2	1.29	53.9
	2300	104	F092006023000300	1210	1894	2335	15.2	1.29	61.9
	2600	104	F092006026000300	1368	2141	2639	17.2	1.29	69.8
	3000	104	F092006030000300	1579	2471	3045	19.8	1.29	8.5
Typ 30									
	400	15.4	F093006004010P00	287	--	560	3.9	1.31	18.3

600

Höhe 600 mm	Länge	Tiefe	Artikelnummer	Systemtemperatur 55/45/20 °C	Systemtemperatur 70/55/20 °C	Systemtemperatur 75/65/20 °C	Volumen (l)	Exponent n	Gewicht (kg)
	500	15.4	F093006005010P00	359	--	700	4.9	1.31	21.8
	600	15.4	F093006006010P00	431	--	840	5.9	1.31	25.5
	700	15.4	F093006007010P00	503	--	980	6.9	1.31	29.3
	800	15.4	F093006008010P00	574	--	1120	7.8	1.31	33.6
	900	15.4	F093006009010P00	646	--	1260	8.8	1.31	36.8
	1000	15.4	F093006010010P00	718	--	1400	9.8	1.31	4.6
	1100	15.4	F093006011010P00	790	--	1540	10.8	1.31	44.3
	1200	15.4	F093006012010P00	862	--	1680	11.8	1.31	48.8
	1400	15.4	F093006014010P00	1005	--	1960	13.7	1.31	55.6
	1600	15.4	F093006016010P00	1149	--	2240	15.7	1.31	64.0
	1800	15.4	F093006018010P00	1292	--	2520	17.6	1.31	7.6
	2000	15.4	F093006020010P00	1436	--	2800	19.6	1.31	78.1
	2300	15.4	F093006023010P00	1651	--	3220	22.5	1.31	89.4
	2600	15.4	F093006026010P00	1867	--	3640	25.5	1.31	1.7
	3000	15.4	F093006030010P00	2154	--	4200	29.4	1.31	115.7
	400	154	F093006004000300	287	453	560	3.9	1.31	14.4
	600	154	F093006006000300	431	679	840	5.9	1.31	21.8
	700	154	F093006007000300	503	792	980	6.9	1.31	25.5
	1000	154	F093006010000300	718	1132	1400	9.8	1.31	36.5
	1200	154	F093006012000300	862	1358	1680	11.8	1.31	43.9
	1400	154	F093006014000300	1005	1585	1960	13.7	1.31	51.3
	1600	154	F093006016000300	1149	1811	2240	15.7	1.31	58.7
	1800	154	F093006018000300	1292	2038	2520	17.6	1.31	66.8
	2000	154	F093006020000300	1436	2264	2800	19.6	1.31	73.5
	2300	154	F093006023000300	1651	2604	3220	22.5	1.31	84.5

600

Höhe 600 mm	Länge	Tiefe	Artikelnummer	Systemtemperatur 55/45/20 °C	Systemtemperatur 70/55/20 °C	Systemtemperatur 75/65/20 °C	Volumen (l)	Exponent n	Gewicht (kg)
	3000	154	F093006030000300	2154	3396	4200	29.4	1.31	11.4

900

Höhe 900 mm	Länge	Tiefe	Artikelnummer	Systemtemperatur 55/45/20 °C	Systemtemperatur 70/55/20 °C	Systemtemperatur 75/65/20 °C	Volumen (l)	Exponent n	Gewicht (kg)
Typ 10									
	500	4.9	F091009005001P00	214	333	410	2.3	1.28	13.8
	600	4.9	F091009006001P00	256	400	492	2.7	1.28	16.3
	700	4.9	F091009007001P00	299	466	574	3.1	1.28	18.9
	1000	4.9	F091009010001P00	427	666	820	4.5	1.28	26.4
	1100	4.9	F091009011001P00	470	733	902	5.0	1.28	29.0
	1200	4.9	F091009012001P00	513	800	984	5.4	1.28	31.5
	1400	4.9	F091009014001P00	598	933	1148	6.3	1.28	36.5
	2000	4.9	F091009020001P00	854	1333	1640	9.0	1.28	51.7
	400	4.9	F091009004001P00	171	267	328	1.8	1.28	11.3
	800	4.9	F091009008001P00	342	533	656	3.6	1.28	21.4
	900	4.9	F091009009001P00	384	600	738	4.0	1.28	23.9
	1600	4.9	F091009016001P00	683	1066	1312	7.2	1.28	41.6
	1800	4.9	F091009018001P00	769	1199	1476	8.1	1.28	46.6
Typ 11									
	400	10.4	F092009004010P00	295	456	564	3.6	1.27	18.3
	500	10.4	F092009005010P00	368	571	706	4.5	1.27	22.2
	600	10.4	F092009006010P00	442	685	847	5.4	1.27	26.2
	700	10.4	F092009007010P00	516	799	988	6.3	1.27	3.2
	800	10.4	F092009008010P00	589	914	1129	7.2	1.27	34.1
	900	10.4	F092009009010P00	663	1028	1270	8.1	1.27	38.1
	1000	10.4	F092009010010P00	736	1142	1411	9.0	1.27	42.8
	1100	10.4	F092009011010P00	810	1256	1552	9.9	1.27	46.5
	1200	10.4	F092009012010P00	884	1370	1693	10.8	1.27	5.3
	1400	10.4	F092009014010P00	1031	1598	1975	12.6	1.27	58.0
	1600	10.4	F092009016010P00	1178	1827	2258	14.4	1.27	65.9

900

Höhe 900 mm	Länge	Tiefe	Artikelnummer	Systemtemperatur 55/45/20 °C	Systemtemperatur 70/55/20 °C	Systemtemperatur 75/65/20 °C	Volumen (l)	Exponent n	Gewicht (kg)
	1800	10.4	F092009018010P00	1326	2055	2540	16.2	1.27	73.8
	2000	10.4	F092009020010P00	1473	2284	2822	18.0	1.27	81.8
Typ 20									
	400	104	F092009004000300	295	459	564	3.6	1.27	15.9
	600	104	F092009006000300	442	688	847	5.4	1.27	23.7
	700	104	F092009007000300	516	803	988	6.3	1.27	27.6
	800	104	F092009008000300	589	918	1129	7.2	1.27	31.6
	900	104	F092009009000300	663	1033	1270	8.1	1.27	35.5
	1100	104	F092009011000300	810	1262	1552	9.9	1.27	43.4
	1200	104	F092009012000300	884	1377	1693	10.8	1.27	47.3
	1400	104	F092009014000300	1031	1606	1975	12.6	1.27	55.1
	1600	104	F092009016000300	1178	1836	2258	14.4	1.27	63.0
	1800	104	F092009018000300	1326	2065	2540	16.2	1.27	7.8
	2000	104	F092009020000300	1473	2295	2822	18.0	1.27	78.7
Typ 30									
	400	15.4	F093009004010P00	394	--	771	5.3	1.32	24.7
	500	15.4	F093009005010P00	492	--	964	6.7	1.32	3.2
	600	15.4	F093009006010P00	591	--	1156	8.0	1.32	35.7
	700	15.4	F093009007010P00	689	--	1349	9.3	1.32	41.3
	800	15.4	F093009008010P00	787	--	1542	10.6	1.32	46.8
	900	15.4	F093009009010P00	886	--	1734	12.0	1.32	52.3
	1000	15.4	F093009010010P00	984	--	1927	13.3	1.32	57.8
	1100	15.4	F093009011010P00	1083	--	2120	14.6	1.32	63.3
	1200	15.4	F093009012010P00	1181	--	2312	16.0	1.32	68.8
	1400	15.4	F093009014010P00	1378	--	2698	18.6	1.32	79.8
	1600	15.4	F093009016010P00	1575	--	3083	21.3	1.32	9.8

900

Höhe 900 mm	Länge	Tiefe	Artikelnummer	Systemtemperatur 55/45/20 °C	Systemtemperatur 70/55/20 °C	Systemtemperatur 75/65/20 °C	Volumen (l)	Exponent n	Gewicht (kg)
	1800	15.4	F093009018010P00	1772	--	3469	23.9	1.32	103.9
	2000	15.4	F093009020010P00	1968	--	3854	26.6	1.32	113.0
	400	154	F093009004000300	394	622	771	5.3	1.32	19.7
	500	154	F093009005000300	492	778	964	6.7	1.32	25.1
	600	154	F093009006000300	591	934	1156	8.0	1.32	3.6
	700	154	F093009007000300	689	1089	1349	9.3	1.32	36.5
	800	154	F093009008000300	787	1245	1542	10.6	1.32	41.5
	900	154	F093009009000300	886	1401	1734	12.0	1.32	46.9
	1000	154	F093009010000300	984	1556	1927	13.3	1.32	52.4
	1400	154	F093009014000300	1378	2179	2698	18.6	1.32	74.2
	1600	154	F093009016000300	1575	2490	3083	21.3	1.32	85.7
	1800	154	F093009018000300	1772	2801	3469	23.9	1.32	96.0
	2000	154	F093009020000300	1968	3112	3854	26.6	1.32	109.0

950

Höhe 950 mm	Länge	Tiefe	Artikelnummer	Systemtemperatur 55/45/20 °C	Systemtemperatur 70/55/20 °C	Systemtemperatur 75/65/20 °C	Volumen (l)	Exponent n	Gewicht (kg)
Typ 11									
	400	10.4	F092009504010P00	300	466	576	3.7	1.28	17.2
	500	10.4	F092009505010P00	375	583	720	4.7	1.28	21.4
	600	10.4	F092009506010P00	450	699	864	5.6	1.28	25.7
	700	10.4	F092009507010P00	525	816	1008	6.5	1.28	30.0
	800	10.4	F092009508010P00	600	932	1152	7.4	1.28	34.3
	900	10.4	F092009509010P00	676	1049	1296	8.4	1.28	38.6
	1000	10.4	F092009510010P00	751	1165	1440	9.3	1.28	42.9
	1100	10.4	F092009511010P00	826	1282	1584	10.2	1.28	47.2
	1200	10.4	F092009512010P00	901	1398	1728	11.2	1.28	51.5
	1400	10.4	F092009514010P00	1051	1631	2016	13.0	1.28	60.1
	1600	10.4	F092009516010P00	1201	1864	2304	14.9	1.28	68.6
	1800	10.4	F092009518010P00	1351	2097	2592	16.7	1.28	77.2
	2000	10.4	F092009520010P00	1501	2331	2880	18.6	1.28	85.8
Typ 30									
	400	15.4	F093009504010P00	401	--	786	5.6	1.32	23.8
	500	15.4	F093009505010P00	502	--	983	7.0	1.32	29.7
	600	15.4	F093009506010P00	602	--	1179	8.4	1.32	35.6
	700	15.4	F093009507010P00	702	--	1376	9.8	1.32	41.6
	800	15.4	F093009508010P00	802	--	1572	11.2	1.32	47.5
	900	15.4	F093009509010P00	903	--	1769	12.6	1.32	53.5
	1000	15.4	F093009510010P00	1003	--	1965	14.0	1.32	59.4
	1100	15.4	F093009511010P00	1103	--	2162	15.4	1.32	65.3
	1200	15.4	F093009512010P00	1204	--	2358	16.8	1.32	71.3
	1400	15.4	F093009514010P00	1404	--	2751	19.6	1.32	83.2
	1600	15.4	F093009516010P00	1605	--	3144	22.4	1.32	95.0

950

Höhe 950 mm	Länge	Tiefe	Artikelnummer	Systemtemperatur 55/45/20 °C	Systemtemperatur 70/55/20 °C	Systemtemperatur 75/65/20 °C	Volumen (l)	Exponent n	Gewicht (kg)
	1800	15.4	F093009518010P00	1805	--	3537	25.2	1.32	106.9
	2000	15.4	F093009520010P00	2006	--	3930	28.0	1.32	118.8