Datenblatt
2026-10-28

Compact Hygiene

Der Hygiene Heizkörper ist ein hygienezertifizierter Flachheizkörp...

- Leicht zu reinigen
- Lange Haltbarkeit
- Hygienisches Design
- Heizeffizienz
- Vielseitige Montagemöglichkeiten

Der Hygiene Heizkörper ist ein hygienezertifizierter Flachheizkörper für geschlossene warmwasserbasierte Heizsysteme. Er wird ohne innenliegende Konvektionsbleche geliefert, wodurch er leicht zu reinigen ist. Halterungen sowie Blind- und Entlüftungsstopfen sind im Lieferumfang enthalten.
Standardausführung in weiß - RAL 9016.

Anwendungsbereich
Der Hygiene Heizkörper ist ein hygienezertifizierter Flachheizkörper für geschlossene warmwasserbasierte Heizsysteme. Er wird ohne innenliegende Konvektionsbleche geliefert, wodurch er leicht zu reinigen ist. Halterungen sowie Blind- und Entlüftungsstopfen sind im Lieferumfang enthalten. Standardausführung in weiß - RAL 9016.

Dimensionierung
Für die richtige Produktauswahl oder weitere Infos nutzen Sie bitte unsere technischen Unterlagen, Produkthandbücher, unseren Planungsservice oder kontaktieren Sie uns via E-Mail oder Telefon.

Verwendung

Der Hygiene Heizkörper ist ein hygienezertifizierter Flachheizkörper für geschlossene warmwasserbasierte Heizsysteme. Er wird ohne innenliegende Konvektionsbleche geliefert, wodurch er leicht zu reinigen ist. Halterungen sowie Blind- und Entlüftungsstopfen sind im Lieferumfang enthalten. Standardausführung in weiß - RAL 9016.

Ausschreibungstext
Der Hygiene Heizkörper ist ein hygienezertifizierter Flachheizkörper für geschlossene warmwasserbasierte Heizsysteme. Er wird ohne innenliegende Konvektionsbleche geliefert, wodurch er leicht zu reinigen ist. Halterungen sowie Blind- und Entlüftungsstopfen sind im Lieferumfang enthalten. Standardausführung in weiß - RAL 9016.

Spezifikationen

EIGENSCHAFTEN	EINHEIT	WERTE
ETIM-Klasse		EC011022
Material		Stahl
Typ		10, 11, 20, 22, 30
Bauart		profiliert
Maximaler Betriebsdruck	bar	10
Anzahl der Standardanschlüsse		4
Wärmeleistung nach DIN EN 442 zertifiziert		Ja
Max. Betriebstemperatur	°C	110
Standardfarbe		Ja
Farbe		weiß
RAL-Nummer		9016
Ziergitter		Ja
Seitenteile		Ja
Glanzgrad		glänzend
Gewindemaß (Zoll)		1/2 Zoll
Gewindeanschluss		Innengewinde
Mit Einpunktanschluss		Ja
Mit Entlüftungsanschluss		Ja
Mit Entlüftungsventil		Ja
Mit Entleerungsmöglichkeit		Ja

Dokumente

DOKUMENTE	DOKUMENTENTYP	LINK
Gesamtprospekt Purmo Produktkatalog	ProductCatalog	https://asset.productmarketingcloud.com/api/assetstorage/3577_2fa18b7b-6b77-472f-80d4-925ab66fb184
Garantiebedingungen Heizkörper, Konvektoren und andere Komponenten	Warranty	https://asset.productmarketingcloud.com/api/assetstorage/3577_0b2455b1-4f72-4336-9409-00a3bb24227d
Montageanleitung FZ-Halterungen für Flachheizkörper	Installation	https://asset.productmarketingcloud.com/api/assetstorage/3577_40b8e51f-c96a-48bf-80ee-9adbe248dcac
Montageanleitung Schnellmontage-Set	Installation	https://asset.productmarketingcloud.com/api/assetstorage/3577_a03319f4-b913-485e-8b9e-437f1dde6ab3
Leistungskalkulator Flachheizkörper	TechDia	https://asset.productmarketingcloud.com/api/assetstorage/3577_2da398bb-5820-4a58-af2d-62333aa4e65e

Ressourcen

ProductImage - Compact Hygiene

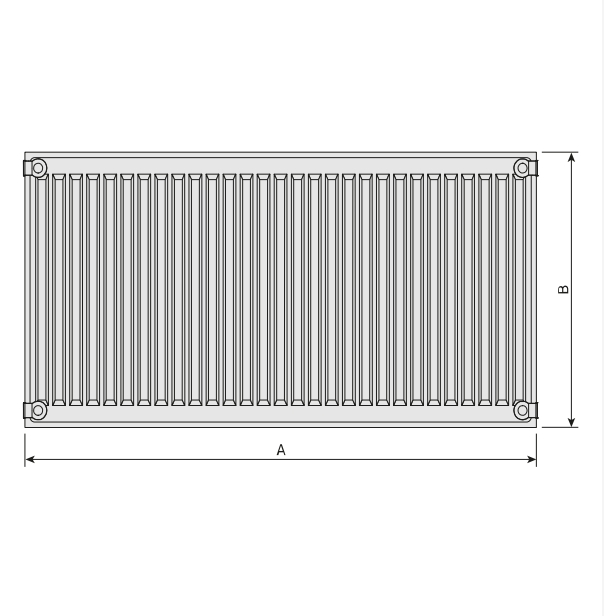

DimensionalDrawing - PR-Hygiene-RV-T10-0924

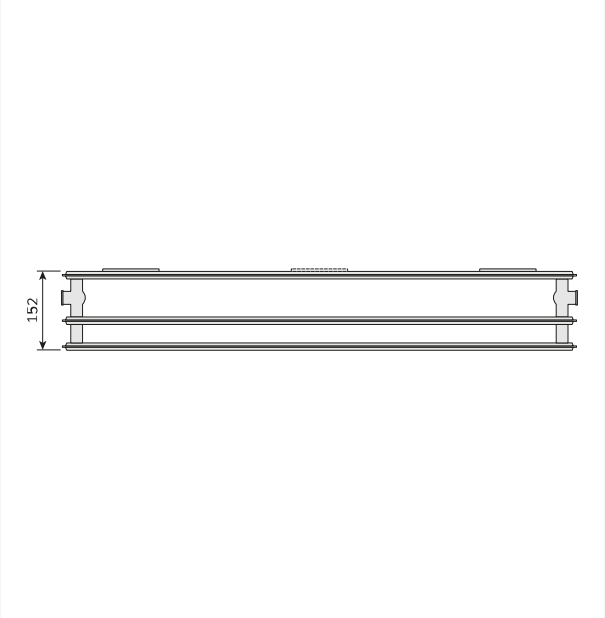

DimensionalDrawing - Hygiene, type 30, top view

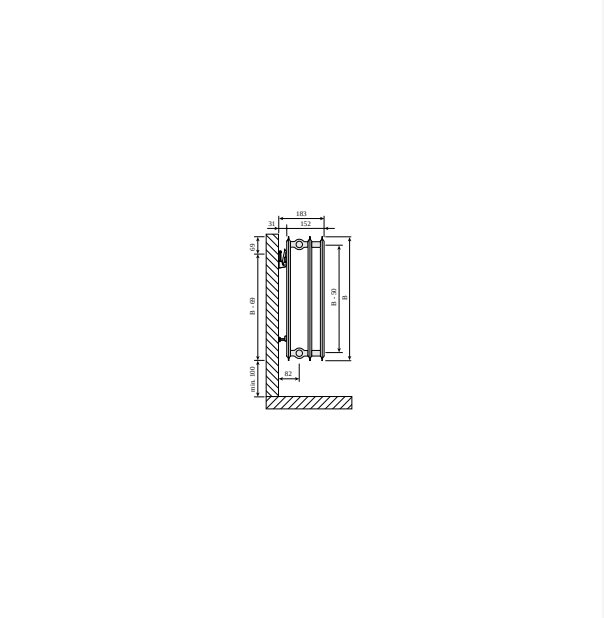

DimensionalDrawing - Drawing PR Hygiene T30 SV SSMS

Ressourcen

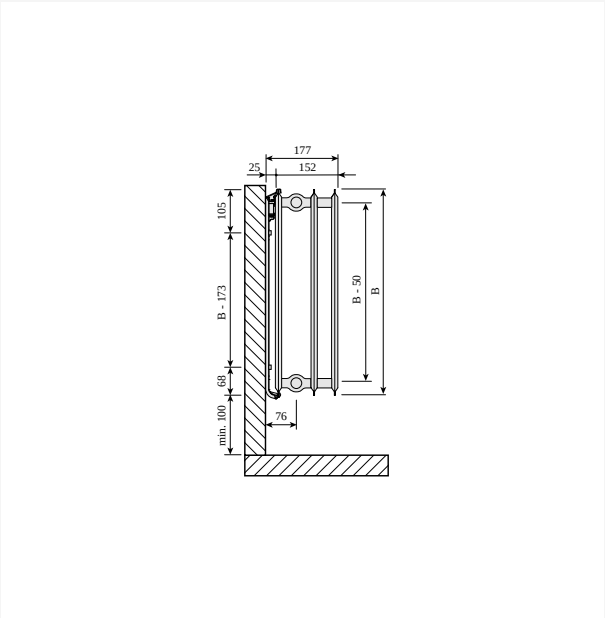

DimensionalDrawing - Hygiene, type 30, side view with Monclac wall brackets

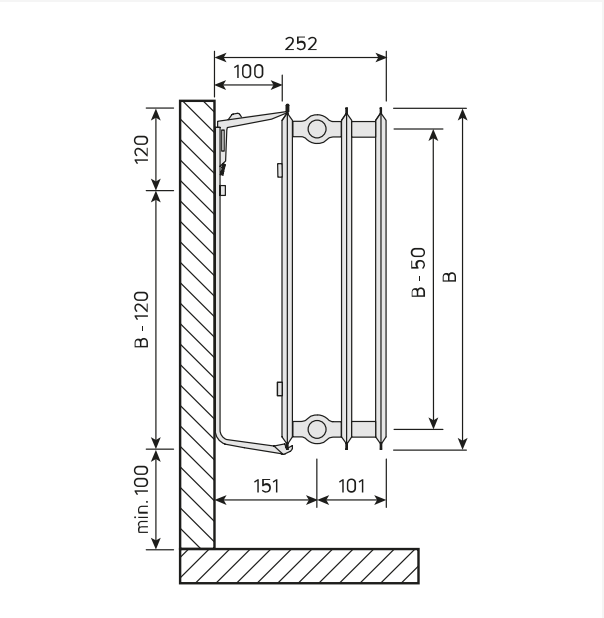

DimensionalDrawing - Hygiene, type 30, side view

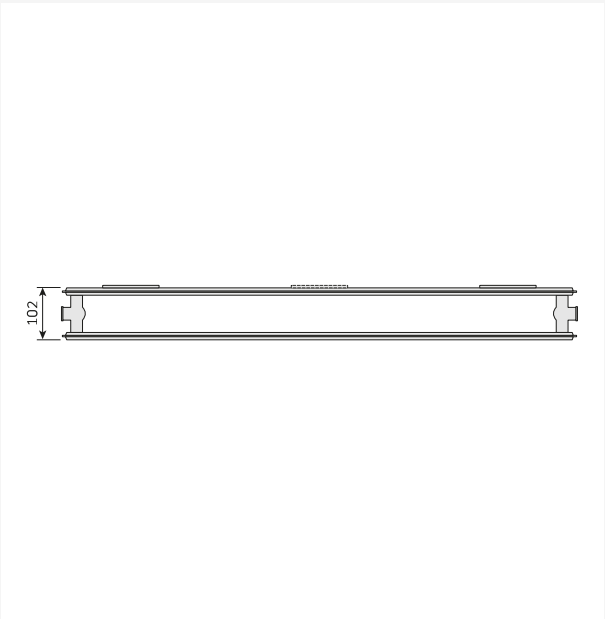

DimensionalDrawing - Hygiene, type 20, top view

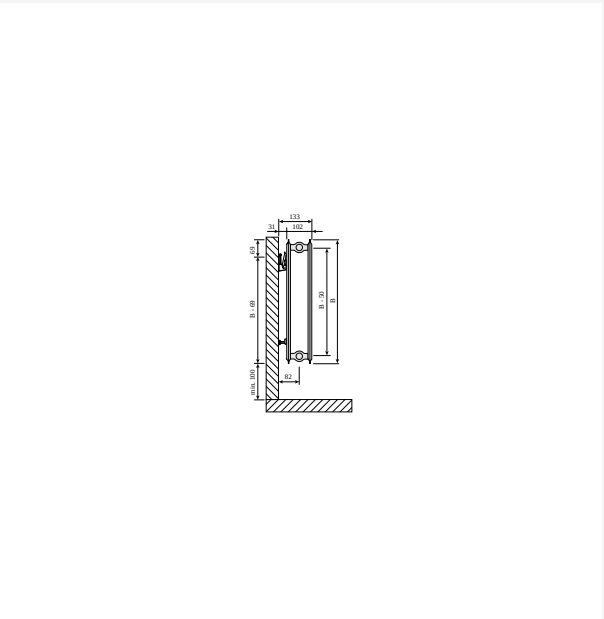

DimensionalDrawing - Drawing PR Hygiene T20 SV SSMS

Ressourcen

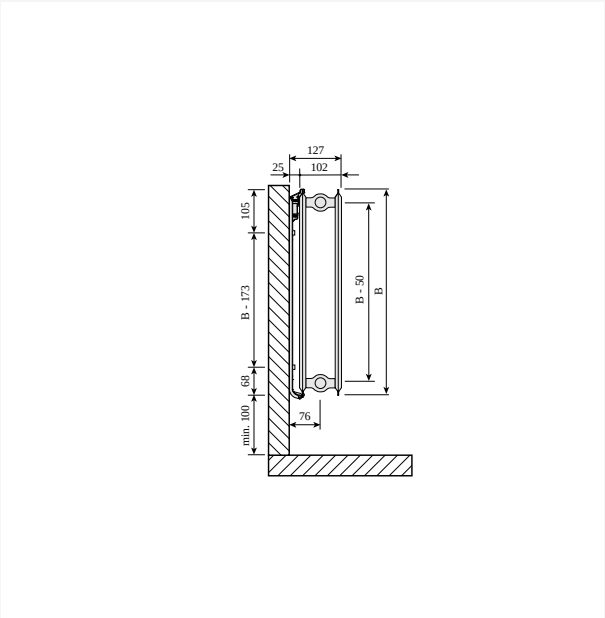

DimensionalDrawing - Hygiene, type 20, side view with Monclac wall brackets

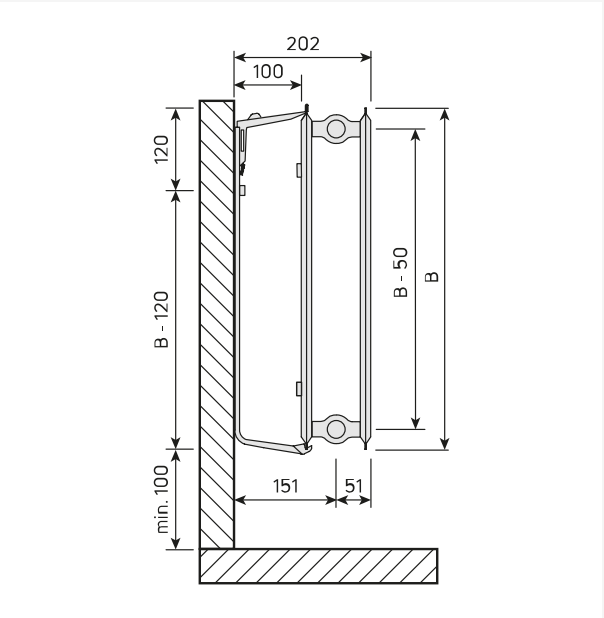

DimensionalDrawing - Hygiene, type 20, side view

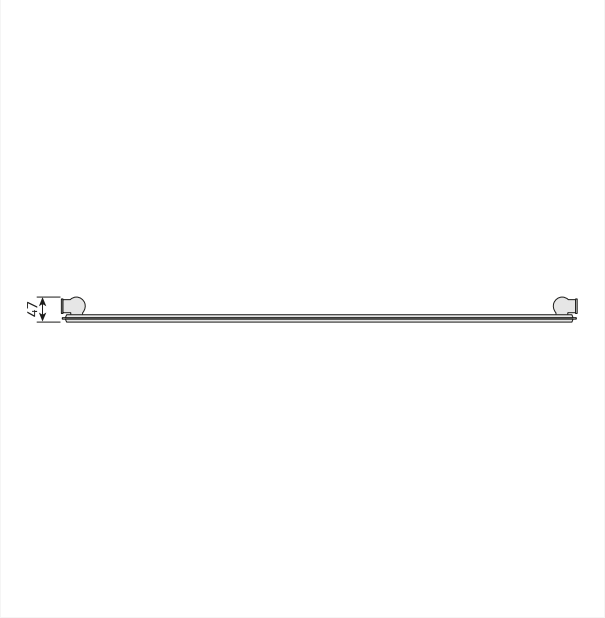

DimensionalDrawing - Hygiene, type 10, top view

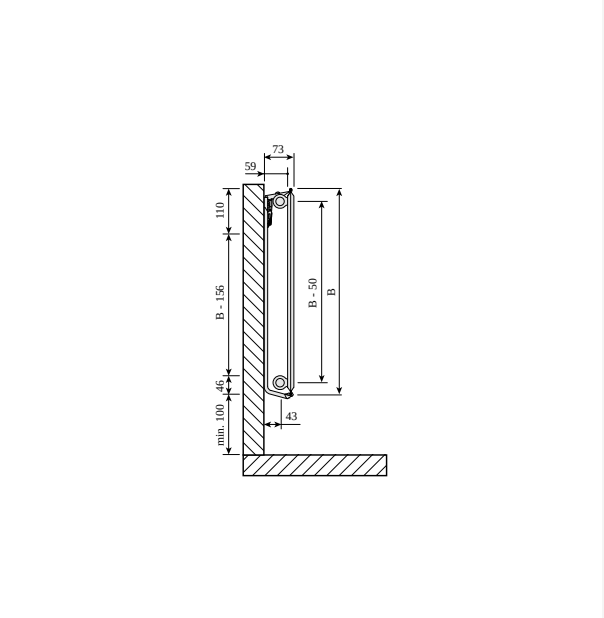

DimensionalDrawing - Hygiene, type 10, side view with Monclac wall brackets

Ressourcen

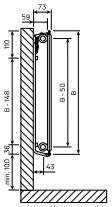

DimensionalDrawing - Hygiene type 10, side view, MCK

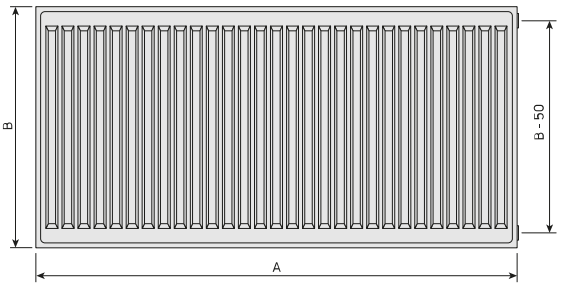

DimensionalDrawing - Hygiene, front view

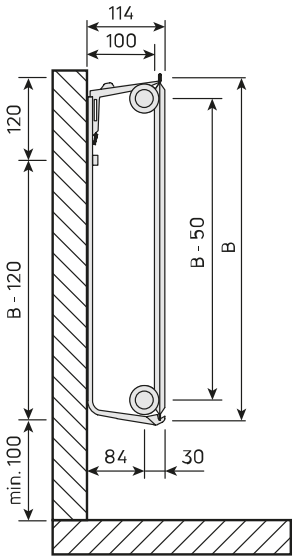

DimensionalDrawing - Hygiene, type 10, side view

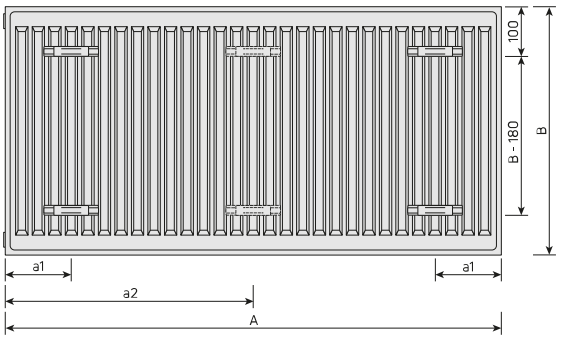

DimensionalDrawing - Hygiene, back view

Ressourcen

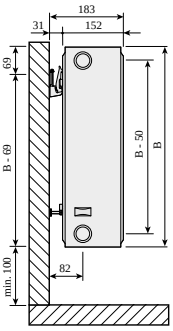

DimensionalDrawing - Compact Typen 30 und 33, Seitenansicht

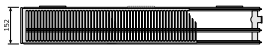

DimensionalDrawing - Hygiene Plan Compact type 30, top view

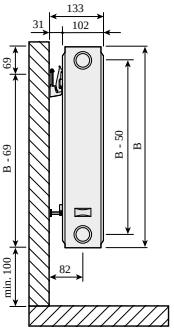

DimensionalDrawing - Compact Typen 20 und 22, Seitenansicht

DimensionalDrawing - Hygiene Compact type 20, top view

Verwandte Produkte

Luft- und Blindstopfenset

Lackstift

Entlüftungsstopfen

FZ-Halterungen Flachheizkörper

Handtuchstange für Plan

300

Höhe 300 mm	Länge	Tiefe	Artikelnummer	Systemtemperatur 55/45/20 °C	Systemtemperatur 70/55/20 °C	Systemtemperatur 75/65/20 °C	Volumen (l)	Exponent n	Gewicht (kg)
Typ 10									
	400	4.7	F061003004001P00	70	112	139	0.7	1.34	2.5
	500	4.7	F061003005001P00	88	140	174	0.8	1.34	3.1
	600	4.7	F061003006001P00	105	168	209	1.0	1.34	3.7
	700	4.7	F061003007001P00	123	196	244	1.2	1.34	4.3
	800	4.7	F061003008001P00	140	224	278	1.4	1.34	5.0
	900	4.7	F061003009001P00	158	252	313	1.5	1.34	5.6
	1000	4.7	F061003010001P00	175	280	348	1.7	1.34	6.2
	1100	4.7	F061003011001P00	193	308	383	1.9	1.34	6.7
	1200	4.7	F061003012001P00	210	336	418	2.0	1.34	7.3
	1400	4.7	F061003014001P00	245	392	487	2.4	1.34	8.3
	1600	4.7	F061003016001P00	280	448	557	2.7	1.34	9.4
	1800	4.7	F061003018001P00	316	504	626	3.1	1.34	10.5
	2000	4.7	F061003020001P00	351	560	696	3.4	1.34	11.5
	2300	4.7	F061003023001P00	403	644	800	3.9	1.34	13.1
	2600	4.7	F061003026001P00	456	727	905	4.4	1.34	14.7
	3000	4.7	F061003030001P00	526	839	1044	5.1	1.34	16.8
Typ 11									
	400	10.2	F062003004010P00	131	203	252	1.4	1.28	5.9
	500	10.2	F062003005010P00	164	254	315	1.7	1.28	6.9
	700	10.2	F062003007010P00	229	356	441	2.4	1.28	9.1
	800	10.2	F062003008010P00	262	407	504	2.7	1.28	1.2
	900	10.2	F062003009010P00	295	458	567	3.1	1.28	11.3
	1000	10.2	F062003010010P00	327	509	630	3.4	1.28	12.4
	1400	10.2	F062003014010P00	458	712	882	4.8	1.28	16.8

300

Höhe 300 mm	Länge	Tiefe	Artikelnummer	Systemtemperatur 55/45/20 °C	Systemtemperatur 70/55/20 °C	Systemtemperatur 75/65/20 °C	Volumen (l)	Exponent n	Gewicht (kg)
	1600	10.2	F062003016010P00	524	814	1008	5.4	1.28	18.9
	1800	10.2	F062003018010P00	589	915	1134	6.1	1.28	21.1
	2000	10.2	F062003020010P00	655	1017	1260	6.8	1.28	23.3
	3000	10.2	F062003030010P00	982	1526	1890	10.2	1.28	34.2
	600	10.2	F062003006010P00	196	305	378	2.0	1.28	8.2
	1100	10.2	F062003011010P00	360	559	693	3.7	1.28	13.5
	1200	10.2	F062003012010P00	393	610	756	4.1	1.28	14.6
	2300	10.2	F062003023010P00	753	1170	1449	7.8	1.28	26.6
	2600	10.2	F062003026010P00	851	1322	1638	8.8	1.28	29.9
Typ 20									
	400	102	F062003004000300	131	205	252	1.4	1.28	4.9
	500	102	F062003005000300	164	256	315	1.7	1.28	6.0
	700	102	F062003007000300	229	358	441	2.4	1.28	8.2
	900	102	F062003009000300	295	460	567	3.1	1.28	1.2
	1000	102	F062003010000300	327	512	630	3.4	1.28	11.2
	1100	102	F062003011000300	360	563	693	3.7	1.28	12.3
	1200	102	F062003012000300	393	614	756	4.1	1.28	13.3
	1600	102	F062003016000300	524	818	1008	5.4	1.28	17.5
	1800	102	F062003018000300	589	921	1134	6.1	1.28	19.7
	2000	102	F062003020000300	655	1023	1260	6.8	1.28	21.7
	2300	102	F062003023000300	753	1177	1449	7.8	1.28	24.8
	2600	102	F062003026000300	851	1330	1638	8.8	1.28	28.0
	3000	102	F062003030000300	982	1535	1890	10.2	1.28	32.2
Typ 22									
	400	15.2	F063003004010P00	180	281	350	2.0	1.30	8.4
	500	15.2	F063003005010P00	225	351	437	2.5	1.30	1.7

300

Höhe 300 mm	Länge	Tiefe	Artikelnummer	Systemtemperatur 55/45/20 °C	Systemtemperatur 70/55/20 °C	Systemtemperatur 75/65/20 °C	Volumen (l)	Exponent n	Gewicht (kg)
	600	15.2	F063003006010P00	271	420	524	3.1	1.30	11.7
	700	15.2	F063003007010P00	316	491	612	3.6	1.30	13.3
	800	15.2	F063003008010P00	361	561	699	4.1	1.30	15.0
	900	15.2	F063003009010P00	406	631	787	4.6	1.30	16.6
	1000	15.2	F063003010010P00	451	701	874	5.1	1.30	18.2
	1100	15.2	F063003011010P00	496	771	961	5.6	1.30	19.8
	1200	15.2	F063003012010P00	541	842	1049	6.1	1.30	21.5
	1400	15.2	F063003014010P00	631	982	1224	7.1	1.30	24.7
	1600	15.2	F063003016010P00	721	1122	1398	8.2	1.30	28.0
	1800	15.2	F063003018010P00	812	1262	1573	9.2	1.30	31.3
	2000	15.2	F063003020010P00	902	1402	1748	10.2	1.30	34.6
	2300	15.2	F063003023010P00	1037	1613	2010	11.7	1.30	39.4
	2600	15.2	F063003026010P00	1172	1823	2272	13.3	1.30	44.3
	3000	15.2	F063003030010P00	1353	2104	2622	15.3	1.30	5.8
Typ 30									
	600	152	F063003006000300	271	425	524	3.1	1.30	9.7
	800	152	F063003008000300	361	566	699	4.1	1.30	12.8
	900	152	F063003009000300	406	637	787	4.6	1.30	14.3
	1100	152	F063003011000300	496	779	961	5.6	1.30	17.5
	1200	152	F063003012000300	541	850	1049	6.1	1.30	19.4
	1400	152	F063003014000300	631	991	1224	7.1	1.30	22.2
	2000	152	F063003020000300	902	1416	1748	10.2	1.30	31.6
	2300	152	F063003023000300	1037	1628	2010	11.7	1.30	36.3
	2600	152	F063003026000300	1172	1841	2272	13.3	1.30	5.0

400

Höhe 400 mm	Länge	Tiefe	Artikelnummer	Systemtemperatur 55/45/20 °C	Systemtemperatur 70/55/20 °C	Systemtemperatur 75/65/20 °C	Volumen (l)	Exponent n	Gewicht (kg)
Typ 10									
	400	4.7	F061004004001P00	91	145	180	0.9	1.33	3.1
	500	4.7	F061004005001P00	114	181	225	1.1	1.33	3.9
	600	4.7	F061004006001P00	137	217	269	1.3	1.33	4.7
	700	4.7	F061004007001P00	160	253	314	1.5	1.33	5.5
	800	4.7	F061004008001P00	183	290	359	1.8	1.33	6.2
	900	4.7	F061004009001P00	205	326	404	2.0	1.33	7.0
	1000	4.7	F061004010001P00	228	362	449	2.2	1.33	7.8
	1100	4.7	F061004011001P00	251	398	494	2.4	1.33	8.5
	1200	4.7	F061004012001P00	274	434	539	2.6	1.33	9.2
	1400	4.7	F061004014001P00	319	507	629	3.1	1.33	10.6
	1600	4.7	F061004016001P00	365	579	718	3.5	1.33	12.0
	1800	4.7	F061004018001P00	411	652	808	4.0	1.33	13.3
	2000	4.7	F061004020001P00	456	724	898	4.4	1.33	14.7
	2300	4.7	F061004023001P00	525	833	1033	5.1	1.33	16.8
	2600	4.7	F061004026001P00	593	941	1167	5.7	1.33	18.9
	3000	4.7	F061004030001P00	684	1086	1347	6.6	1.33	21.7
Typ 11									
	400	10.2	F062004004010P00	163	254	315	1.8	1.28	7.3
	600	10.2	F062004006010P00	245	381	472	2.7	1.28	1.2
	700	10.2	F062004007010P00	286	445	551	3.1	1.28	11.6
	800	10.2	F062004008010P00	327	509	630	3.6	1.28	13.0
	1100	10.2	F062004011010P00	449	699	866	5.0	1.28	17.3
	1200	10.2	F062004012010P00	490	762	944	5.4	1.28	18.7
	1400	10.2	F062004014010P00	572	890	1102	6.3	1.28	21.5
	1600	10.2	F062004016010P00	654	1016	1259	7.2	1.28	24.3

400

Höhe 400 mm	Länge	Tiefe	Artikelnummer	Systemtemperatur 55/45/20 °C	Systemtemperatur 70/55/20 °C	Systemtemperatur 75/65/20 °C	Volumen (l)	Exponent n	Gewicht (kg)
	2300	10.2	F062004023010P00	940	1461	1810	10.3	1.28	34.3
	2600	10.2	F062004026010P00	1062	1652	2046	11.7	1.28	38.5
	3000	10.2	F062004030010P00	1226	1906	2361	13.5	1.28	44.2
	500	10.2	F062004005010P00	204	318	394	2.3	1.28	8.7
	900	10.2	F062004009010P00	368	572	708	4.0	1.28	14.4
	1000	10.2	F062004010010P00	409	635	787	4.5	1.28	15.8
	1800	10.2	F062004018010P00	735	1144	1417	8.1	1.28	27.2
	2000	10.2	F062004020010P00	817	1271	1574	9.0	1.28	3.3
Typ 20									
	400	102	F062004004000300	163	256	315	1.8	1.28	6.1
	500	102	F062004005000300	204	319	394	2.3	1.28	7.5
	600	102	F062004006000300	245	383	472	2.7	1.28	8.9
	700	102	F062004007000300	286	447	551	3.1	1.28	1.2
	900	102	F062004009000300	368	575	708	4.0	1.28	13.3
	1000	102	F062004010000300	409	639	787	4.5	1.28	14.4
	1100	102	F062004011000300	449	703	866	5.0	1.28	15.7
	1200	102	F062004012000300	490	767	944	5.4	1.28	17.1
	1400	102	F062004014000300	572	894	1102	6.3	1.28	19.9
	1600	102	F062004016000300	654	1022	1259	7.2	1.28	22.6
	1800	102	F062004018000300	735	1150	1417	8.1	1.28	25.4
	2000	102	F062004020000300	817	1278	1574	9.0	1.28	28.1
	2300	102	F062004023000300	940	1469	1810	10.3	1.28	32.2
	2600	102	F062004026000300	1062	1661	2046	11.7	1.28	36.4
	3000	102	F062004030000300	1226	1916	2361	13.5	1.28	41.9
Typ 22									
	400	15.2	F063004004010P00	226	352	439	2.7	1.30	1.7

400

Höhe 400 mm	Länge	Tiefe	Artikelnummer	Systemtemperatur 55/45/20 °C	Systemtemperatur 70/55/20 °C	Systemtemperatur 75/65/20 °C	Volumen (l)	Exponent n	Gewicht (kg)
	500	15.2	F063004005010P00	283	440	549	3.4	1.30	12.8
	600	15.2	F063004006010P00	339	529	659	4.0	1.30	14.9
	700	15.2	F063004007010P00	396	617	769	4.7	1.30	17.4
	800	15.2	F063004008010P00	452	704	878	5.4	1.30	19.2
	900	15.2	F063004009010P00	509	793	988	6.0	1.30	21.3
	1000	15.2	F063004010010P00	565	881	1098	6.7	1.30	23.4
	1100	15.2	F063004011010P00	622	969	1208	7.4	1.30	25.6
	1200	15.2	F063004012010P00	678	1057	1318	8.0	1.30	27.7
	1400	15.2	F063004014010P00	791	1233	1537	9.4	1.30	31.9
	1600	15.2	F063004016010P00	904	1410	1757	10.7	1.30	36.2
	1800	15.2	F063004018010P00	1017	1585	1976	12.1	1.30	4.4
	2000	15.2	F063004020010P00	1130	1762	2196	13.4	1.30	44.7
	2300	15.2	F063004023010P00	1300	2026	2525	15.4	1.30	51.4
	2600	15.2	F063004026010P00	1469	2291	2855	17.4	1.30	57.5
	3000	15.2	F063004030010P00	1695	2643	3294	20.1	1.30	66.0
Typ 30									
	400	152	F063004004000300	226	356	439	2.7	1.30	8.4
	500	152	F063004005000300	283	444	549	3.4	1.30	1.5
	600	152	F063004006000300	339	533	659	4.0	1.30	12.5
	700	152	F063004007000300	396	622	769	4.7	1.30	14.5
	800	152	F063004008000300	452	711	878	5.4	1.30	16.6
	900	152	F063004009000300	509	800	988	6.0	1.30	18.6
	1000	152	F063004010000300	565	889	1098	6.7	1.30	2.7
	1200	152	F063004012000300	678	1067	1318	8.0	1.30	24.8
	1600	152	F063004016000300	904	1422	1757	10.7	1.30	33.7
	1800	152	F063004018000300	1017	1600	1976	12.1	1.30	37.2

400

Höhe 400 mm	Länge	Tiefe	Artikelnummer	Systemtemperatur 55/45/20 °C	Systemtemperatur 70/55/20 °C	Systemtemperatur 75/65/20 °C	Volumen (l)	Exponent n	Gewicht (kg)
	2000	152	F063004020000300	1130	1778	2196	13.4	1.30	41.3
	2600	152	F063004026000300	1469	2311	2855	17.4	1.30	53.7
	3000	152	F063004030000300	1695	2666	3294	20.1	1.30	61.9

500

Höhe 500 mm	Länge	Tiefe	Artikelnummer	Systemtemperatur 55/45/20 °C	Systemtemperatur 70/55/20 °C	Systemtemperatur 75/65/20 °C	Volumen (l)	Exponent n	Gewicht (kg)
Typ 10									
	400	4.7	F061005004001P00	112	177	218	1.1	1.31	3.8
	500	4.7	F061005005001P00	140	221	273	1.4	1.31	4.8
	600	4.7	F061005006001P00	168	265	328	1.6	1.31	5.7
	700	4.7	F061005007001P00	196	309	382	1.9	1.31	6.7
	800	4.7	F061005008001P00	224	353	437	2.2	1.31	7.6
	900	4.7	F061005009001P00	252	397	491	2.4	1.31	8.6
	1000	4.7	F061005010001P00	280	441	546	2.7	1.31	9.5
	1100	4.7	F061005011001P00	308	486	601	3.0	1.31	10.4
	1200	4.7	F061005012001P00	336	530	655	3.2	1.31	11.3
	1400	4.7	F061005014001P00	392	618	764	3.8	1.31	13.1
	1600	4.7	F061005016001P00	448	706	874	4.3	1.31	14.9
	1800	4.7	F061005018001P00	504	795	983	4.9	1.31	16.7
	2000	4.7	F061005020001P00	560	883	1092	5.4	1.31	19.0
	2300	4.7	F061005023001P00	644	1015	1256	6.2	1.31	21.1
	2600	4.7	F061005026001P00	728	1148	1420	7.0	1.31	23.8
	3000	4.7	F061005030001P00	839	1324	1638	8.1	1.31	27.4
Typ 11									
	500	10.2	F062005005010P00	243	379	469	2.8	1.29	1.5
	600	10.2	F062005006010P00	292	455	563	3.3	1.29	12.3
	900	10.2	F062005009010P00	438	681	844	5.0	1.29	17.5
	1000	10.2	F062005010010P00	486	757	938	5.5	1.29	19.3
	1100	10.2	F062005011010P00	535	833	1032	6.0	1.29	21.4
	1200	10.2	F062005012010P00	584	909	1126	6.6	1.29	22.8
	1800	10.2	F062005018010P00	876	1363	1688	9.9	1.29	33.4
	2000	10.2	F062005020010P00	973	1514	1876	11.0	1.29	36.9

500

Höhe 500 mm	Länge	Tiefe	Artikelnummer	Systemtemperatur 55/45/20 °C	Systemtemperatur 70/55/20 °C	Systemtemperatur 75/65/20 °C	Volumen (l)	Exponent n	Gewicht (kg)
	2300	10.2	F062005023010P00	1119	1741	2157	12.7	1.29	42.6
	2600	10.2	F062005026010P00	1265	1969	2439	14.3	1.29	47.3
	400	10.2	F062005004010P00	195	303	375	2.2	1.29	8.8
	700	10.2	F062005007010P00	340	530	657	3.9	1.29	14.3
	800	10.2	F062005008010P00	389	605	750	4.4	1.29	15.8
	1400	10.2	F062005014010P00	681	1060	1313	7.7	1.29	26.3
	1600	10.2	F062005016010P00	778	1212	1501	8.8	1.29	29.8
	3000	10.2	F062005030010P00	1459	2272	2814	16.5	1.29	54.3
Typ 20									
	400	102	F062005004000300	195	304	375	2.2	1.29	7.4
	600	102	F062005006000300	292	457	563	3.3	1.29	1.8
	700	102	F062005007000300	340	533	657	3.9	1.29	12.5
	800	102	F062005008000300	389	609	750	4.4	1.29	14.2
	900	102	F062005009000300	438	685	844	5.0	1.29	15.9
	1000	102	F062005010000300	486	761	938	5.5	1.29	17.6
	1200	102	F062005012000300	584	913	1126	6.6	1.29	21.5
	1400	102	F062005014000300	681	1066	1313	7.7	1.29	24.5
	1800	102	F062005018000300	876	1370	1688	9.9	1.29	31.4
	2000	102	F062005020000300	973	1522	1876	11.0	1.29	34.7
	2600	102	F062005026000300	1265	1979	2439	14.3	1.29	45.0
	3000	102	F062005030000300	1459	2283	2814	16.5	1.29	51.8
Typ 22									
	400	15.2	F063005004010P00	269	420	524	3.3	1.31	12.9
	500	15.2	F063005005010P00	336	526	655	4.1	1.31	15.5
	600	15.2	F063005006010P00	403	630	785	4.9	1.31	18.2
	700	15.2	F063005007010P00	470	735	916	5.7	1.31	2.8

500

Höhe 500 mm	Länge	Tiefe	Artikelnummer	Systemtemperatur 55/45/20 °C	Systemtemperatur 70/55/20 °C	Systemtemperatur 75/65/20 °C	Volumen (l)	Exponent n	Gewicht (kg)
	800	15.2	F063005008010P00	538	840	1047	6.6	1.31	23.4
	900	15.2	F063005009010P00	605	945	1178	7.4	1.31	26.4
	1000	15.2	F063005010010P00	672	1050	1309	8.2	1.31	28.7
	1100	15.2	F063005011010P00	739	1155	1440	9.0	1.31	31.3
	1200	15.2	F063005012010P00	806	1260	1571	9.8	1.31	33.9
	1400	15.2	F063005014010P00	941	1471	1833	11.5	1.31	39.2
	1600	15.2	F063005016010P00	1075	1680	2094	13.1	1.31	44.4
	1800	15.2	F063005018010P00	1210	1890	2356	14.8	1.31	49.7
	2000	15.2	F063005020010P00	1344	2101	2618	16.4	1.31	54.9
	2300	15.2	F063005023010P00	1546	2416	3011	18.9	1.31	62.8
	2600	15.2	F063005026010P00	1747	2730	3403	21.3	1.31	7.7
	3000	15.2	F063005030010P00	2016	3151	3927	24.6	1.31	81.2
Typ 30									
	400	152	F063005004000300	269	424	524	3.3	1.31	10.0
	500	152	F063005005000300	336	529	655	4.1	1.31	12.4
	600	152	F063005006000300	403	635	785	4.9	1.31	15.0
	700	152	F063005007000300	470	741	916	5.7	1.31	17.5
	800	152	F063005008000300	538	847	1047	6.6	1.31	2.8
	1000	152	F063005010000300	672	1059	1309	8.2	1.31	25.2
	1100	152	F063005011000300	739	1165	1440	9.0	1.31	27.8
	1600	152	F063005016000300	1075	1694	2094	13.1	1.31	4.6
	2600	152	F063005026000300	1747	2753	3403	21.3	1.31	66.2
	3000	152	F063005030000300	2016	3176	3927	24.6	1.31	76.5

550

Höhe 550 mm	Länge	Tiefe	Artikelnummer	Systemtemperatur 55/45/20 °C	Systemtemperatur 70/55/20 °C	Systemtemperatur 75/65/20 °C	Volumen (l)	Exponent n	Gewicht (kg)
Typ 10									
	400	4.7	F061005504001P00	122	192	237	1.2	1.30	4.3
	500	4.7	F061005505001P00	153	240	297	1.5	1.30	5.3
	600	4.7	F061005506001P00	183	288	356	1.8	1.30	6.4
	700	4.7	F061005507001P00	214	336	415	2.1	1.30	7.5
	800	4.7	F061005508001P00	244	384	474	2.4	1.30	8.6
	900	4.7	F061005509001P00	275	432	534	2.7	1.30	9.6
	1000	4.7	F061005510001P00	305	480	593	3.0	1.30	10.7
	1100	4.7	F061005511001P00	336	528	652	3.3	1.30	11.6
	1200	4.7	F061005512001P00	366	576	712	3.6	1.30	12.6
	1400	4.7	F061005514001P00	427	672	830	4.2	1.30	14.6
	1600	4.7	F061005516001P00	488	768	949	4.8	1.30	16.5
	1800	4.7	F061005518001P00	549	864	1067	5.4	1.30	18.5
	2000	4.7	F061005520001P00	610	960	1186	6.0	1.30	20.4
	2300	4.7	F061005523001P00	702	1104	1364	6.9	1.30	23.3
	2600	4.7	F061005526001P00	794	1248	1542	7.8	1.30	26.2
	3000	4.7	F061005530001P00	916	1440	1779	9.0	1.30	28.5
Typ 11									
	400	10.2	F062005504010P00	210	327	405	2.4	1.29	9.6
	500	10.2	F062005505010P00	262	408	506	3.0	1.29	11.6
	800	10.2	F062005508010P00	420	654	810	4.9	1.29	17.8
	900	10.2	F062005509010P00	472	735	911	5.5	1.29	19.8
	1000	10.2	F062005510010P00	525	817	1012	6.1	1.29	21.8
	1100	10.2	F062005511010P00	577	899	1113	6.7	1.29	23.9
	1600	10.2	F062005516010P00	839	1307	1619	9.8	1.29	34.1
	1800	10.2	F062005518010P00	944	1471	1822	11.0	1.29	38.2

550

Höhe 550 mm	Länge	Tiefe	Artikelnummer	Systemtemperatur 55/45/20 °C	Systemtemperatur 70/55/20 °C	Systemtemperatur 75/65/20 °C	Volumen (l)	Exponent n	Gewicht (kg)
	2000	10.2	F062005520010P00	1049	1634	2024	12.2	1.29	42.3
	2300	10.2	F062005523010P00	1206	1879	2328	14.0	1.29	48.4
	3000	10.2	F062005530010P00	1574	2451	3036	18.3	1.29	62.8
	600	10.2	F062005506010P00	315	490	607	3.7	1.29	13.7
	700	10.2	F062005507010P00	367	572	708	4.3	1.29	15.7
	1200	10.2	F062005512010P00	629	980	1214	7.3	1.29	25.9
	1400	10.2	F062005514010P00	734	1144	1417	8.5	1.29	3.2
	2600	10.2	F062005526010P00	1364	2124	2631	15.9	1.29	54.6
Typ 20									
	400	102	F062005504000300	210	328	405	2.4	1.29	8.2
	500	102	F062005505000300	262	411	506	3.0	1.29	1.4
	600	102	F062005506000300	315	493	607	3.7	1.29	12.3
	700	102	F062005507000300	367	575	708	4.3	1.29	14.3
	900	102	F062005509000300	472	739	911	5.5	1.29	18.4
	1000	102	F062005510000300	525	821	1012	6.1	1.29	2.6
	1100	102	F062005511000300	577	903	1113	6.7	1.29	22.5
	1400	102	F062005514000300	734	1149	1417	8.5	1.29	28.6
	1800	102	F062005518000300	944	1478	1822	11.0	1.29	36.7
	2000	102	F062005520000300	1049	1642	2024	12.2	1.29	4.7
	2300	102	F062005523000300	1206	1888	2328	14.0	1.29	46.7
	3000	102	F062005530000300	1574	2463	3036	18.3	1.29	6.9
Typ 22									
	400	15.2	F063005504010P00	289	453	564	3.6	1.31	14.3
	500	15.2	F063005505010P00	362	566	705	4.5	1.31	17.2
	600	15.2	F063005506010P00	434	679	846	5.4	1.31	2.1
	700	15.2	F063005507010P00	506	792	987	6.3	1.31	23.5

550

Höhe 550 mm	Länge	Tiefe	Artikelnummer	Systemtemperatur 55/45/20 °C	Systemtemperatur 70/55/20 °C	Systemtemperatur 75/65/20 °C	Volumen (l)	Exponent n	Gewicht (kg)
	800	15.2	F063005508010P00	578	905	1128	7.2	1.31	26.0
	900	15.2	F063005509010P00	651	1018	1269	8.1	1.31	29.0
	1000	15.2	F063005510010P00	723	1131	1410	9.0	1.31	32.0
	1100	15.2	F063005511010P00	795	1244	1551	9.9	1.31	35.0
	1200	15.2	F063005512010P00	868	1358	1692	10.8	1.31	38.0
	1400	15.2	F063005514010P00	1012	1584	1974	12.6	1.31	44.0
	1600	15.2	F063005516010P00	1157	1810	2256	14.4	1.31	49.9
	1800	15.2	F063005518010P00	1301	2036	2538	16.2	1.31	55.9
	2000	15.2	F063005520010P00	1446	2263	2820	18.0	1.31	61.9
	2300	15.2	F063005523010P00	1663	2602	3243	20.7	1.31	8.0
	2600	15.2	F063005526010P00	1880	2941	3666	23.4	1.31	79.9
	3000	15.2	F063005530010P00	2169	3394	4230	27.0	1.31	91.9
Typ 30									
	600	152	F063005506000300	434	684	846	5.4	1.31	16.5
	800	152	F063005508000300	578	912	1128	7.2	1.31	22.4
	900	152	F063005509000300	651	1026	1269	8.1	1.31	25.3
	1000	152	F063005510000300	723	1140	1410	9.0	1.31	28.3
	1100	152	F063005511000300	795	1254	1551	9.9	1.31	31.2
	1200	152	F063005512000300	868	1368	1692	10.8	1.31	34.1
	1400	152	F063005514000300	1012	1596	1974	12.6	1.31	40.0
	1600	152	F063005516000300	1157	1824	2256	14.4	1.31	45.8
	1800	152	F063005518000300	1301	2052	2538	16.2	1.31	51.7
	2000	152	F063005520000300	1446	2280	2820	18.0	1.31	57.6
	2300	152	F063005523000300	1663	2622	3243	20.7	1.31	66.3
	3000	152	F063005530000300	2169	3420	4230	27.0	1.31	86.9

600

Höhe 600 mm	Länge	Tiefe	Artikelnummer	Systemtemperatur 55/45/20 °C	Systemtemperatur 70/55/20 °C	Systemtemperatur 75/65/20 °C	Volumen (l)	Exponent n	Gewicht (kg)
Typ 10									
	400	4.7	F061006004001P00	132	207	256	1.3	1.29	4.6
	500	4.7	F061006005001P00	165	259	320	1.6	1.29	5.8
	600	4.7	F061006006001P00	198	311	383	1.9	1.29	7.0
	700	4.7	F061006007001P00	231	363	447	2.2	1.29	8.1
	800	4.7	F061006008001P00	264	414	511	2.6	1.29	9.3
	900	4.7	F061006009001P00	297	466	575	2.9	1.29	10.4
	1000	4.7	F061006010001P00	330	518	639	3.2	1.29	11.6
	1100	4.7	F061006011001P00	363	570	703	3.5	1.29	12.6
	1200	4.7	F061006012001P00	396	622	767	3.8	1.29	13.7
	1400	4.7	F061006014001P00	462	725	895	4.5	1.29	15.8
	1600	4.7	F061006016001P00	529	829	1022	5.1	1.29	17.9
	1800	4.7	F061006018001P00	595	932	1150	5.8	1.29	20.0
	2000	4.7	F061006020001P00	661	1036	1278	6.4	1.29	22.1
	2300	4.7	F061006023001P00	760	1191	1470	7.4	1.29	25.3
	2600	4.7	F061006026001P00	859	1347	1661	8.3	1.29	28.5
	3000	4.7	F061006030001P00	991	1554	1917	9.6	1.29	32.7
Typ 11									
	400	10.2	F062006004010P00	225	350	434	2.6	1.29	1.9
	500	10.2	F062006005010P00	281	438	543	3.3	1.29	13.2
	700	10.2	F062006007010P00	393	614	760	4.6	1.29	17.3
	800	10.2	F062006008010P00	450	701	868	5.3	1.29	19.4
	900	10.2	F062006009010P00	506	789	977	5.9	1.29	21.6
	1000	10.2	F062006010010P00	562	876	1085	6.6	1.29	23.7
	1400	10.2	F062006014010P00	787	1226	1519	9.2	1.29	32.3
	1600	10.2	F062006016010P00	899	1401	1736	10.6	1.29	36.6

600

Höhe 600 mm	Länge	Tiefe	Artikelnummer	Systemtemperatur 55/45/20 °C	Systemtemperatur 70/55/20 °C	Systemtemperatur 75/65/20 °C	Volumen (l)	Exponent n	Gewicht (kg)
	1800	10.2	F062006018010P00	1012	1577	1953	11.9	1.29	4.8
	2000	10.2	F062006020010P00	1124	1752	2170	13.2	1.29	45.1
	3000	10.2	F062006030010P00	1686	2628	3255	19.8	1.29	66.5
	600	10.2	F062006006010P00	337	526	651	4.0	1.29	15.1
	1100	10.2	F062006011010P00	618	964	1194	7.3	1.29	25.9
	1200	10.2	F062006012010P00	674	1051	1302	7.9	1.29	28.0
	2300	10.2	F062006023010P00	1293	2015	2496	15.2	1.29	51.5
	2600	10.2	F062006026010P00	1461	2277	2821	17.2	1.29	58.0
Typ 20									
	400	102	F062006004000300	225	352	434	2.6	1.29	9.2
	500	102	F062006005000300	281	440	543	3.3	1.29	11.3
	600	102	F062006006000300	337	528	651	4.0	1.29	13.4
	700	102	F062006007000300	393	616	760	4.6	1.29	15.5
	800	102	F062006008000300	450	704	868	5.3	1.29	17.6
	1000	102	F062006010000300	562	880	1085	6.6	1.29	21.8
	1100	102	F062006011000300	618	968	1194	7.3	1.29	23.9
	1200	102	F062006012000300	674	1056	1302	7.9	1.29	26.3
	1400	102	F062006014000300	787	1232	1519	9.2	1.29	3.2
	1600	102	F062006016000300	899	1408	1736	10.6	1.29	34.4
	1800	102	F062006018000300	1012	1584	1953	11.9	1.29	38.6
	2000	102	F062006020000300	1124	1760	2170	13.2	1.29	42.8
	2300	102	F062006023000300	1293	2024	2496	15.2	1.29	49.9
	2600	102	F062006026000300	1461	2288	2821	17.2	1.29	55.4
Typ 22									
	400	15.2	F063006004010P00	309	485	604	3.9	1.31	15.7
	500	15.2	F063006005010P00	387	606	755	4.9	1.31	18.9

600

Höhe 600 mm	Länge	Tiefe	Artikelnummer	Systemtemperatur 55/45/20 °C	Systemtemperatur 70/55/20 °C	Systemtemperatur 75/65/20 °C	Volumen (l)	Exponent n	Gewicht (kg)
	600	15.2	F063006006010P00	464	727	906	5.9	1.31	22.1
	700	15.2	F063006007010P00	541	848	1057	6.9	1.31	25.3
	800	15.2	F063006008010P00	619	969	1208	7.8	1.31	28.5
	900	15.2	F063006009010P00	696	1090	1359	8.8	1.31	31.7
	1000	15.2	F063006010010P00	773	1212	1510	9.8	1.31	35.0
	1100	15.2	F063006011010P00	851	1333	1661	10.8	1.31	38.2
	1200	15.2	F063006012010P00	928	1454	1812	11.8	1.31	41.4
	1400	15.2	F063006014010P00	1083	1696	2114	13.7	1.31	47.8
	1600	15.2	F063006016010P00	1237	1938	2416	15.7	1.31	54.2
	1800	15.2	F063006018010P00	1392	2181	2718	17.6	1.31	6.6
	2000	15.2	F063006020010P00	1547	2423	3020	19.6	1.31	67.0
	2300	15.2	F063006023010P00	1779	2787	3473	22.5	1.31	76.7
	2600	15.2	F063006026010P00	2011	3150	3926	25.5	1.31	86.2
	3000	15.2	F063006030010P00	2320	3635	4530	29.4	1.31	101.0
Typ 30									
	400	152	F063006004000300	309	488	604	3.9	1.31	12.3
	500	152	F063006005000300	387	610	755	4.9	1.31	15.2
	600	152	F063006006000300	464	732	906	5.9	1.31	18.4
	800	152	F063006008000300	619	976	1208	7.8	1.31	24.6
	900	152	F063006009000300	696	1098	1359	8.8	1.31	27.8
	1100	152	F063006011000300	851	1343	1661	10.8	1.31	34.7
	1200	152	F063006012000300	928	1465	1812	11.8	1.31	37.2
	1600	152	F063006016000300	1237	1953	2416	15.7	1.31	49.8
	1800	152	F063006018000300	1392	2197	2718	17.6	1.31	56.6
	2300	152	F063006023000300	1779	2807	3473	22.5	1.31	71.8
	2600	152	F063006026000300	2011	3173	3926	25.5	1.31	81.2

600

Höhe 600 mm	Länge	Tiefe	Artikelnummer	Systemtemperatur 55/45/20 °C	Systemtemperatur 70/55/20 °C	Systemtemperatur 75/65/20 °C	Volumen (l)	Exponent n	Gewicht (kg)
	3000	152	F063006030000300	2320	3661	4530	29.4	1.31	93.7

900

Höhe 900 mm	Länge	Tiefe	Artikelnummer	Systemtemperatur 55/45/20 °C	Systemtemperatur 70/55/20 °C	Systemtemperatur 75/65/20 °C	Volumen (l)	Exponent n	Gewicht (kg)
Typ 10									
	400	4.7	F061009004001P00	186	292	361	1.8	1.30	6.8
	500	4.7	F061009005001P00	233	366	452	2.3	1.30	8.4
	600	4.7	F061009006001P00	279	439	542	2.7	1.30	10.1
	700	4.7	F061009007001P00	326	512	632	3.1	1.30	11.8
	800	4.7	F061009008001P00	372	585	722	3.6	1.30	13.5
	900	4.7	F061009009001P00	419	658	813	4.0	1.30	15.2
	1000	4.7	F061009010001P00	465	731	903	4.5	1.30	16.9
	1100	4.7	F061009011001P00	512	804	993	5.0	1.30	18.4
	1200	4.7	F061009012001P00	558	877	1084	5.4	1.30	20.0
	1400	4.7	F061009014001P00	651	1024	1264	6.3	1.30	23.1
	1600	4.7	F061009016001P00	744	1170	1445	7.2	1.30	26.3
	1800	4.7	F061009018001P00	837	1316	1625	8.1	1.30	29.4
	2000	4.7	F061009020001P00	930	1462	1806	9.0	1.30	32.6
Typ 11									
	500	10.2	F062009005010P00	389	612	758	4.5	1.30	18.0
	600	10.2	F062009006010P00	467	735	910	5.4	1.30	21.1
	700	10.2	F062009007010P00	545	857	1061	6.3	1.30	24.3
	1000	10.2	F062009010010P00	779	1224	1516	9.0	1.30	33.7
	1100	10.2	F062009011010P00	857	1347	1668	9.9	1.30	36.9
	1200	10.2	F062009012010P00	934	1468	1819	10.8	1.30	4.3
	1400	10.2	F062009014010P00	1090	1713	2122	12.6	1.30	46.3
	2000	10.2	F062009020010P00	1557	2448	3032	18.0	1.30	65.2
	400	10.2	F062009004010P00	311	489	606	3.6	1.30	14.8
	800	10.2	F062009008010P00	623	979	1213	7.2	1.30	27.4
	900	10.2	F062009009010P00	701	1101	1364	8.1	1.30	3.6

900

Höhe 900 mm	Länge	Tiefe	Artikelnummer	Systemtemperatur 55/45/20 °C	Systemtemperatur 70/55/20 °C	Systemtemperatur 75/65/20 °C	Volumen (l)	Exponent n	Gewicht (kg)
	1600	10.2	F062009016010P00	1246	1958	2426	14.4	1.30	52.6
	1800	10.2	F062009018010P00	1402	2203	2729	16.2	1.30	58.9
Typ 20									
	400	102	F062009004000300	311	491	606	3.6	1.30	12.4
	500	102	F062009005000300	389	613	758	4.5	1.30	15.5
	700	102	F062009007000300	545	859	1061	6.3	1.30	21.7
	800	102	F062009008000300	623	981	1213	7.2	1.30	24.8
	900	102	F062009009000300	701	1104	1364	8.1	1.30	28.0
	1000	102	F062009010000300	779	1226	1516	9.0	1.30	31.7
	1200	102	F062009012000300	934	1472	1819	10.8	1.30	37.3
	1400	102	F062009014000300	1090	1717	2122	12.6	1.30	43.5
	1600	102	F062009016000300	1246	1962	2426	14.4	1.30	49.8
	1800	102	F062009018000300	1402	2208	2729	16.2	1.30	55.9
	2000	102	F062009020000300	1557	2453	3032	18.0	1.30	62.1
	2300	102	F062009023000300	1791	2821	3487	20.7	1.30	71.4
	2600	102	F062009026000300	2025	3189	3942	23.4	1.30	8.8
	3000	102	F062009030000300	2336	3679	4548	27.0	1.30	93.2
Typ 22									
	400	15.2	F063009004010P00	417	664	828	5.3	1.34	21.3
	500	15.2	F063009005010P00	521	830	1035	6.7	1.34	26.0
	600	15.2	F063009006010P00	626	996	1241	8.0	1.34	3.7
	700	15.2	F063009007010P00	730	1162	1448	9.3	1.34	35.4
	800	15.2	F063009008010P00	834	1328	1655	10.6	1.34	4.6
	900	15.2	F063009009010P00	938	1494	1862	12.0	1.34	44.7
	1000	15.2	F063009010010P00	1043	1660	2069	13.3	1.34	49.4
	1100	15.2	F063009011010P00	1147	1826	2276	14.6	1.34	54.1

900

Höhe 900 mm	Länge	Tiefe	Artikelnummer	Systemtemperatur 55/45/20 °C	Systemtemperatur 70/55/20 °C	Systemtemperatur 75/65/20 °C	Volumen (l)	Exponent n	Gewicht (kg)
	1200	15.2	F063009012010P00	1251	1992	2483	16.0	1.34	58.8
	1400	15.2	F063009014010P00	1460	2324	2897	18.6	1.34	68.2
	1600	15.2	F063009016010P00	1668	2656	3310	21.3	1.34	77.6
	1800	15.2	F063009018010P00	1877	2988	3724	23.9	1.34	87.0
	2000	15.2	F063009020010P00	2085	3320	4138	26.6	1.34	96.3
Typ 30									
	500	152	F063009005000300	521	832	1035	6.7	1.34	2.9
	600	152	F063009006000300	626	998	1241	8.0	1.34	25.5
	700	152	F063009007000300	730	1165	1448	9.3	1.34	3.2
	900	152	F063009009000300	938	1497	1862	12.0	1.34	39.5
	1200	152	F063009012000300	1251	1996	2483	16.0	1.34	53.4
	1400	152	F063009014000300	1460	2329	2897	18.6	1.34	62.5
	1600	152	F063009016000300	1668	2662	3310	21.3	1.34	71.8
	1800	152	F063009018000300	1877	2995	3724	23.9	1.34	81.7
	2000	152	F063009020000300	2085	3327	4138	26.6	1.34	9.3
	3000	152	F063009030000300	3128	4991	6207	39.9	1.34	136.6

950

Höhe 950 mm	Länge	Tiefe	Artikelnummer	Systemtemperatur 55/45/20 °C	Systemtemperatur 70/55/20 °C	Systemtemperatur 75/65/20 °C	Volumen (l)	Exponent n	Gewicht (kg)
Typ 11									
	500	10.2	F062009505010P00	397	624	773	4.6	1.31	2.3
	600	10.2	F062009506010P00	476	749	928	5.5	1.31	23.9
	900	10.2	F062009509010P00	714	1123	1391	8.3	1.31	34.7
	1000	10.2	F062009510010P00	793	1248	1546	9.2	1.31	38.3
	1100	10.2	F062009511010P00	873	1373	1701	10.1	1.31	41.9
	1200	10.2	F062009512010P00	952	1498	1855	11.0	1.31	45.5
	1800	10.2	F062009518010P00	1428	2247	2783	16.6	1.31	67.3
	2000	10.2	F062009520010P00	1587	2496	3092	18.4	1.31	74.2
	400	10.2	F062009504010P00	317	499	618	3.7	1.31	16.7
	700	10.2	F062009507010P00	555	873	1082	6.4	1.31	27.6
	800	10.2	F062009508010P00	635	999	1237	7.4	1.31	31.1
	1400	10.2	F062009514010P00	1111	1747	2164	12.9	1.31	52.7
	1600	10.2	F062009516010P00	1269	1997	2474	14.7	1.31	59.8
Typ 22									
	400	15.2	F063009504010P00	425	677	844	5.5	1.35	24.6
	500	15.2	F063009505010P00	531	847	1056	6.9	1.35	29.4
	600	15.2	F063009506010P00	637	1017	1267	8.3	1.35	34.8
	700	15.2	F063009507010P00	743	1186	1478	9.7	1.35	4.1
	800	15.2	F063009508010P00	850	1355	1689	11.0	1.35	45.5
	900	15.2	F063009509010P00	956	1524	1900	12.4	1.35	5.9
	1000	15.2	F063009510010P00	1062	1694	2111	13.8	1.35	56.2
	1100	15.2	F063009511010P00	1168	1863	2322	15.2	1.35	61.6
	1200	15.2	F063009512010P00	1274	2032	2533	16.6	1.35	66.9
	1400	15.2	F063009514010P00	1487	2371	2955	19.3	1.35	77.6
	1600	15.2	F063009516010P00	1699	2710	3378	22.1	1.35	88.3

950

Höhe 950 mm	Länge	Tiefe	Artikelnummer	Systemtemperatur 55/45/20 °C	Systemtemperatur 70/55/20 °C	Systemtemperatur 75/65/20 °C	Volumen (l)	Exponent n	Gewicht (kg)
	1800	15.2	F063009518010P00	1911	3049	3800	24.8	1.35	101.0
	2000	15.2	F063009520010P00	2124	3388	4222	27.6	1.35	111.9