Fiche technique
2026-01-27

Vertical

Vertical permet une utilisation optimale de la surface du mur.

- Radiateur à panneaux compact
- Solution parfaite pour les espaces muraux restreints
- Porte-serviettes pratique disponible en option
- Radiateur à raccordement central
- Variété de couleurs

Vertical est un radiateur à panneaux traditionnel qui a été tourné verticalement afin d'utiliser de manière optimale la surface du mur. Etroit et discret, il procure une puissance de chauffage très élevé, même si l'espace est limité. Pour une fonctionnalité accrue dans la salle de bains et la cuisine, un porte-serviettes pratique est disponible en accessoire. La couleur standard est le blanc RAL 9016, mais de nombreuses autres couleurs spéciales sont disponibles en option. Livré avec supports, jeu de vis et chevilles avec instructions de montage, caches latéraux avec clips d'installation, 3 obturateurs en laiton et aération.

Domaine d'application
Alternative contemporaine aux radiateurs horizontaux, fabriqués en acier. Il est équipé en usine d'une plaque en acier plat, de panneaux latéraux et d'une grille supérieure. Différentes tailles sont disponibles et constituent la solution idéale pour les applications où l'espace mural est limité. Applications de chauffage domestique et commercial indirect par pompage à 2 tubes. 6 x ½" BSP Raccordements.

Critères de sélection
Utilisez un calculateur de demande de chaleur pour déterminer la puissance nécessaire parmi la large gamme de radiateurs verticaux Tinos V.

Usage
Texte : Assurez-vous d'installer la bouche d'aération et les packs de bouchons inclus dans l'emballage. Pour une efficacité et une commodité accrues, des vannes thermostatiques de radiateur peuvent être utilisées pour contrôler la température de la pièce. Suivez les instructions fournies pour un montage sécurisé à l'aide des supports, vis et chevilles fournis.

AMA Text
Radiateur panneau vertical avec raccordement central de types 10, 20, 21 et 22 avec système de fixation murale inclus.

Spécifications

CARACTÉRISTIQUES	UNITÉ	VALEURS
ETIM Class		EC011022 - Radiateur plat
Matériel		Acier
Type		10, 20, 21, 22
Structure de surface		Profilé
Pression de service max.	bar (bar)	0.01
Nombre de raccordements standard		4
Capacité thermique selon EN 442		Oui
Couleur standard		Oui
Couleur		Blanc
Grille latérale		Oui
Grille supérieure		Oui
Numéro RAL		9016
Degré de brillance		Brillant
Dimension du filetage (en pouces)		1/2 pouce
Raccord fileté		Filetage intérieur
Avec raccordement 1 point		Oui
Avec raccord de purge d'air		Oui
Avec purgeur d'air		Oui
Avec orifice de vidange		Oui

Documents

DOCUMENTS	TYPE DE DOCUMENT	LIEN
Catalogue Finimetal Produits & Solutions Génie Climatique 10_2025	Catalogue produit	https://asset.productmarketingcloud.com/api/assetstorage/3577_4f9c3dbe-149a-49b3-b7cf-19d0d78d0b82
Manuel d'installation Vertical, Faro V, Kos V	Guide de l'utilisateur	https://asset.productmarketingcloud.com/api/assetstorage/3577_a23106ff-3673-457d-9261-7ecdef2f04c8
Vertical Connection Options	Instructions de Montage	https://asset.productmarketingcloud.com/api/assetstorage/3577_c0856296-aeb4-4f6b-b231-2268d3a33eaa
Installation Instruction Compact Purmo	Diagramme / Graphique Technique	https://asset.productmarketingcloud.com/api/assetstorage/3577_2da398bb-5820-4a58-af2d-62333aa4e65e

Sources

Image produit (HD) - New_Vertical-Detail-corner-2000x2000

Image produit (HD) - P-Vertical-inside

Image produit (HD) - Vertical

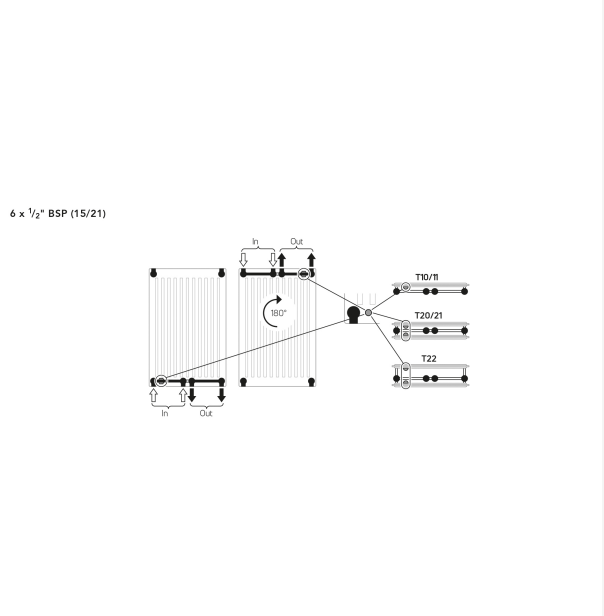

Instructions de Montage - Vertical Connection Options

Sources

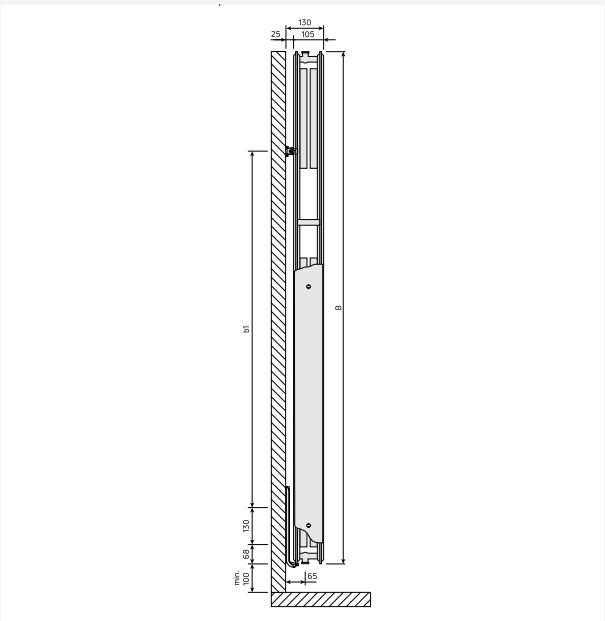

Plan Coté - New_Vertical Vue latérale

Accessoires

1500

HAUTEUR 1500 mm	LONGEUR	PROFONDEUR	CODE ARTICLE	Puissance (W) 75/65/20°C	Puissance (W) 55/45/20°C	VOLUME (l)	EXPOSANT N	POIDS (kg)
Type 10								
	450	50	VRP101500450	721	375	3.1	1.28	13.9
	600	50	VRP101500600	933	483	4.1	1.29	18.3
Type 20								
	300	80	VRP201500300	778	400	4.0	1.30	21.1
	450	80	VRP201500450	1.122	576	6.1	1.30	29.6
	600	80	VRP201500600	1.454	746	8.2	1.31	38.2
	750	80	VRP201500750	1.777	909	10.3	1.31	46.8
Type 21								
	300	80	VRP211500300	896	461	4.0	1.30	23.0
	450	80	VRP211500450	1.319	675	6.1	1.31	32.9
Type 22								
	300	105	VRP221500300	1.05	538	4.0	1.31	25.6
	450	105	VRP221500450	1.556	793	6.2	1.32	37.0
	600	105	VRP221500600	2.057	1.043	8.3	1.33	48.4
	750	105	VRP221500750	2.554	1.288	10.3	1.34	59.8

1800

HAUTEUR 1800 mm	LONGEUR	PROFONDEUR	CODE ARTICLE	Puissance (W) 75/65/20°C	Puissance (W) 55/45/20°C	VOLUME (l)	EXPOSANT N	POIDS (kg)
Type 10								
	450	50	VRP101800450	852	443	3.8	1.28	16.5
	600	50	VRP101800600	1.102	571	4.9	1.29	21.7
Type 20								
	300	80	VRP201800300	904	468	4.8	1.29	25.1
	450	80	VRP201800450	1.303	671	7.2	1.30	35.3
	600	80	VRP201800600	1.689	866	9.7	1.31	45.5
	750	80	VRP201800750	2.065	1.054	12.1	1.32	55.6
Type 21								
	300	80	VRP211800300	1.036	531	4.8	1.31	26.8
	750	80	VRP211800750	2.486	1.261	12.1	1.33	62.9
Type 22								
	300	105	VRP221800300	1.197	613	4.8	1.31	29.7
	450	105	VRP221800450	1.774	905	7.3	1.32	42.8
	600	105	VRP221800600	2.345	1.193	9.7	1.32	55.9
	750	105	VRP221800750	2.912	1.476	12.2	1.33	69.0

1950

HAUTEUR 1950 mm	LONGEUR	PROFONDEUR	CODE ARTICLE	Puissance (W) 75/65/20°C	Puissance (W) 55/45/20°C	VOLUME (l)	EXPOSANT N	POIDS (kg)
Type 10								
	450	50	VRP101950450	919	477	4.1	1.28	17.9
	600	50	VRP101950600	1.189	615	5.4	1.29	23.5
	750	50	VRP101950750	1.452	748	6.7	1.30	29.2
Type 20								
	300	80	VRP201950300	968	500	5.2	1.29	27.1
	450	80	VRP201950450	1.395	718	7.8	1.30	38.2
	600	80	VRP201950600	1.807	926	10.4	1.31	49.3
	750	80	VRP201950750	2.21	1.128	13.0	1.32	60.4
Type 21								
	300	80	VRP211950300	1.108	567	5.2	1.31	28.9
	450	80	VRP211950450	1.632	832	7.8	1.32	41.8
	600	80	VRP211950600	2.148	1.091	10.4	1.33	54.7
	750	80	VRP211950750	2.658	1.345	13.0	1.33	67.6
Type 22								
	450	105	VRP221950450	1.879	960	7.8	1.31	45.7
	600	105	VRP221950600	2.484	1.266	10.4	1.32	59.7
	750	105	VRP221950750	3.084	1.567	13.1	1.33	73.7

2100

HAUTEUR 2100 mm	LONGEUR	PROFONDEUR	CODE ARTICLE	Puissance (W) 75/65/20°C	Puissance (W) 55/45/20°C	VOLUME (l)	EXPOSANT N	POIDS (kg)
Type 10								
	450	50	VRP102100450	988	512	4.5	1.29	19.2
	750	50	VRP102100750	1.561	804	7.3	1.30	31.5
Type 20								
	300	80	VRP202100300	1.032	531	5.6	1.30	29.1
	450	80	VRP202100450	1.487	764	8.4	1.30	41.1
	600	80	VRP202100600	1.927	987	11.1	1.31	53.1
	750	80	VRP202100750	2.356	1.203	13.9	1.32	65.0
Type 21								
	450	80	VRP212100450	1.74	886	8.4	1.32	44.8
Type 22								
	300	105	VRP222100300	1.337	684	5.7	1.31	33.8
	450	105	VRP222100450	1.982	1.012	8.4	1.32	48.6
	600	105	VRP222100600	2.619	1.335	11.2	1.32	63.5
	750	105	VRP222100750	3.253	1.654	13.9	1.32	78.3

2300

HAUTEUR 2300 mm	LONGEUR	PROFONDEUR	CODE ARTICLE	Puissance (W) 75/65/20°C	Puissance (W) 55/45/20°C	VOLUME (l)	EXPOSANT N	POIDS (kg)
Type 22								
	300	105	VRP222300300	1.427	729	6.0	1.31	36.6
	450	105	VRP222300450	2.115	1.08	9.3	1.32	52.6
	600	105	VRP222300600	2.796	1.425	12.7	1.32	68.6
	750	105	VRP222300750	3.472	1.767	15.9	1.32	84.6