Tietolehti
2026-10-22

Vertical (VR)

Kapea ja tilaa säästävä paneeliradiaattori pystyasennukseen.

- Tilaa säästävä ratkaisu
- Tehokas lämmitys
- Selkeä muotoilu
- Monipuolinen käyttö
- Ala/keskiliitäntä

Vertical on pystyyn asennettu perinteinen teräslevyradiaattori, joka auttaa käyttämään seinätilan tehokkaasti hyväksi. Ohut ja huomaamaton radiaattori tuottaa lämpöä tehokkaasti myös silloin, kun tilaa on vähän. Muotoiltuun etupaneeliin voidaan kiinnittää lisävarusteita, kuten pyyhetankoja. • Rakenne: EN 442-1 • Vesipinnat ja konvektiolamellit: Kylmävalssattu teräslevy EN 10130 • Pintakäsittely: Viisivaiheinen käsittely - Alkaalinen rasvanpoisto - Fosfatointi - Kataforeettinen ruostesuojapohjamaalaus - Polyester-epoksi jauhemaalaus - Kovettaminen n. 200°C Pintakäsittely täyttää normin DIN 55900 vaatimukset • Vakioväri: Valkoinen RAL 9016. Muut värit erikoistilauksen, katso värikartta 2025 • Rakennepaine: 6 bar • Kytkentä: 2 alapuolista keskiliitäntää 1/2" ISO 228, c/c-väli 50 mm ja 4 x 1/2" ISO 228. • Laatujärjestelmät: EN ISO 9001 ja ISO 14001 • Korkeudet: 1800, 1950 ja 2100 mm • Leveydet: 300, 450, 600 ja 750 mm • Tyypit: VR 20, VR 21 ja VR 22 • Tarvikkeet: Radiaattoripakkaus sisältää VR kannakkeet, 2 päätylevyä, asennusklipsit, asennusmallin, ilmaruuvin, 3 umpitulppaa sekä ruuvit että muovitulpat. • Lisätarvike: Saatavana myös teräksestä valmistettu valkoinen (RAL 9016) pyyheliinatanko. HUOM! Turvallisuussyistä VR radiaattoreissa ei saa käyttää muita kannakointiratkaisuja kuin pakkausessa mukana toimitetut kannakkeet. Olethan huolellillen kannakoinnen ohjeidenmukaisesta asennuksesta. Käyttöolosuhteet/-ympäristö on otettava huomioon ja asennusohjeita on noudatettava asennuksessa. Takuuaika on 10 vuotta, ja takuuohjeissa lisätietoa sallituista käyttöympäristöistä.

Käyttöalue
Vertical (VR) soveltuu asuin- ja liiketiloihin, joissa tarvitaan tilaa säästävä ja tehokas lämmitysratkaisu. Tarkoitettu suljettuihin vesikiertoisiin keskuslämmitysjärjestelmiin.

Mitoitus
Valitse radiaattori tilan lämmöntarpeen, mittojen ja käytettävissä olevan seinäpinta-alan perusteella. Soveltuu erityisesti kohteisiin, joissa vaakasuuntainen radiaattori ei ole mahdollinen.

Käyttö
Asennus ja käyttö: Radiaattori asennetaan seinälle mukana toimitettavilla kiinnikkeillä. Varmista, että seinärakenne kestää radiaattorin painon. Liitä radiaattori vesikiertoiseen järjestelmään 6 x ½" BSP liitäntöjen avulla käyttäen järjestelmään soveltuvia liitososia. Täytä ja ilma radiaattori huolellisesti ennen käyttöönottoa ja tarkista kaikkien liitosten tiiviys. Termostaattinen patteriventtiili voidaan asentaa huonelämpötilan säätämiseksi. Käytä radiaattoria vain suljetuissa järjestelmissä suunnitelluissa käyttöolosuhteissa. Puhdista pinta pehmeällä liinalla ja miedolla puhdistusaineella. Säilytä tuote suojattuna pakkauksessa asennukseen asti pintavaurioiden estämiseksi. Kannakointi: Tuote toimitetaan seinäkiinnitykseen tarkoitetuilla kannakkeilla. Kannakkeiden mukana toimitetaan erillinen paperinen asennusohje, jota tulee noudattaa kannakkeiden oikean sijoittelun ja kiinnityksen varmistamiseksi. Varmista, että seinärakenne kestää radiaattorin painon ja käytä tarvittaessa soveltuvia kiinnitystarvikkeita seinämateriaalin mukaan. Asennuksessa tulee käyttää vain tuotteen mukana toimitettuja tai yhteensopivia alkuperäisiä kannakkeita.

Suunnittelijan teksti
Teräksinen paneeliradiaattori tasaisella etupaneelilla, 6 x ½" liitäntä. Vesikiertoiseen lämmitykseen.

Määrittelyt

OMINAISUUDET	YKSIKKÖ	ARVOT
ETIM-luokka		EC011022
Materiaali		teräs
Tyyppi		10, 20, 21, 22
Pintarakenne		profiloitu
Suurin käyttöpaine	bar	10
Vakioliitäntöjen määrä		4
Lämmitysteho EN 442 -hyväksytyn laboratorion mukaan		Kyllä
Maksimi käyttölämpötila	°C	110
Vakioväri		Kyllä
Väri		valkoinen
RAL-numero		9016
Säleikkö/Peitelevy		Kyllä
Säleikkö/Peitelevy		Kyllä
Kiiltoaste		kiiltävä
Kierrekoko (tuuma)		1/2"
Liitäntä kierre		sisäkierre
Yhden pisteen liitännällä		Kyllä
Ilmausliitännällä		Kyllä
Ilmausventtiilillä/ilmaajalla		Kyllä
Tyhjennysmahdollisuudella		Kyllä

Dokumentit

DOKUMENTIT	DOKUMENTTITYYPPI	LINKKI
PURMO - radiaattorivalikoiman tekninen esite, 2018	ProductCatalog	https://asset.productmarketingcloud.com/api/assetstorage/3577_ed398445-293c-4d35-be10-ab31eca9c1cb
Takueehdot, Purmo radiaattorit ja konvektorit	Warranty	https://asset.productmarketingcloud.com/api/assetstorage/3577_00ce510b-77ef-40a3-9b7e-bfc12453a5a3
Pystyasennuksen liitäntävaihtoehdot	Installation	https://asset.productmarketingcloud.com/api/assetstorage/3577_c0856296-aeb4-4f6b-b231-2268d3a33eaa
Tiiviyskoe, ohjeet ja pöytäkirja - radiattorit ja konvektorit FI-SE	Installation	https://asset.productmarketingcloud.com/api/assetstorage/3577_c339a119-c7a0-46c2-a699-964efbdd617a
Purmo Teholaskenta, Paneeliradiaattorit (DE)	TechDia	https://asset.productmarketingcloud.com/api/assetstorage/3577_2da398bb-5820-4a58-af2d-62333aa4e65e

Resurssit

ProductImage - Vertical

ProductImage - New_Vertical-MAIN picture

ProductImage - New_Vertical product image

ProductImage - Vertical, VR, panel radiator, inside

Resurssit

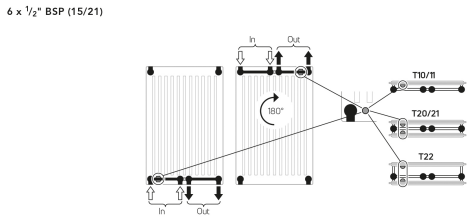

Installation - Pystyasennuksen liitäntävaihtoehdot

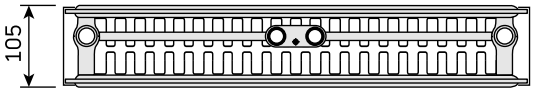

DimensionalDrawing - Vertical, tyyppi 22, ylhäältäpäin

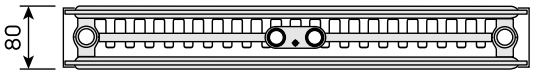

DimensionalDrawing - Vertical, tyyppi 21, ylhäältäpäin

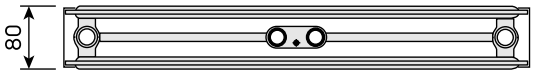

DimensionalDrawing - Vertical, tyyppi 20, ylhäältäpäin

Resurssit

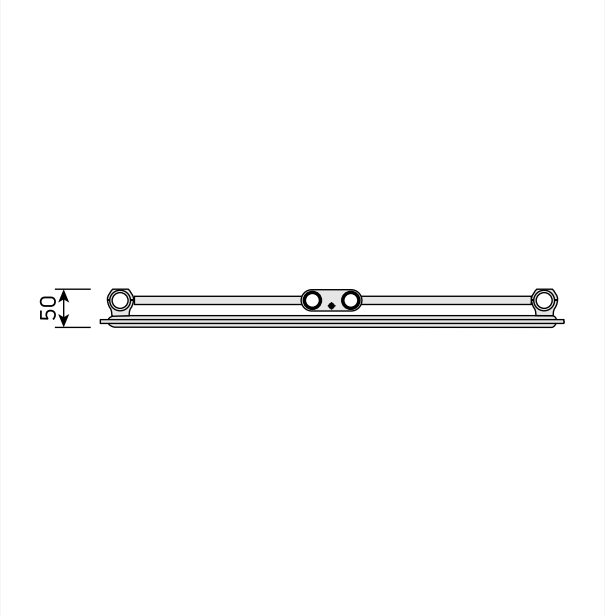

DimensionalDrawing - Vertical, tyyppi 10, ylhäältäpäin

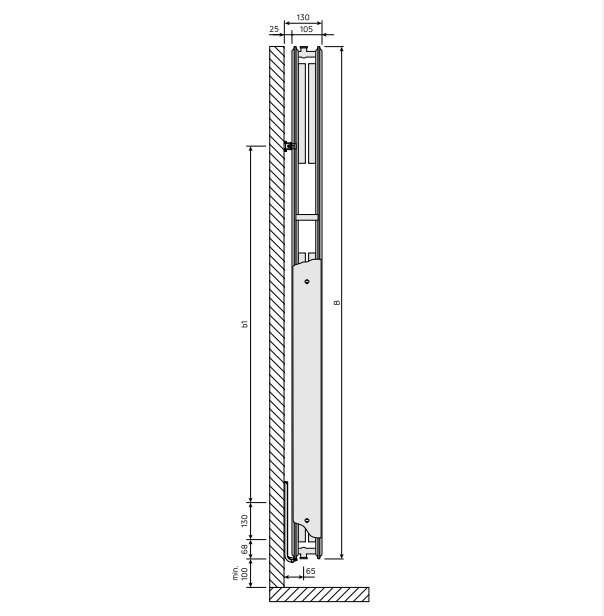

DimensionalDrawing - Vertical, tyyppi 22, sivunäkymä

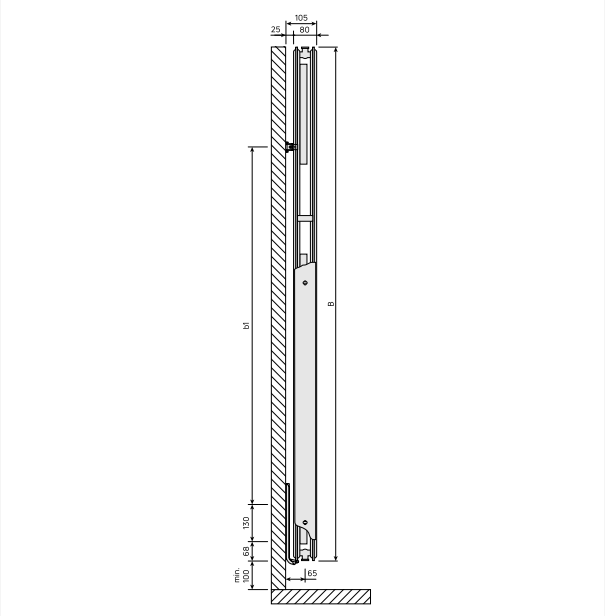

DimensionalDrawing - Vertical, tyyppi 21, sivunäkymä

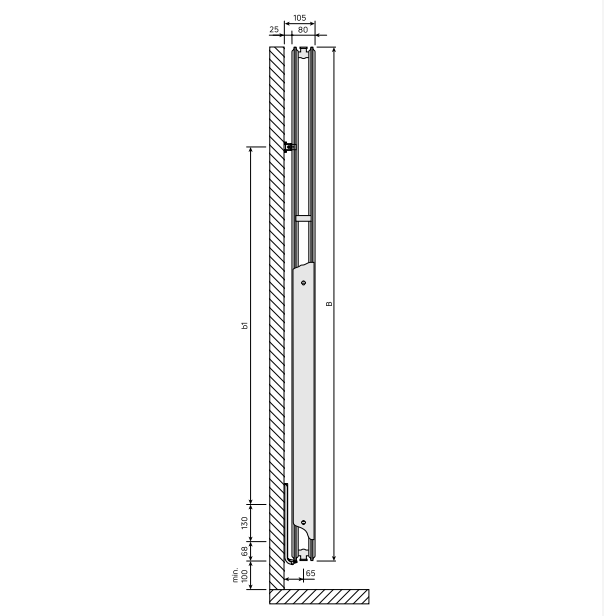

DimensionalDrawing - Vertical, tyyppi 20, sivunäkymä

Resurssit

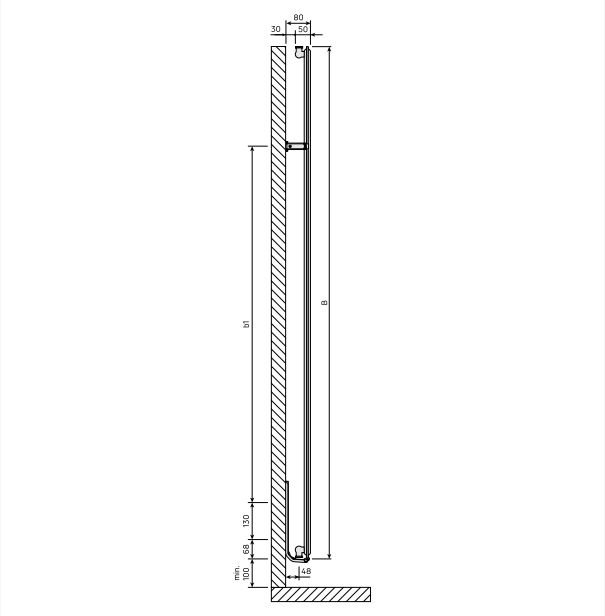

DimensionalDrawing - Vertical, tyyppi 10, sivunäkymä

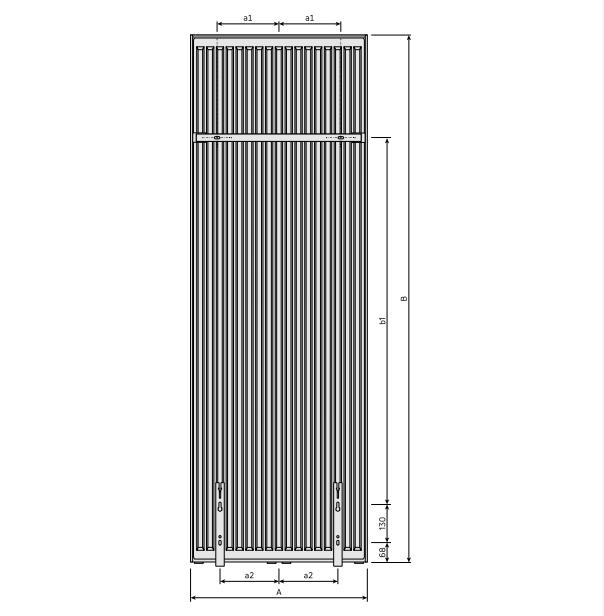

DimensionalDrawing - Vertical, tyypit 20, 21, 22, takaa

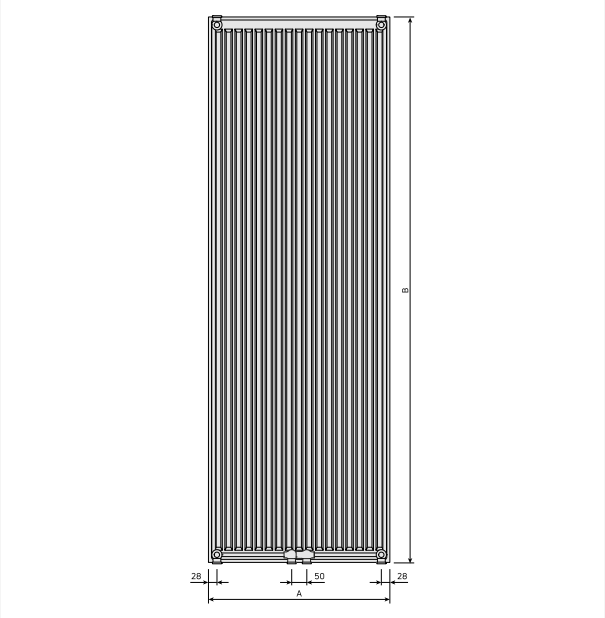

DimensionalDrawing - New Vertical, takanäkymä

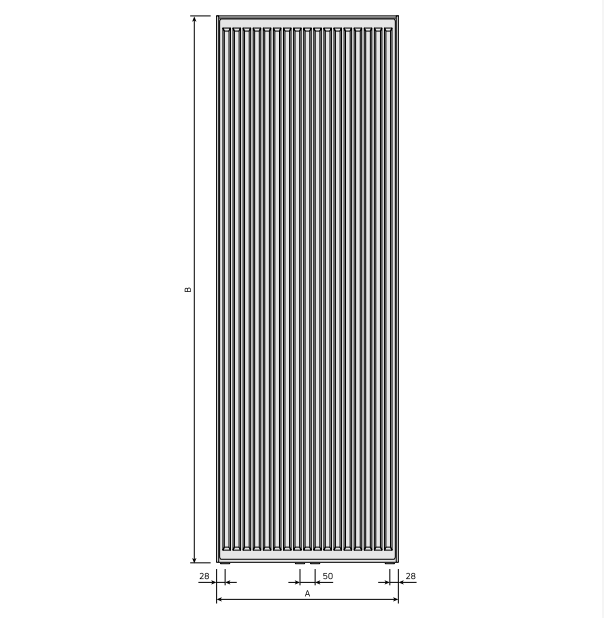

DimensionalDrawing - Vertical, tyypit 20, 21, 22, etunäkymä

Resurssit

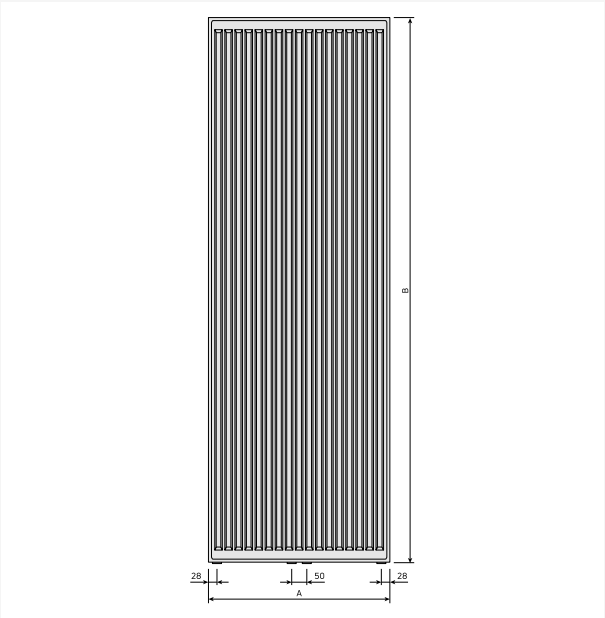

DimensionalDrawing - Vertical, tyyppi 10, etunäkymä

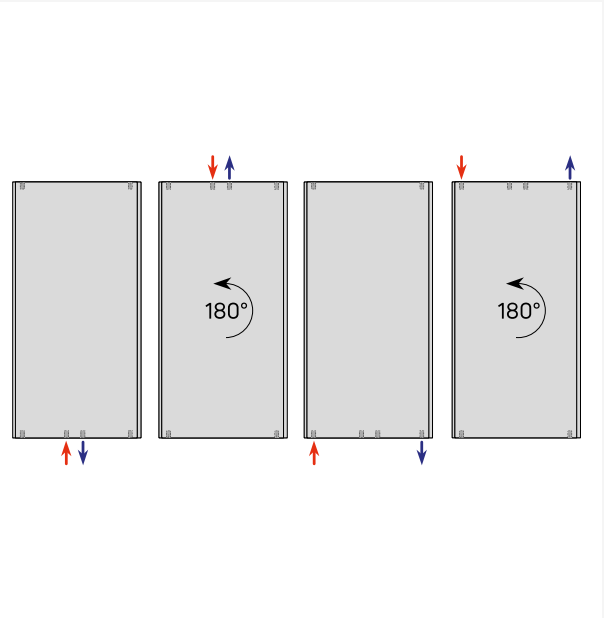

DimensionalDrawing - Pystysuuntaiset liitäntävaihtoehdot

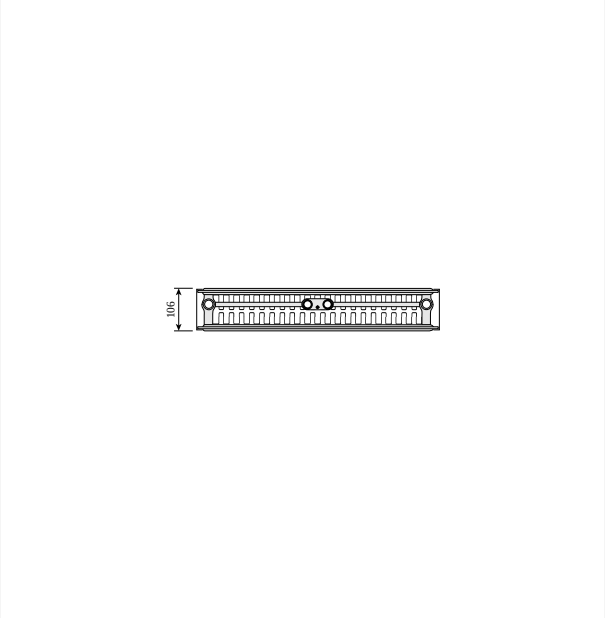

DimensionalDrawing - Vertical, tyyppi 22, ylhäältäpäin

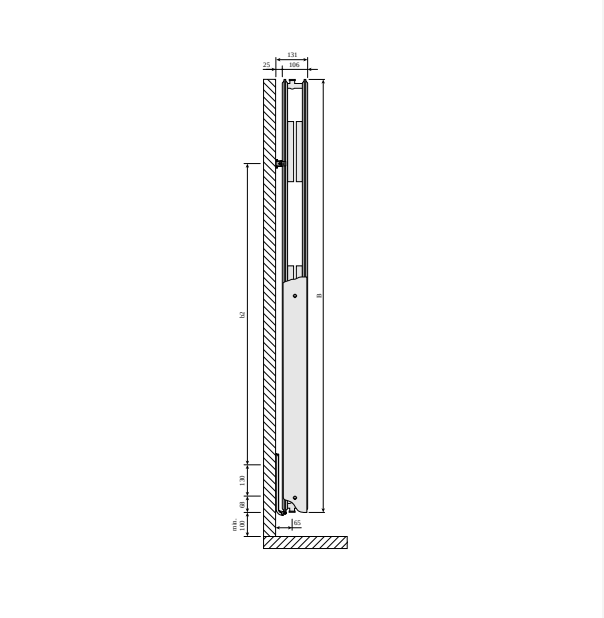

DimensionalDrawing - Vertical, tyyppi 22, sivunäkymä

Resurssit

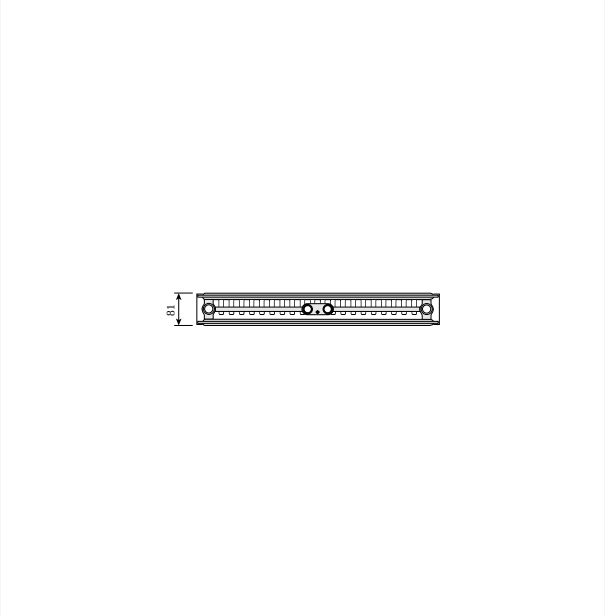

DimensionalDrawing - Vertical, tyyppi 21, ylhäältäpäin

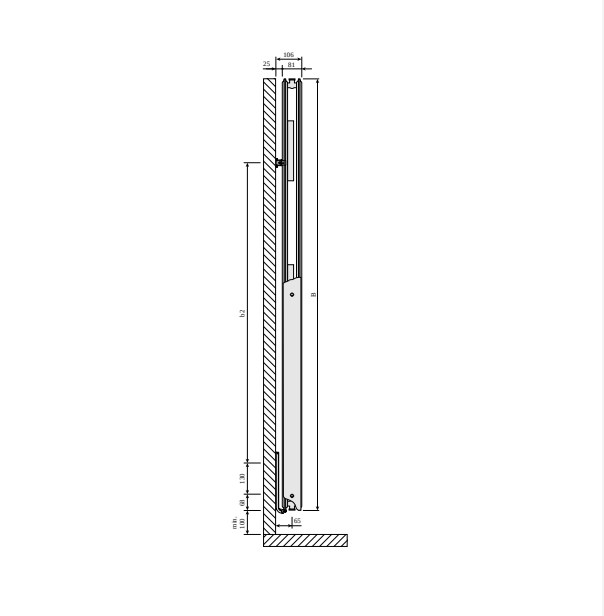

DimensionalDrawing - Vertical, tyyppi 21, sivunäkymä

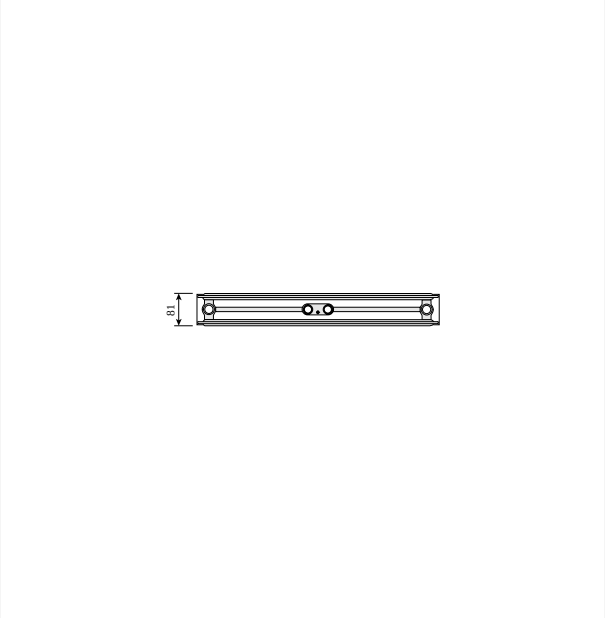

DimensionalDrawing - Vertical, tyyppi 20, ylhäältäpäin

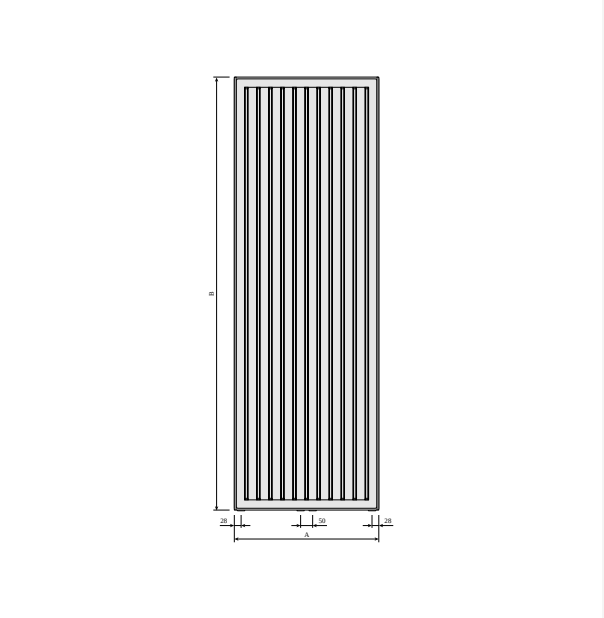

DimensionalDrawing - Vertical, tyypit 20, 21, 22, etunäkymä – sivupeitteillä

Resurssit

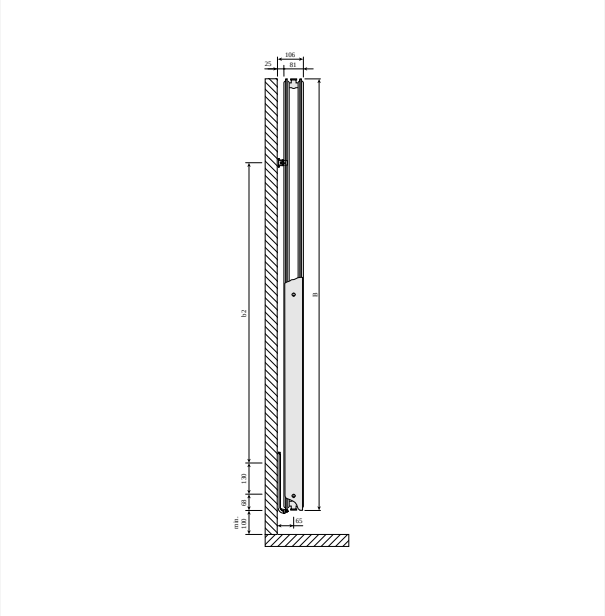

DimensionalDrawing - Vertical, tyyppi 20, sivunäkymä

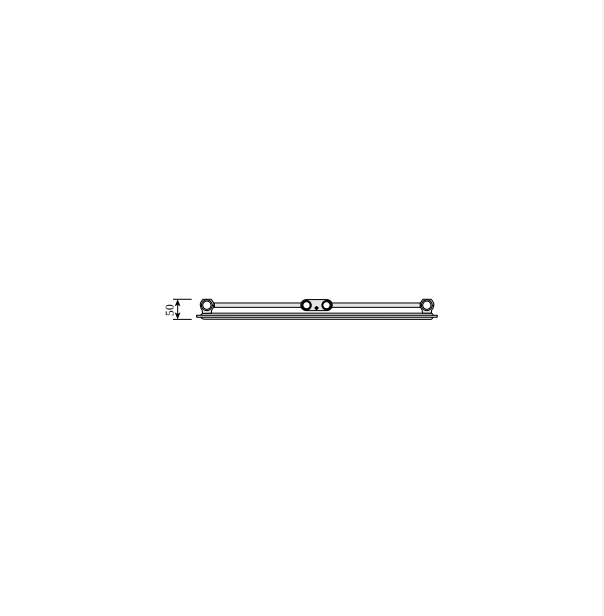

DimensionalDrawing - Vertical, tyyppi 10, ylhäältäpäin

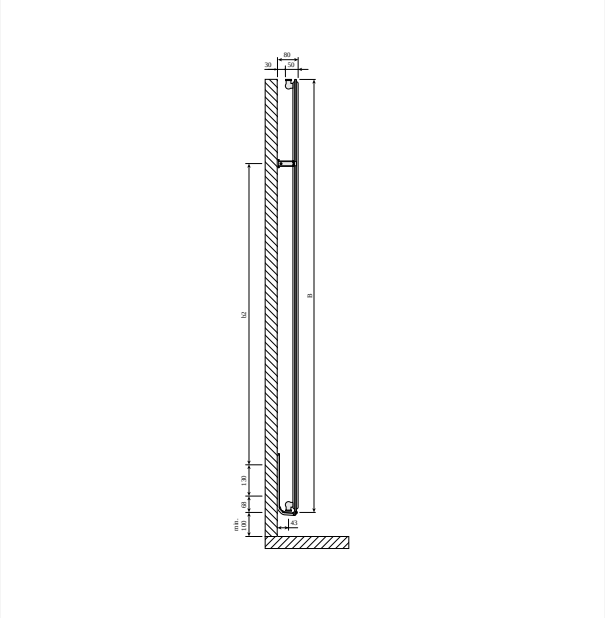

DimensionalDrawing - Vertical, tyyppi 10, sivunäkymä

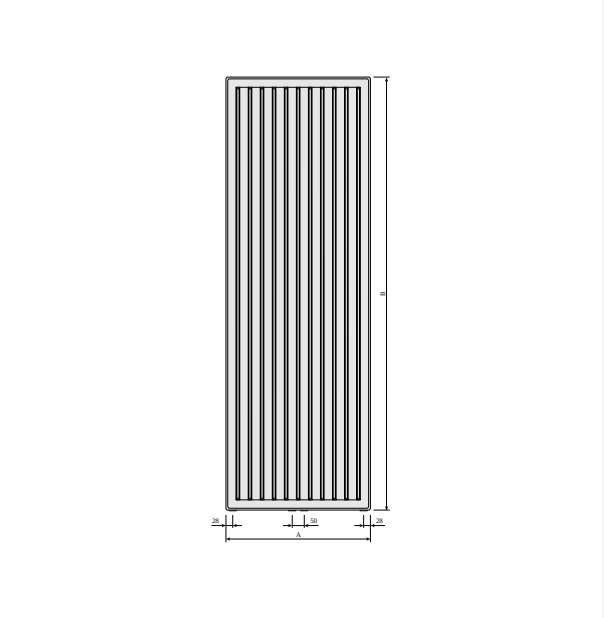

DimensionalDrawing - Vertical, tyyppi 10, etunäkymä – ilman sivupeitteitä

Resurssit

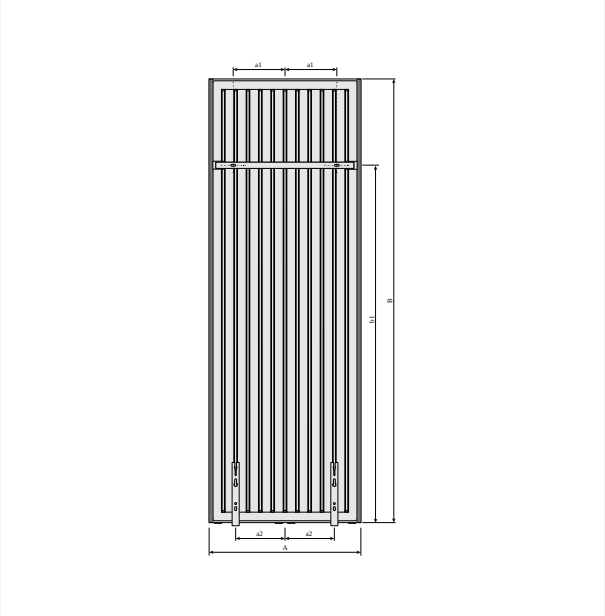

DimensionalDrawing - Vertical MCW6-kannakkeilla, takaa

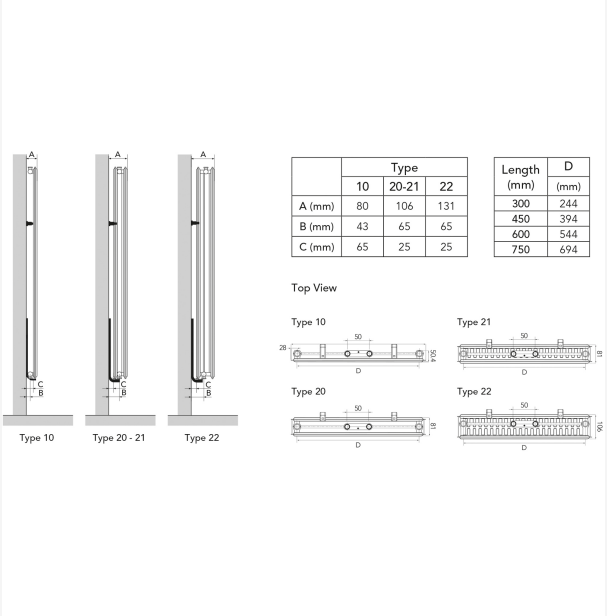

	Type		
	10	20-21	22
A (mm)	80	106	131
B (mm)	43	65	65
C (mm)	65	25	25

Length (mm)	D (mm)
300	244
450	394
600	544
750	694

DimensionalDrawing - Purmo Vertical – asennusasennot ja mitat

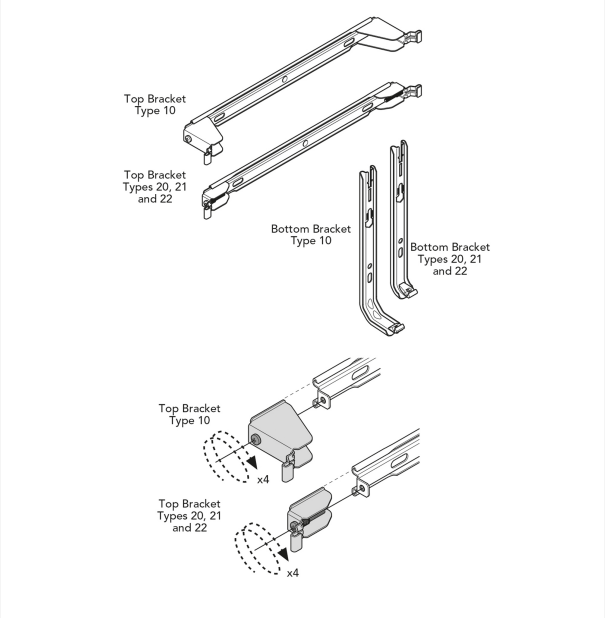

DimensionalDrawing - Purmo Vertical, Plan & Plan Plus Vertical kannakkeet

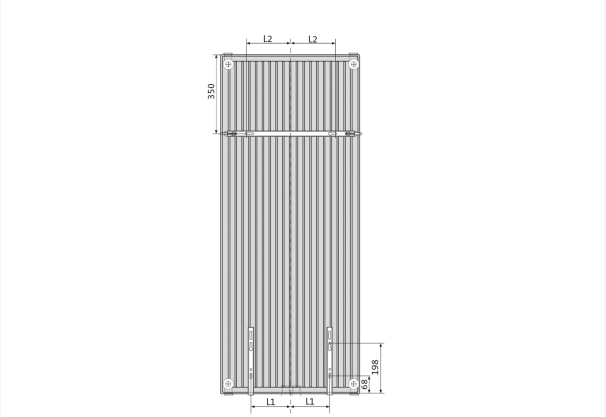

Length (mm)	L_1 (mm)	L_2 (mm)
300	60	75
450	135	125
600	210	200
750	285	250

DimensionalDrawing - Purmo Vertical Plan & Plan Plus Vertical – kannakepaikat ja mitat

Liittyvät tuotteet

Multiblock design-venttiili

Multiblock venttiili

Ilmausventtiili 1/2"

Ilmausavain

Korjausmaalispray RAL 9016

Termostaattinen venttiili

Venttiilisarja VHX

1500

KORKEUS 1500 mm	PITUUS	SYVYYS	Tuotenro/ LVI	TEHO (W) 45/35/20°C	TEHO (W) 55/45/20°C	TEHO (W) 60/45/20°C	TILAVUUS (l)	N-eksponentti	PAINO (kg)
Tyyppi 10									
	450	50	5446574	345	375	--	3.1	1.28	13.9
	600	50	5446575	436	483	--	4.1	1.29	18.3
Tyyppi 20									
	300	80	5446585	--	400	--	4.0	1.30	21.1
	450	80	5446586	--	576	--	6.1	1.30	29.6
	600	80	5446587	--	746	--	8.2	1.31	38.2
	750	80	5446588	--	909	--	10.3	1.31	46.8
Tyyppi 21									
	300	80	5446601	--	461	--	4.0	1.30	23.0
	450	80	5446602	--	675	--	6.1	1.31	32.9
	600	80	5446603	--	884	--	8.2	1.32	42.9
	750	80	5446604	--	1087	--	10.3	1.34	52.8
Tyyppi 22									
	300	105	5446617	--	538	--	4.0	1.31	25.6
	450	105	5446618	--	793	--	6.2	1.32	37.0
	600	105	5446619	--	1043	--	8.3	1.33	48.4
	750	105	5446620	--	1288	--	10.3	1.34	59.8

1800

KORKEUS 1800 mm	PITUUS	SYVYYS	Tuotenro/ LVI	TEHO (W) 45/35/20°C	TEHO (W) 55/45/20°C	TEHO (W) 60/45/20°C	TILAVUUS (l)	N-eksponentti	PAINO (kg)
Tyyppi 10									
	450	50	5446576	411	443	--	3.8	1.28	16.5
	600	50	5446577	518	571	--	4.9	1.29	21.7
	750	50	5446578	617	694	--	6.0	1.30	26.9
Tyyppi 20									
	300	80	5446589	424	468	507	4.8	1.29	25.1
	450	80	5446590	595	671	728	7.2	1.30	35.3
	600	80	5446591	750	866	939	9.7	1.31	45.5
	750	80	5446592	893	1054	1143	12.1	1.32	55.6
Tyyppi 21									
	300	80	5446605	458	531	576	4.8	1.31	26.8
	450	80	5446606	662	779	845	7.2	1.32	38.8
	600	80	5446607	855	1022	1110	9.7	1.32	50.8
	750	80	5446608	1038	1261	1369	12.1	1.33	62.9
Tyyppi 22									
	300	105	5446621	528	613	665	4.8	1.31	29.7
	450	105	5446622	767	905	982	7.3	1.32	42.8
	600	105	5446623	995	1193	1295	9.7	1.32	55.9
	750	105	5446624	1211	1476	1603	12.2	1.33	69.0

1950

KORKEUS 1950 mm	PITUUS	SYVYYS	Tuotenro/ LVI	TEHO (W) 45/35/20°C	TEHO (W) 55/45/20°C	TEHO (W) 60/45/20°C	TILAVUUS (l)	N-eksponentti	PAINO (kg)
Tyyppi 10									
	450	50	5446579	437	477	--	4.1	1.28	17.9
	600	50	5446580	555	615	--	5.4	1.29	23.5
	750	50	5446581	664	748	--	6.7	1.30	29.2
Tyyppi 20									
	300	80	5446593	447	500	541	5.2	1.29	27.1
	450	80	5446594	631	718	778	7.8	1.30	38.2
	600	80	5446595	799	926	1004	10.4	1.31	49.3
	750	80	5446596	956	1128	1224	13.0	1.32	60.4
Tyyppi 21									
	300	80	5446609	488	567	615	5.2	1.31	28.9
	450	80	5446610	702	832	903	7.8	1.32	41.8
	600	80	5446611	904	1091	1184	10.4	1.33	54.7
	750	80	5446612	1093	1345	1460	13.0	1.33	67.6
Tyyppi 22									
	300	105	5446625	559	649	704	5.3	1.31	31.8
	450	105	5446626	817	960	1041	7.8	1.31	45.7
	600	105	5446627	1064	1266	1373	10.4	1.32	59.7
	750	105	5446628	1301	1567	1701	13.1	1.33	73.7

2100

KORKEUS 2100 mm	PITUUS	SYVYYS	Tuotenro/ LVI	TEHO (W) 45/35/20°C	TEHO (W) 55/45/20°C	TEHO (W) 60/45/20°C	TILAVUUS (l)	N-eksponentti	PAINO (kg)
Tyyppi 10									
	450	50	5446582	464	512	--	4.5	1.29	19.2
	600	50	5446583	591	660	--	5.8	1.29	25.3
	750	50	5446584	712	804	--	7.3	1.30	31.5
Tyyppi 20									
	300	80	5446597	470	531	576	5.6	1.30	29.1
	450	80	5446598	665	764	828	8.4	1.30	41.1
	600	80	5446599	848	987	1070	11.1	1.31	53.1
	750	80	5446600	1019	1203	1305	13.9	1.32	65.0
Tyyppi 21									
	300	80	5446613	518	604	655	5.6	1.31	30.9
	450	80	5446614	743	886	962	8.4	1.32	44.8
	600	80	5446615	953	1161	1260	11.1	1.33	58.6
	750	80	5446616	1148	1430	1554	13.9	1.34	72.4
Tyyppi 22									
	300	105	5446629	587	684	742	5.7	1.31	33.8
	450	105	5446630	860	1012	1098	8.4	1.32	48.6
	600	105	5446631	1122	1335	1448	11.2	1.32	63.5
	750	105	5446632	1377	1654	1795	13.9	1.32	78.3

2300

KORKEUS 2300 mm	PITUUS	SYVYYS	Tuotenro/ LVI	TEHO (W) 45/35/20°C	TEHO (W) 55/45/20°C	TEHO (W) 60/45/20°C	TILAVUUS (l)	N-eksponentti	PAINO (kg)
Tyyppi 22									
	300	105	5446633	622	729	--	6.0	1.31	36.6
	450	105	5446634	915	1080	--	9.3	1.32	52.6
	600	105	5446635	1199	1425	--	12.7	1.32	68.6
	750	105	5446636	1477	1767	--	15.9	1.32	84.6