# Ventil Compact (CV)

Venttiiliradiaattori integroidulla venttiilillä

**Tietolehti**
2026-10-14

- Integroitu venttiili
- Joustavat liitännät
- Laaja kokovalikoima
- Vakiorakenne EN442 mukaan
- Helppo huoltaa

Ventil Compact on perinteinen teräslevyradiaattori, joka täyttää tiukimmat laatu- ja tehovaatimukset. Tässä radiaattorissa on vakiona integroitu venttiili. Koko- ja värivaihtoehtoja on yhtä useita kuin muissakin teräslevyradiaattorimalleissamme. Purmo Ventil Compact on varustettu päälliritilällä ja päätylevyillä. Kaikki Purmon radiaattorit on tarkoitettu suljettuihin vesikeskuslämmitysjärjestelmiin. • Rakenne EN 442-1 • Vesipinnat ja konvektiolamellit Kylmävalssattu teräslevy EN 10130 • Pintakäsittely Viisiosainen käsittely: - Alkaalinen rasvanpoisto - Fosfatointi - Kataforeettinen ruostesuojapohjamaalaus - Polyester-epoksi jauhemaalaus - Kovettaminen n. 200°C Pintakäsittely täyttää normin DIN 55900 vaatimukset • Vakioväri Valkoinen RAL 9016. Muut värit saatavilla värikartan 2025 mukaan - Yli 120 kg painavia radiaattoreita ei voida maalata erikoisväreihin valmistuslinjalla. - Galvanisointi on mahdollista enintään 2600 mm pituisille tuotteille. • Rakennepaine 10 bar • Kytkentä 4 päätyliitäntää 1/2" ISO 228s ekä integroitu venttiiliyhteys termostaattiventtiilille. 2 alapuolista 1/2" ISO 228-liitäntää, c/c-väli 50 mm • Laatujärjestelmä SFS-EN ISO 9001 ja ISO 14001 • Korkeudet 300, 400, 500, 600 ja 900 mm • Pituudet 400–3 000 mm • Tyypit - FC 11, yksilevyinen, jossa yksi konvektiolamelli - FC 21, kaksilevyinen, jossa yksi konvektiolamelli - FC 22, kaksilevyinen, jossa kaksi konvektiolamellia - FC 33, kolmilevyinen, jossa kolme konvektiolamellia • Tarvikkeet 1/2" venttiiliinsatsi M30, ilmaruuvi ja umpitulpat valmiiksi asennettuna. • Monclac-seinäkiinnikkeet sisältyy toimitukseen Käyttöolosuhteet/-ympäristö on otettava huomioon ja asennusohjeita on noudatettava asennuksessa. HUOM! Turvallisuussyistä tätä radiaattoria ei saa

asentaa pystysuoraan! Takuuaika on 10 vuotta, ja takuuehdoista löytyy lisätietoa sallituista käyttöympäristöistä. Plan Compact on perinteinen paneeliradiaattori suljettuihin vesikiertoisiin keskuslämmitysjärjestelmiin.

**Käyttöalue**
Huonetilojen vesikiertoiseen lämmitykseen kaksiputkisissa järjestelmissä.

**Mitoitus**
Valitaan, kun tarvitaan venttiiliradiaattori integroidulla venttiilipesällä ja sivu- tai alaliitännöillä. Korkeus, pituus ja venttiilin kätisyys valitaan mitoituksen ja putkireitin mukaan.

**Käyttö**
Asennetaan seinälle kuivaan sisätilaan ja liitetään kaksiputkiseen lämmitysjärjestelmään asennusohjeen mukaisesti.

**Suunnittelijan teksti**
Teräksinen vesikiertoinen venttiiliradiaattori suljettuihin kaksiputkisiin lämmitysjärjestelmiin kuiviin sisätiloihin.

Radiaattorissa tulee olla integroitu venttiilipesä, jossa on useita esisäätöasentoja hydraulista tasapainotusta varten. Suurin sallittu käyttöpaine on 10 bar ja suurin sallittu käyttölämpötila 110 °C.

Liitäntävaihtoehtoina tulee olla neljä sivuliitäntää sekä kaksi alaliitäntää G 1/2" kierteillä 50 mm jaolla. Venttiilin sijainnin tulee olla vakiona oikealla, vaihtoehtoisesti vasemmalla.

oimituksen tulee sisältää venttiilinsisus, ilmausruuvi, umpitulpat, sivulevyt ja yläritilä. Termostaattipää valitaan ja tilataan erikseen.

Vakio pintakäsittelyn tulee olla valkoinen RAL 9016, lisävärit tilauksesta.

Vesikiertoinen paneeliradiaattori suljettuihin keskuslämmitysjärjestelmiin. Rakenteen tulee perustua pystysuuntaisiin vesikanaviin 33,3 mm jaolla tasaisen ja tehokkaan lämmönjaon varmistamiseksi koko radiaattoripinnalla.

Suurin sallittu käyttöpaine on 10 bar ja suurin sallittu käyttölämpötila 110 °C. Radiaattorissa tulee olla neljä G 1/2" sisäkierreliitäntää sivukytkentää varten, ja kytkennän on oltava mahdollinen sekä oikealta että vasemmalta puolelta.

Rakenteen tulee sisältää esiasennetut sivupaneelit ja yläritilä. Toimituksen tulee sisältää seinäkiinnikkeet, tulpat ja ilmausruuvi.

Radiaattorin tulee olla valmistettu EN 10130 -standardin mukaisesta vähähiilisestä kylmävalssatusta teräksestä, ja sen lämmöntuotot on ilmoitettava EN 442 -standardin mukaisesti.

Tuotteen tulee olla CE-merkitty. Vakio pintakäsittelyn tulee olla valkoinen RAL 9016, muut RAL-värit tilauksesta. Malliston tulee kattaa useita korkeuksia ja pituuksia, ja mitoitus- sekä tehotiedot tulee olla saatavilla ETIM-tiedoissa.

Valmistajan tulee olla rekisteröity NATO:n kodifiointijärjestelmään.

# Määrittelyt

| OMINAISUUDET | YKSIKKÖ | ARVOT |
|---|---|---|
| ETIM-luokka | | EC011022 |
| Materiaali | | teräs |
| Tyyppi | | 11, 21, 22, 33 |
| Pintarakenne | | profiloitu |
| Suurin käyttöpaine | bar | 10 |
| Vakioliitäntöjen määrä | | 2 |
| Lämmitysteho EN 442 -hyväksytyn laboratorion mukaan | | Kyllä |
| Maksimi käyttölämpötila | °C | 110 |
| Vakioväri | | Kyllä |
| Väri | | valkoinen |
| RAL-numero | | 9016 |
| Säleikkö/Peitelevy | | Kyllä |
| Säleikkö/Peitelevy | | Kyllä |
| Kiiltoaste | | kiiltävä |
| Kierrekoko (tuuma) | | 1/2" |
| Liitäntä kierre | | sisäkierre |
| Yhden pisteen liitännällä | | Kyllä |
| Ilmausliitännällä | | Kyllä |
| Ilmausventtiilillä/ilmaajalla | | Kyllä |
| Tyhjennysmahdollisuudella | | Kyllä |

# Dokumentit

| DOKUMENTIT | DOKUMENTTITYYPPI | LINKKI |
|---|---|---|
| PURMO - radiaattorivalikoiman tekninen esite, 2018 | ProductCatalog | https://asset.productmarketingcloud.com/api/assetstorage/3577_ed398445-293c-4d35-be10-ab31eca9c1cb |
| Värikartta 2025 | Brochure | https://asset.productmarketingcloud.com/api/assetstorage/3577_190325f8-8b3b-4b3a-84d1-15ae17bd0b59 |
| Takueehdot, Purmo radiaattorit ja konvektorit | Warranty | https://asset.productmarketingcloud.com/api/assetstorage/3577_00ce510b-77ef-40a3-9b7e-bfc12453a5a3 |
| Asennus- ja Huolto ohje, Paneeliradiaattorit | Installation | https://asset.productmarketingcloud.com/api/assetstorage/3577_2f8590e0-d2e8-4d65-bd59-843321666e62 |
| MCA-D, MCA-Q asennusohje | Installation | https://asset.productmarketingcloud.com/api/assetstorage/3577_40b8e51f-c96a-48bf-80ee-9adbe248dcac |
| Tiiviyskoe, ohjeet ja pöytäkirja - radiattorit ja konvektorit FI-SE | Installation | https://asset.productmarketingcloud.com/api/assetstorage/3577_c339a119-c7a0-46c2-a699-964efbdd617a |
| Purmo Teholaskenta, Paneeliradiaattorit (DE) | TechDia | https://asset.productmarketingcloud.com/api/assetstorage/3577_2da398bb-5820-4a58-af2d-62333aa4e65e |

# Resurssit

ProductImage - Panel radiator Ventil Compact, CV, detail.

ProductImage - Panel radiator Ventil Compact, CV.

| VENTIL COMPACT (mm) | | |
|---|---|---|
| | CV11 | |
| A | a1 | a2 |
| 400-1600 | 117 | - |
| 1800 | 117 | 917 |
| 2000 | 117 | 1017 |
| 2300 | 117 | 1150 |
| 2600 | 117 | 1317 |
| 3000 | 117 | 1517 |

DimensionalDrawing - Ventil Compact, taulukkopiirros A

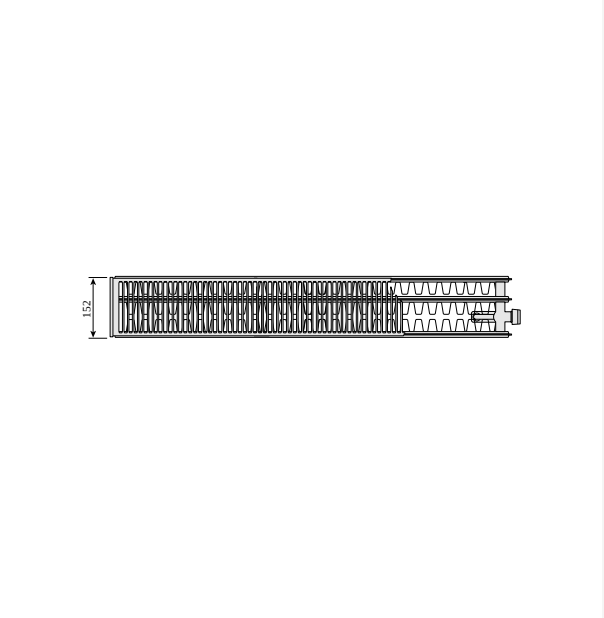


DimensionalDrawing - Ventil Compact, tyyppi 33, ylhäältäpäin

# Resurssit

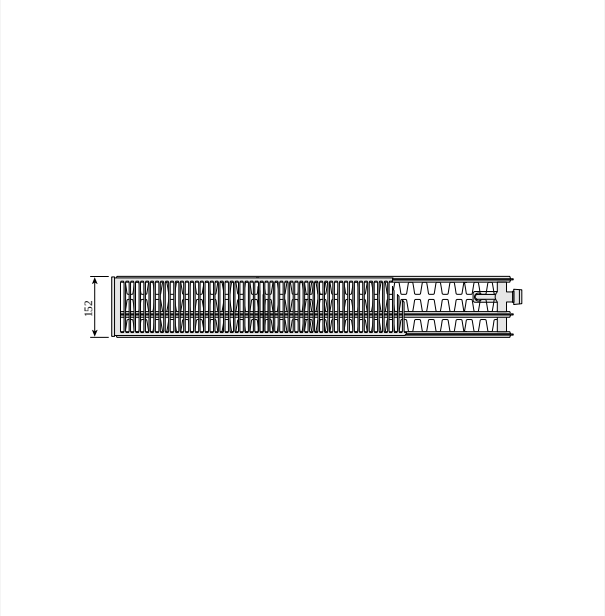


DimensionalDrawing - Ventil Compact, tyyppi 33, ylhäältäpäin

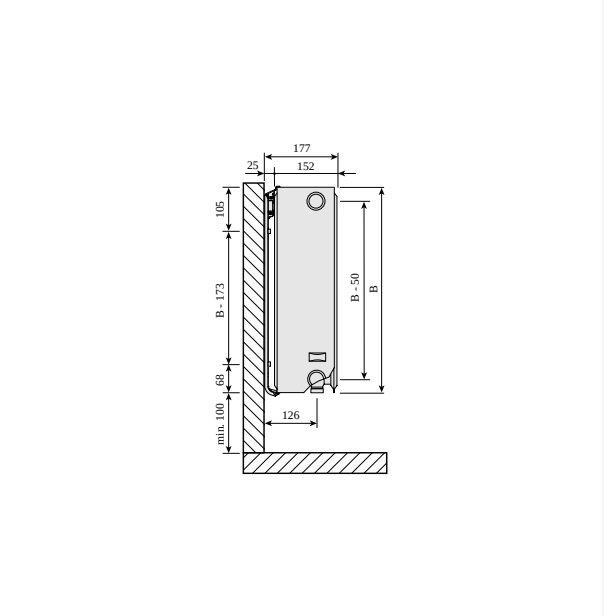


DimensionalDrawing - Ventil Compact, tyypit 30, 33, sivunäkymä Monclac-seinäkannakkeilla

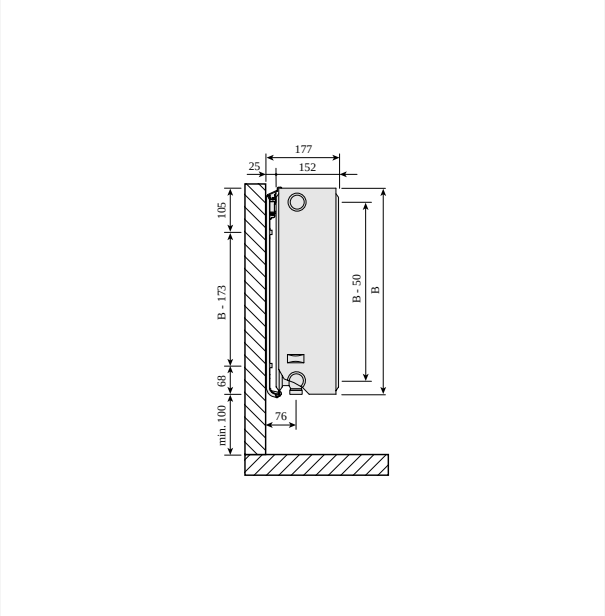


DimensionalDrawing - Ventil Compact, tyypit 30, 33, sivunäkymä Monclac-seinäkannakkeilla

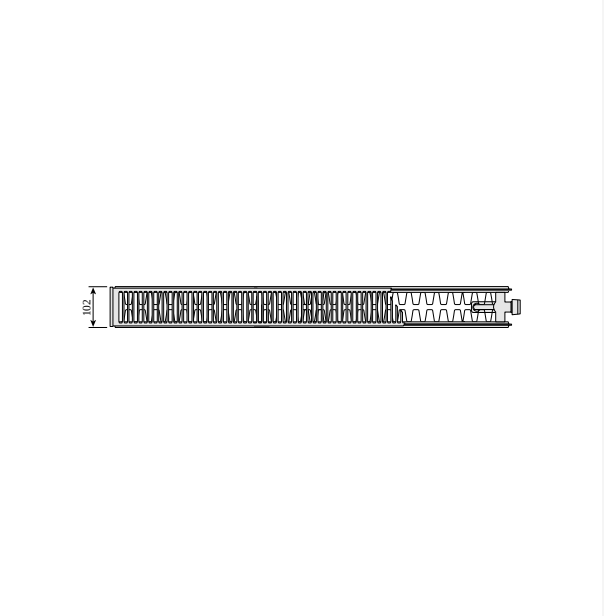


DimensionalDrawing - Ventil Compact, tyyppi 22, ylhäältäpäin

# Resurssit

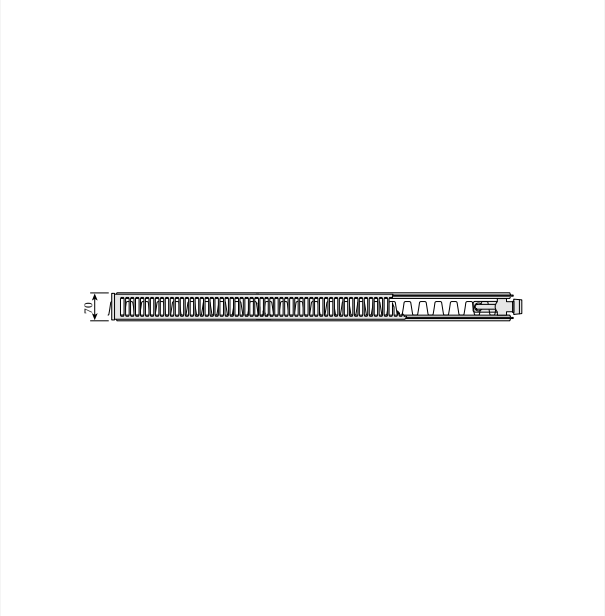


DimensionalDrawing - Ventil Compact, tyyppi 21s, ylhäältäpäin

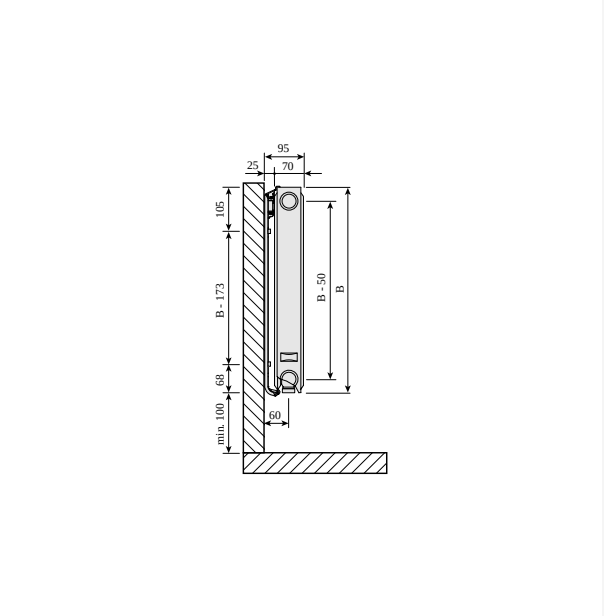


DimensionalDrawing - Ventil Compact, type 21s, sivunäkymä Monclac-seinäkannakkeilla

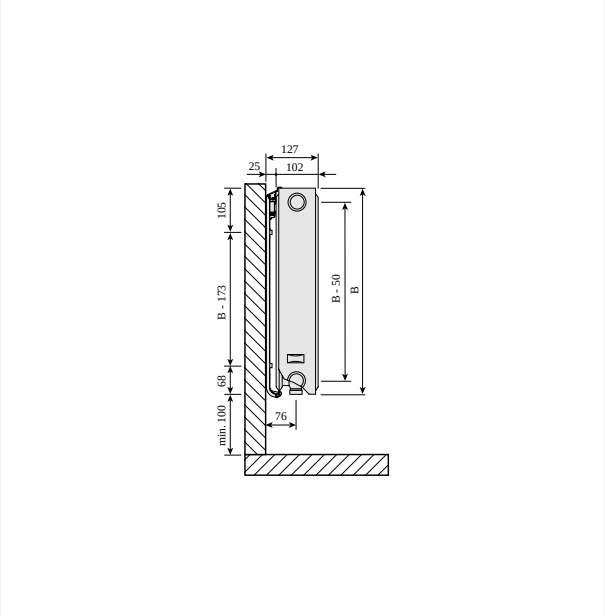


DimensionalDrawing - Ventil Compact, tyypit 20, 22, sivunäkymä Monclac-seinäkannakkeilla

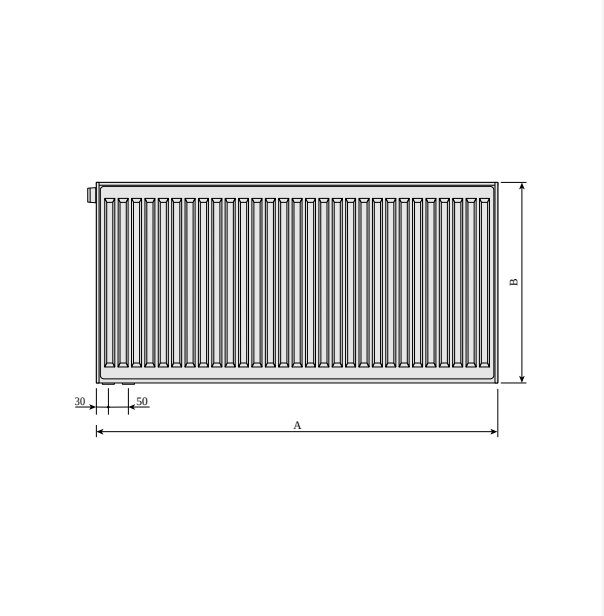


DimensionalDrawing - Ventil Compact, tyypit 20, 21s, 22, 30, 33, takaa

# Resurssit

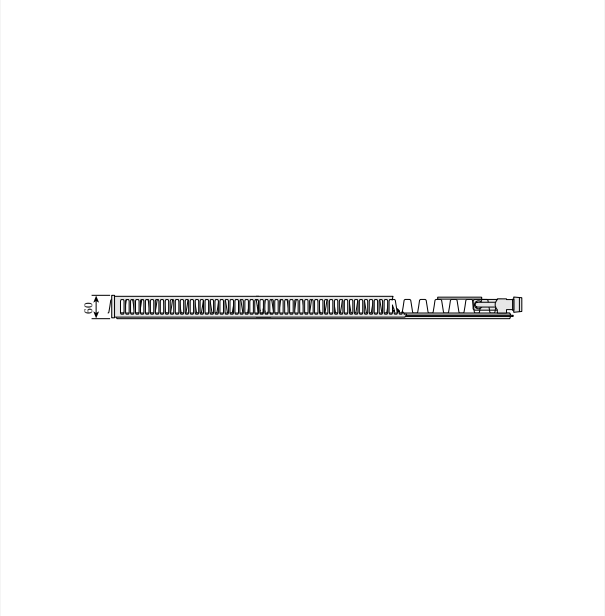


DimensionalDrawing - Ventil Compact, type 11, ylhäältäpäin

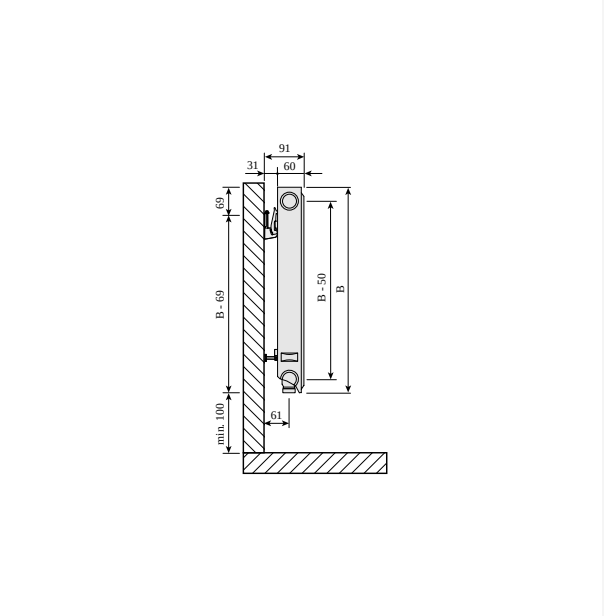


DimensionalDrawing - Ventil Compact, type 11, sivunäkymä SSMS-seinäkannakkeilla

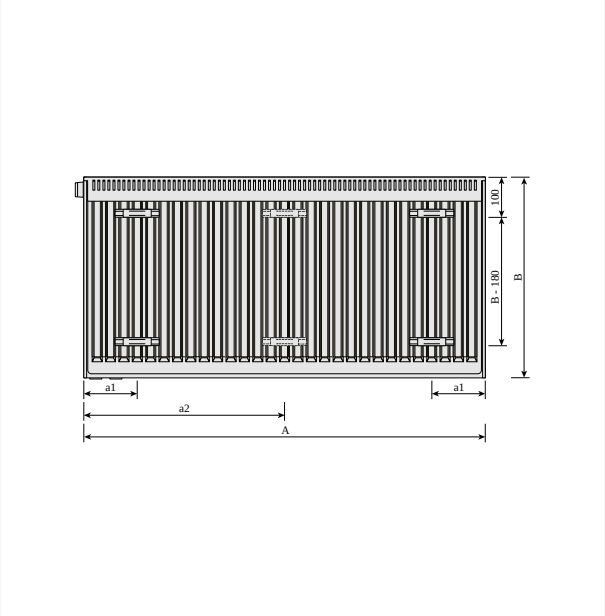


DimensionalDrawing - Compact Ventil Flex, tyyppi 11, takaa

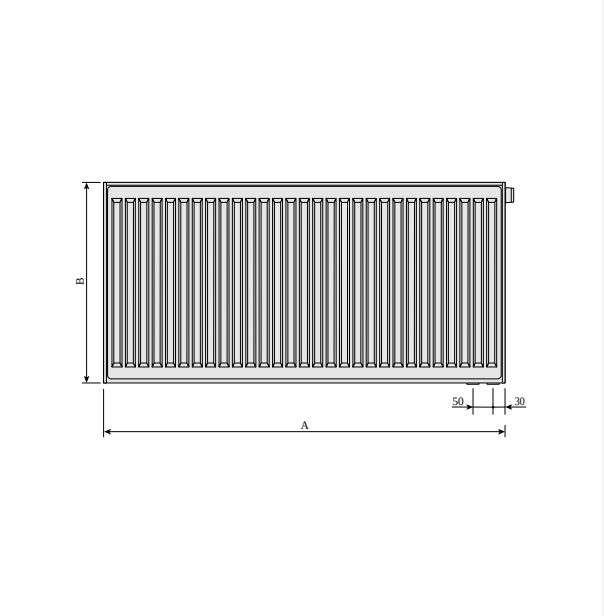


DimensionalDrawing - Ventil Compact, etunäkymä

# Resurssit

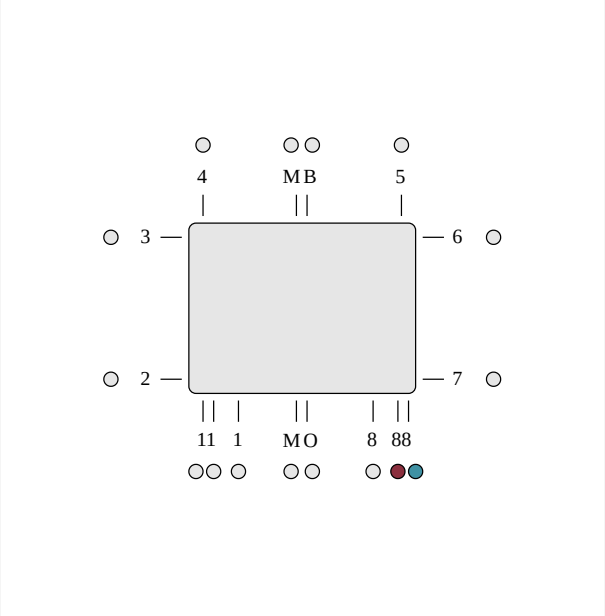


DimensionalDrawing - ETIM 88 LR alaliitäntä. Integroitu venttiili vaatii venttiilisisäkkeen käytön. Käyttämättömät liitännät on tulpattu.

# Liittyvät tuotteet

Venttiilin sisus M30 kartio

Päälliritilä

Air

Korjausmaali



Compact sivupaneeli

Ilmausventtiili 1/2"

Seinäkannakesarja Monclac MCA

Pikakannake Quick (SSMS)

Jalkakannakesuoja SK

Purmo Monclac -Lattiatuki

Flamingo-Venttiilinsisus

Evosense Remote - termostaattipää

# 300

| KORKEUS 300 mm | PITUUS | SYVYYS | Tuotenro/ LVI (VASEN) | Tuotenro/ LVI (OIKEA) | TEHO (W) 45/35/20°C | TEHO (W) 55/45/20°C | TEHO (W) 60/45/20°C | TILAVUUS (l) | N-eksponentti | PAINO (kg) |
|---|---|---|---|---|---|---|---|---|---|---|
| **Tyyppi 11** | | | | | | | | | | |
| | 400 | 60 | F071103004010310 | F071103004010300 | 65 | 113 | 122 | 0.7 | 1.30 | 4.4 |
| | 500 | 60 | F071103005010310 | F071103005010300 | 81 | 141 | 152 | 0.8 | 1.30 | 5.2 |
| | 600 | 60 | F071103006010310 | F071103006010300 | 97 | 169 | 183 | 1.0 | 1.30 | 6.0 |
| | 700 | 60 | F071103007010310 | F071103007010300 | 113 | 197 | 213 | 1.2 | 1.30 | 6.8 |
| | 800 | 60 | F071103008010310 | F071103008010300 | 129 | 225 | 244 | 1.4 | 1.30 | 7.6 |
| | 900 | 60 | F071103009010310 | F071103009010300 | 146 | 253 | 274 | 1.5 | 1.30 | 8.3 |
| | 1000 | 60 | F071103010010310 | F071103010010300 | 162 | 281 | 305 | 1.7 | 1.30 | 9.1 |
| | 1100 | 60 | F071103011010310 | F071103011010300 | 178 | 309 | 335 | 1.9 | 1.30 | 10.3 |
| | 1200 | 60 | F071103012010310 | F071103012010300 | 194 | 338 | 366 | 2.0 | 1.30 | 1.7 |
| | 1400 | 60 | F071103014010310 | F071103014010300 | 226 | 394 | 427 | 2.4 | 1.30 | 12.2 |
| | 1600 | 60 | F071103016010310 | F071103016010300 | 259 | 450 | 488 | 2.7 | 1.30 | 13.8 |
| | 1800 | 60 | F071103018010310 | F071103018010300 | 291 | 506 | 549 | 3.1 | 1.30 | 15.4 |
| | 2000 | 60 | F071103020010310 | F071103020010300 | 323 | 563 | 610 | 3.4 | 1.30 | 16.9 |
| | 2300 | 60 | F071103023010310 | F071103023010300 | 372 | 647 | 701 | 3.9 | 1.30 | 19.3 |
| | 2600 | 60 | F071103026010310 | F071103026010300 | 420 | 731 | 792 | 4.4 | 1.30 | 21.6 |
| | 3000 | 60 | F071103030010310 | F071103030010300 | 485 | 844 | 914 | 5.1 | 1.30 | 24.7 |
| **Tyyppi 21** | | | | | | | | | | |
| | 400 | 70 | F072103004011300 | | 92 | 158 | 171 | 1.4 | 1.28 | 6.5 |
| | 500 | 70 | F072103005011300 | | 115 | 198 | 214 | 1.7 | 1.28 | 7.7 |
| | 600 | 70 | F072103006011300 | | 137 | 237 | 257 | 2.0 | 1.28 | 9.0 |
| | 700 | 70 | F072103007011300 | | 160 | 277 | 300 | 2.4 | 1.28 | 1.2 |
| | 800 | 70 | F072103008011300 | | 183 | 317 | 343 | 2.7 | 1.28 | 11.4 |
| | 900 | 70 | F072103009011300 | | 206 | 356 | 385 | 3.1 | 1.28 | 12.6 |
| | 1000 | 70 | F072103010011300 | | 229 | 396 | 428 | 3.4 | 1.28 | 13.9 |

# 300

| KORKEUS 300 mm | PITUUS | SYVYYS | Tuotenro/ LVI (VASEN) | Tuotenro/ LVI (OIKEA) | TEHO (W) 45/35/20°C | TEHO (W) 55/45/20°C | TEHO (W) 60/45/20°C | TILAVUUS (l) | N-eksponentti | PAINO (kg) |
|---|---|---|---|---|---|---|---|---|---|---|
| | 1100 | 70 | F072103011011300 | | 252 | 435 | 471 | 3.7 | 1.28 | 15.1 |
| | 1200 | 70 | F072103012011300 | | 275 | 475 | 514 | 4.1 | 1.28 | 16.3 |
| | 1400 | 70 | F072103014011300 | | 321 | 554 | 600 | 4.8 | 1.28 | 18.8 |
| | 1600 | 70 | F072103016011300 | | 367 | 633 | 685 | 5.4 | 1.28 | 21.3 |
| | 1800 | 70 | F072103018011300 | | 412 | 712 | 771 | 6.1 | 1.28 | 23.7 |
| | 2000 | 70 | F072103020011300 | | 458 | 791 | 856 | 6.8 | 1.28 | 26.2 |
| | 2300 | 70 | F072103023011300 | | 527 | 910 | 985 | 7.8 | 1.28 | 29.9 |
| | 2600 | 70 | F072103026011300 | | 596 | 1029 | 1113 | 8.8 | 1.28 | 33.6 |
| | 3000 | 70 | F072103030011300 | | 687 | 1187 | 1285 | 10.2 | 1.28 | 38.5 |
| **Tyyppi 22** | | | | | | | | | | |
| | 400 | 102 | F072203004011300 | | 113 | 197 | 213 | 1.4 | 1.31 | 7.4 |
| | 500 | 102 | F072203005011300 | | 141 | 246 | 267 | 1.7 | 1.31 | 8.8 |
| | 600 | 102 | F072203006011300 | | 169 | 295 | 320 | 2.0 | 1.31 | 1.2 |
| | 700 | 102 | F072203007011300 | | 197 | 345 | 374 | 2.4 | 1.31 | 11.6 |
| | 800 | 102 | F072203008011300 | | 225 | 394 | 427 | 2.7 | 1.31 | 13.0 |
| | 900 | 102 | F072203009011300 | | 253 | 443 | 480 | 3.1 | 1.31 | 14.3 |
| | 1000 | 102 | F072203010011300 | | 282 | 492 | 534 | 3.4 | 1.31 | 15.7 |
| | 1100 | 102 | F072203011011300 | | 310 | 542 | 587 | 3.7 | 1.31 | 17.1 |
| | 1200 | 102 | F072203012011300 | | 338 | 591 | 640 | 4.1 | 1.31 | 18.5 |
| | 1400 | 102 | F072203014011300 | | 394 | 689 | 747 | 4.8 | 1.31 | 21.3 |
| | 1600 | 102 | F072203016011300 | | 451 | 788 | 854 | 5.4 | 1.31 | 24.2 |
| | 1800 | 102 | F072203018011300 | | 507 | 886 | 961 | 6.1 | 1.31 | 26.8 |
| | 2000 | 102 | F072203020011300 | | 563 | 985 | 1067 | 6.8 | 1.31 | 29.6 |
| | 2300 | 102 | F072203023011300 | | 648 | 1132 | 1228 | 7.8 | 1.31 | 33.7 |
| | 2600 | 102 | F072203026011300 | | 732 | 1280 | 1388 | 8.8 | 1.31 | 37.9 |
| | 3000 | 102 | F072203030011300 | | 845 | 1477 | 1601 | 10.2 | 1.31 | 43.4 |

# 300

| KORKEUS 300 mm | PITUUS | SYVYYS | Tuotenro/ LVI (VASEN) | Tuotenro/ LVI (OIKEA) | TEHO (W) 45/35/20°C | TEHO (W) 55/45/20°C | TEHO (W) 60/45/20°C | TILAVUUS (l) | N-eksponentti | PAINO (kg) |
|---|---|---|---|---|---|---|---|---|---|---|
| **Tyyppi 33** | | | | | | | | | | |
| | 400 | 152 | F073303004011310 | F073303004011300 | 157 | 275 | 299 | 2.0 | 1.31 | 1.5 |
| | 500 | 152 | F073303005011310 | F073303005011300 | 196 | 344 | 373 | 2.5 | 1.31 | 12.6 |
| | 600 | 152 | F073303006011310 | F073303006011300 | 236 | 413 | 448 | 3.1 | 1.31 | 14.7 |
| | 700 | 152 | F073303007011310 | F073303007011300 | 275 | 482 | 523 | 3.6 | 1.31 | 16.8 |
| | 800 | 152 | F073303008011310 | F073303008011300 | 314 | 551 | 597 | 4.1 | 1.31 | 18.9 |
| | 900 | 152 | F073303009011310 | F073303009011300 | 354 | 620 | 672 | 4.6 | 1.31 | 3.0 |
| | 1000 | 152 | F073303010011310 | F073303010011300 | 393 | 688 | 747 | 5.1 | 1.31 | 23.8 |
| | 1100 | 152 | F073303011011310 | F073303011011300 | 432 | 757 | 821 | 5.6 | 1.31 | 25.2 |
| | 1200 | 152 | F073303012011310 | F073303012011300 | 472 | 826 | 896 | 6.1 | 1.31 | 27.3 |
| | 1400 | 152 | F073303014011310 | F073303014011300 | 550 | 964 | 1045 | 7.1 | 1.31 | 31.4 |
| | 1600 | 152 | F073303016011310 | F073303016011300 | 629 | 1101 | 1195 | 8.2 | 1.31 | 35.6 |
| | 1800 | 152 | F073303018011310 | F073303018011300 | 707 | 1239 | 1344 | 9.2 | 1.31 | 39.8 |
| | 2000 | 152 | F073303020011310 | F073303020011300 | 786 | 1377 | 1493 | 10.2 | 1.31 | 44.0 |
| | 2300 | 152 | F073303023011310 | F073303023011300 | 904 | 1583 | 1717 | 11.7 | 1.31 | 5.3 |
| | 2600 | 152 | F073303026011310 | F073303026011300 | 1022 | 1790 | 1941 | 13.3 | 1.31 | 56.5 |
| | 3000 | 152 | F073303030011310 | F073303030011300 | 1179 | 2065 | 2240 | 15.3 | 1.31 | 64.9 |

# 400

| KORKEUS 400 mm | PITUUS | SYVYYS | Tuotenro/ LVI (VASEN) | Tuotenro/ LVI (OIKEA) | TEHO (W) 45/35/20°C | TEHO (W) 55/45/20°C | TEHO (W) 60/45/20°C | TILAVUUS (l) | N-eksponentti | PAINO (kg) |
|---|---|---|---|---|---|---|---|---|---|---|
| **Tyyppi 11** | | | | | | | | | | |
| | 400 | 60 | F071104004010310 | F071104004010300 | 84 | 146 | 158 | 0.9 | 1.30 | 5.6 |
| | 500 | 60 | F071104005010310 | F071104005010300 | 105 | 183 | 198 | 1.1 | 1.30 | 6.6 |
| | 600 | 60 | F071104006010310 | F071104006010300 | 126 | 219 | 238 | 1.3 | 1.30 | 7.8 |
| | 700 | 60 | F071104007010310 | F071104007010300 | 147 | 256 | 277 | 1.5 | 1.30 | 8.8 |
| | 800 | 60 | F071104008010310 | F071104008010300 | 168 | 292 | 317 | 1.8 | 1.30 | 10.2 |
| | 900 | 60 | F071104009010310 | F071104009010300 | 189 | 329 | 356 | 2.0 | 1.30 | 1.9 |
| | 1000 | 60 | F071104010010310 | F071104010010300 | 210 | 366 | 396 | 2.2 | 1.30 | 12.0 |
| | 1100 | 60 | F071104011010310 | F071104011010300 | 231 | 402 | 436 | 2.4 | 1.30 | 13.5 |
| | 1200 | 60 | F071104012010310 | F071104012010300 | 252 | 439 | 475 | 2.6 | 1.30 | 14.1 |
| | 1400 | 60 | F071104014010310 | F071104014010300 | 294 | 512 | 555 | 3.1 | 1.30 | 16.3 |
| | 1600 | 60 | F071104016010310 | F071104016010300 | 335 | 585 | 634 | 3.5 | 1.30 | 18.4 |
| | 1800 | 60 | F071104018010310 | F071104018010300 | 377 | 658 | 713 | 4.0 | 1.30 | 2.5 |
| | 2000 | 60 | F071104020010310 | F071104020010300 | 419 | 731 | 792 | 4.4 | 1.30 | 22.7 |
| | 2300 | 60 | F071104023010310 | F071104023010300 | 482 | 841 | 911 | 5.1 | 1.30 | 25.9 |
| | 2600 | 60 | F071104026010310 | F071104026010300 | 545 | 950 | 1030 | 5.7 | 1.30 | 29.7 |
| | 3000 | 60 | F071104030010310 | F071104030010300 | 629 | 1097 | 1188 | 6.6 | 1.30 | 33.4 |
| **Tyyppi 21** | | | | | | | | | | |
| | 400 | 70 | F072104004011300 | | 115 | 199 | 215 | 1.8 | 1.29 | 8.4 |
| | 500 | 70 | F072104005011300 | | 143 | 249 | 269 | 2.3 | 1.29 | 1.6 |
| | 600 | 70 | F072104006011300 | | 172 | 298 | 323 | 2.7 | 1.29 | 11.8 |
| | 700 | 70 | F072104007011300 | | 200 | 348 | 377 | 3.1 | 1.29 | 13.3 |
| | 800 | 70 | F072104008011300 | | 229 | 398 | 431 | 3.6 | 1.29 | 15.0 |
| | 900 | 70 | F072104009011300 | | 258 | 448 | 485 | 4.0 | 1.29 | 16.6 |
| | 1000 | 70 | F072104010011300 | | 286 | 497 | 539 | 4.5 | 1.29 | 18.3 |
| | 1100 | 70 | F072104011011300 | | 315 | 547 | 592 | 5.0 | 1.29 | 19.9 |

# 400

| KORKEUS 400 mm | PITUUS | SYVYYS | Tuotenro/ LVI (VASEN) | Tuotenro/ LVI (OIKEA) | TEHO (W) 45/35/20°C | TEHO (W) 55/45/20°C | TEHO (W) 60/45/20°C | TILAVUUS (l) | N-eksponentti | PAINO (kg) |
|---|---|---|---|---|---|---|---|---|---|---|
| | 1200 | 70 | F07210401201130 | 0 | 344 | 597 | 646 | 5.4 | 1.29 | 21.5 |
| | 1400 | 70 | F07210401401130 | 0 | 401 | 696 | 754 | 6.3 | 1.29 | 24.8 |
| | 1600 | 70 | F07210401601130 | 0 | 458 | 796 | 862 | 7.2 | 1.29 | 28.9 |
| | 1800 | 70 | F07210401801130 | 0 | 515 | 895 | 969 | 8.1 | 1.29 | 31.4 |
| | 2000 | 70 | F07210402001130 | 0 | 573 | 994 | 1077 | 9.0 | 1.29 | 34.6 |
| | 2300 | 70 | F07210402301130 | 0 | 658 | 1144 | 1239 | 10.3 | 1.29 | 39.6 |
| | 2600 | 70 | F07210402601130 | 0 | 744 | 1293 | 1400 | 11.7 | 1.29 | 44.5 |
| | 3000 | 70 | F07210403001130 | 0 | 859 | 1492 | 1616 | 13.5 | 1.29 | 51.2 |
| **Tyyppi 22** | | | | | | | | | | |
| | 400 | 102 | F07220400401130 | 0 | 142 | 249 | 270 | 1.8 | 1.32 | 9.6 |
| | 500 | 102 | F07220400501130 | 0 | 177 | 311 | 338 | 2.3 | 1.32 | 11.5 |
| | 600 | 102 | F07220400601130 | 0 | 213 | 374 | 405 | 2.7 | 1.32 | 13.4 |
| | 700 | 102 | F07220400701130 | 0 | 248 | 436 | 473 | 3.1 | 1.32 | 15.3 |
| | 800 | 102 | F07220400801130 | 0 | 284 | 498 | 540 | 3.6 | 1.32 | 17.2 |
| | 900 | 102 | F07220400901130 | 0 | 319 | 560 | 608 | 4.0 | 1.32 | 19.8 |
| | 1000 | 102 | F07220401001130 | 0 | 355 | 623 | 675 | 4.5 | 1.32 | 3.0 |
| | 1100 | 102 | F07220401101130 | 0 | 390 | 685 | 743 | 5.0 | 1.32 | 22.9 |
| | 1200 | 102 | F07220401201130 | 0 | 426 | 747 | 811 | 5.4 | 1.32 | 24.8 |
| | 1400 | 102 | F07220401401130 | 0 | 497 | 872 | 946 | 6.3 | 1.32 | 28.6 |
| | 1600 | 102 | F07220401601130 | 0 | 568 | 996 | 1081 | 7.2 | 1.32 | 32.4 |
| | 1800 | 102 | F07220401801130 | 0 | 639 | 1121 | 1216 | 8.1 | 1.32 | 36.3 |
| | 2000 | 102 | F07220402001130 | 0 | 710 | 1245 | 1351 | 9.0 | 1.32 | 4.1 |
| | 2300 | 102 | F07220402301130 | 0 | 816 | 1432 | 1554 | 10.3 | 1.32 | 45.7 |
| | 2600 | 102 | F07220402601130 | 0 | 923 | 1619 | 1756 | 11.7 | 1.32 | 51.4 |
| | 3000 | 102 | F07220403001130 | 0 | 1064 | 1868 | 2026 | 13.5 | 1.32 | 59.4 |
| **Tyyppi 33** | | | | | | | | | | |

# 400

| KORKEUS 400 mm | PITUUS | SYVYYS | Tuotenro/ LVI (VASEN) | Tuotenro/ LVI (OIKEA) | TEHO (W) 45/35/20°C | TEHO (W) 55/45/20°C | TEHO (W) 60/45/20°C | TILAVUUS (l) | N-eksponentti | PAINO (kg) |
|---|---|---|---|---|---|---|---|---|---|---|
| | 400 | 152 | F073304004011310 | F073304004011300 | 196 | 345 | 375 | 2.7 | 1.33 | 13.8 |
| | 500 | 152 | F073304005011310 | F073304005011300 | 245 | 432 | 468 | 3.4 | 1.33 | 16.6 |
| | 600 | 152 | F073304006011310 | F073304006011300 | 294 | 518 | 562 | 4.0 | 1.33 | 19.4 |
| | 700 | 152 | F073304007011310 | F073304007011300 | 343 | 604 | 656 | 4.7 | 1.33 | 22.3 |
| | 800 | 152 | F073304008011310 | F073304008011300 | 392 | 691 | 749 | 5.4 | 1.33 | 25.9 |
| | 900 | 152 | F073304009011310 | F073304009011300 | 441 | 777 | 843 | 6.0 | 1.33 | 27.9 |
| | 1000 | 152 | F073304010011310 | F073304010011300 | 490 | 863 | 937 | 6.7 | 1.33 | 3.7 |
| | 1100 | 152 | F073304011011310 | F073304011011300 | 539 | 950 | 1031 | 7.4 | 1.33 | 33.6 |
| | 1200 | 152 | F073304012011310 | F073304012011300 | 588 | 1036 | 1124 | 8.0 | 1.33 | 36.4 |
| | 1400 | 152 | F073304014011310 | F073304014011300 | 686 | 1209 | 1312 | 9.4 | 1.33 | 42.2 |
| | 1600 | 152 | F073304016011310 | F073304016011300 | 785 | 1381 | 1499 | 10.7 | 1.33 | 47.7 |
| | 1800 | 152 | F073304018011310 | F073304018011300 | 883 | 1554 | 1686 | 12.1 | 1.33 | 53.4 |
| | 2000 | 152 | F073304020011310 | F073304020011300 | 981 | 1726 | 1874 | 13.4 | 1.33 | 59.0 |
| | 2300 | 152 | F073304023011310 | F073304023011300 | 1128 | 1985 | 2155 | 15.4 | 1.33 | 67.4 |
| | 2600 | 152 | F073304026011310 | F073304026011300 | 1275 | 2244 | 2436 | 17.4 | 1.33 | 75.9 |
| | 3000 | 152 | F073304030011310 | F073304030011300 | 1471 | 2590 | 2811 | 20.1 | 1.33 | 87.2 |

# 500

| KORKEUS 500 mm | PITUUS | SYVYYS | Tuotenro/ LVI (VASEN) | Tuotenro/ LVI (OIKEA) | TEHO (W) 45/35/20°C | TEHO (W) 55/45/20°C | TEHO (W) 60/45/20°C | TILAVUUS (l) | N-eksponentti | PAINO (kg) |
|---|---|---|---|---|---|---|---|---|---|---|
| **Tyyppi 11** | | | | | | | | | | |
| | 400 | 60 | F071105004010310 | F071105004010300 | 102 | 178 | 193 | 1.1 | 1.31 | 6.9 |
| | 500 | 60 | F071105005010310 | F071105005010300 | 127 | 223 | 241 | 1.4 | 1.31 | 8.2 |
| | 600 | 60 | F071105006010310 | F071105006010300 | 153 | 267 | 290 | 1.6 | 1.31 | 9.5 |
| | 700 | 60 | F071105007010310 | F071105007010300 | 178 | 312 | 338 | 1.9 | 1.31 | 1.8 |
| | 800 | 60 | F071105008010310 | F071105008010300 | 204 | 356 | 386 | 2.2 | 1.31 | 12.1 |
| | 900 | 60 | F071105009010310 | F071105009010300 | 229 | 401 | 434 | 2.4 | 1.31 | 13.4 |
| | 1000 | 60 | F071105010010310 | F071105010010300 | 255 | 445 | 483 | 2.7 | 1.31 | 14.7 |
| | 1100 | 60 | F071105011010310 | F071105011010300 | 280 | 490 | 531 | 3.0 | 1.31 | 16.4 |
| | 1200 | 60 | F071105012010310 | F071105012010300 | 306 | 534 | 579 | 3.2 | 1.31 | 17.4 |
| | 1400 | 60 | F071105014010310 | F071105014010300 | 357 | 623 | 676 | 3.8 | 1.31 | 20.0 |
| | 1600 | 60 | F071105016010310 | F071105016010300 | 408 | 712 | 772 | 4.3 | 1.31 | 22.6 |
| | 1800 | 60 | F071105018010310 | F071105018010300 | 459 | 801 | 869 | 4.9 | 1.31 | 25.2 |
| | 2000 | 60 | F071105020010310 | F071105020010300 | 510 | 890 | 965 | 5.4 | 1.31 | 27.8 |
| | 2300 | 60 | F071105023010310 | F071105023010300 | 586 | 1024 | 1110 | 6.2 | 1.31 | 31.8 |
| | 2600 | 60 | F071105026010310 | F071105026010300 | 663 | 1158 | 1255 | 7.0 | 1.31 | 35.7 |
| | 3000 | 60 | F071105030010310 | F071105030010300 | 765 | 1336 | 1448 | 8.1 | 1.31 | 4.9 |
| **Tyyppi 21** | | | | | | | | | | |
| | 400 | 70 | F072105004011300 | | 136 | 237 | 257 | 2.2 | 1.31 | 1.8 |
| | 500 | 70 | F072105005011300 | | 170 | 296 | 321 | 2.8 | 1.31 | 12.2 |
| | 600 | 70 | F072105006011300 | | 204 | 356 | 386 | 3.3 | 1.31 | 14.3 |
| | 700 | 70 | F072105007011300 | | 237 | 415 | 450 | 3.9 | 1.31 | 16.3 |
| | 800 | 70 | F072105008011300 | | 271 | 474 | 514 | 4.4 | 1.31 | 18.4 |
| | 900 | 70 | F072105009011300 | | 305 | 533 | 578 | 5.0 | 1.31 | 2.5 |
| | 1000 | 70 | F072105010011300 | | 339 | 593 | 643 | 5.5 | 1.31 | 22.6 |
| | 1100 | 70 | F072105011011300 | | 373 | 652 | 707 | 6.0 | 1.31 | 24.7 |

# 500

| KORKEUS 500 mm | PITUUS | SYVYYS | Tuotenro/ LVI (VASEN) | Tuotenro/ LVI (OIKEA) | TEHO (W) 45/35/20°C | TEHO (W) 55/45/20°C | TEHO (W) 60/45/20°C | TILAVUUS (l) | N-eksponentti | PAINO (kg) |
|---|---|---|---|---|---|---|---|---|---|---|
| | 1200 | 70 | F07210501201130 | 0 | 407 | 711 | 771 | 6.6 | 1.31 | 26.7 |
| | 1400 | 70 | F07210501401130 | 0 | 475 | 830 | 900 | 7.7 | 1.31 | 3.9 |
| | 1600 | 70 | F07210501601130 | 0 | 543 | 948 | 1028 | 8.8 | 1.31 | 35.8 |
| | 1800 | 70 | F07210501801130 | 0 | 611 | 1067 | 1157 | 9.9 | 1.31 | 39.3 |
| | 2000 | 70 | F07210502001130 | 0 | 679 | 1185 | 1285 | 11.0 | 1.31 | 43.5 |
| | 2300 | 70 | F07210502301130 | 0 | 780 | 1363 | 1478 | 12.7 | 1.31 | 49.7 |
| | 2600 | 70 | F07210502601130 | 0 | 882 | 1541 | 1671 | 14.3 | 1.31 | 55.9 |
| | 3000 | 70 | F07210503001130 | 0 | 1018 | 1778 | 1928 | 16.5 | 1.31 | 64.2 |
| **Tyyppi 22** | | | | | | | | | | |
| | 400 | 102 | F07220500401130 | 0 | 169 | 299 | 324 | 2.2 | 1.33 | 11.9 |
| | 500 | 102 | F07220500501130 | 0 | 212 | 373 | 405 | 2.8 | 1.33 | 14.2 |
| | 600 | 102 | F07220500601130 | 0 | 254 | 448 | 486 | 3.3 | 1.33 | 16.5 |
| | 700 | 102 | F07220500701130 | 0 | 297 | 522 | 567 | 3.9 | 1.33 | 19.0 |
| | 800 | 102 | F07220500801130 | 0 | 339 | 597 | 648 | 4.4 | 1.33 | 21.3 |
| | 900 | 102 | F07220500901130 | 0 | 381 | 672 | 729 | 5.0 | 1.33 | 23.6 |
| | 1000 | 102 | F07220501001130 | 0 | 424 | 746 | 810 | 5.5 | 1.33 | 26.9 |
| | 1100 | 102 | F07220501101130 | 0 | 466 | 821 | 891 | 6.0 | 1.33 | 28.4 |
| | 1200 | 102 | F07220501201130 | 0 | 508 | 896 | 972 | 6.6 | 1.33 | 3.7 |
| | 1400 | 102 | F07220501401130 | 0 | 593 | 1045 | 1134 | 7.7 | 1.33 | 35.5 |
| | 1600 | 102 | F07220501601130 | 0 | 678 | 1194 | 1296 | 8.8 | 1.33 | 4.2 |
| | 1800 | 102 | F07220501801130 | 0 | 763 | 1343 | 1458 | 9.9 | 1.33 | 44.9 |
| | 2000 | 102 | F07220502001130 | 0 | 847 | 1493 | 1620 | 11.0 | 1.33 | 49.7 |
| | 2300 | 102 | F07220502301130 | 0 | 974 | 1717 | 1863 | 12.7 | 1.33 | 56.8 |
| | 2600 | 102 | F07220502601130 | 0 | 1102 | 1940 | 2106 | 14.3 | 1.33 | 63.9 |
| | 3000 | 102 | F07220503001130 | 0 | 1271 | 2239 | 2430 | 16.5 | 1.33 | 73.3 |
| **Tyyppi 33** | | | | | | | | | | |

# 500

| KORKEUS 500 mm | PITUUS | SYVYYS | Tuotenro/ LVI (VASEN) | Tuotenro/ LVI (OIKEA) | TEHO (W) 45/35/20°C | TEHO (W) 55/45/20°C | TEHO (W) 60/45/20°C | TILAVUUS (l) | N-eksponentti | PAINO (kg) |
|---|---|---|---|---|---|---|---|---|---|---|
| | 400 | 152 | F073305004011310 | F073305004011300 | 232 | 411 | 447 | 3.3 | 1.34 | 16.9 |
| | 500 | 152 | F073305005011310 | F073305005011300 | 290 | 514 | 558 | 4.1 | 1.34 | 2.5 |
| | 600 | 152 | F073305006011310 | F073305006011300 | 349 | 617 | 670 | 4.9 | 1.34 | 24.1 |
| | 700 | 152 | F073305007011310 | F073305007011300 | 407 | 719 | 781 | 5.7 | 1.34 | 27.7 |
| | 800 | 152 | F073305008011310 | F073305008011300 | 465 | 822 | 893 | 6.6 | 1.34 | 31.3 |
| | 900 | 152 | F073305009011310 | F073305009011300 | 523 | 925 | 1005 | 7.4 | 1.34 | 34.9 |
| | 1000 | 152 | F073305010011310 | F073305010011300 | 581 | 1028 | 1116 | 8.2 | 1.34 | 38.6 |
| | 1100 | 152 | F073305011011310 | F073305011011300 | 639 | 1131 | 1228 | 9.0 | 1.34 | 42.2 |
| | 1200 | 152 | F073305012011310 | F073305012011300 | 697 | 1233 | 1340 | 9.8 | 1.34 | 45.8 |
| | 1400 | 152 | F073305014011310 | F073305014011300 | 813 | 1439 | 1563 | 11.5 | 1.34 | 53.2 |
| | 1600 | 152 | F073305016011310 | F073305016011300 | 930 | 1645 | 1786 | 13.1 | 1.34 | 6.3 |
| | 1800 | 152 | F073305018011310 | F073305018011300 | 1046 | 1850 | 2009 | 14.8 | 1.34 | 67.5 |
| | 2000 | 152 | F073305020011310 | F073305020011300 | 1162 | 2056 | 2233 | 16.4 | 1.34 | 74.8 |
| | 2300 | 152 | F073305023011310 | F073305023011300 | 1336 | 2364 | 2567 | 18.9 | 1.34 | 85.5 |
| | 2600 | 152 | F073305026011310 | F073305026011300 | 1511 | 2672 | 2902 | 21.3 | 1.34 | 100.2 |
| | 3000 | 152 | F073305030011310 | F073305030011300 | 1743 | 3084 | 3349 | 24.6 | 1.34 | 11.8 |

# 600

| KORKEUS 600 mm | PITUUS | SYVYYS | Tuotenro/ LVI (VASEN) | Tuotenro/ LVI (OIKEA) | TEHO (W) 45/35/20°C | TEHO (W) 55/45/20°C | TEHO (W) 60/45/20°C | TILAVUUS (l) | N-eksponentti | PAINO (kg) |
|---|---|---|---|---|---|---|---|---|---|---|
| **Tyyppi 11** | | | | | | | | | | |
| | 400 | 60 | F071106004010310 | F071106004010300 | 119 | 208 | 226 | 1.3 | 1.31 | 8.4 |
| | 500 | 60 | F071106005010310 | F071106005010300 | 149 | 260 | 282 | 1.6 | 1.31 | 10.0 |
| | 600 | 60 | F071106006010310 | F071106006010300 | 179 | 313 | 339 | 1.9 | 1.31 | 11.2 |
| | 700 | 60 | F071106007010310 | F071106007010300 | 208 | 365 | 395 | 2.2 | 1.31 | 12.8 |
| | 800 | 60 | F071106008010310 | F071106008010300 | 238 | 417 | 452 | 2.6 | 1.31 | 14.4 |
| | 900 | 60 | F071106009010310 | F071106009010300 | 268 | 469 | 508 | 2.9 | 1.31 | 16.2 |
| | 1000 | 60 | F071106010010310 | F071106010010300 | 298 | 521 | 565 | 3.2 | 1.31 | 17.6 |
| | 1100 | 60 | F071106011010310 | F071106011010300 | 327 | 573 | 621 | 3.5 | 1.31 | 19.2 |
| | 1200 | 60 | F071106012010310 | F071106012010300 | 357 | 625 | 678 | 3.8 | 1.31 | 2.8 |
| | 1400 | 60 | F071106014010310 | F071106014010300 | 417 | 729 | 791 | 4.5 | 1.31 | 24.0 |
| | 1600 | 60 | F071106016010310 | F071106016010300 | 476 | 834 | 904 | 5.1 | 1.31 | 27.2 |
| | 1800 | 60 | F071106018010310 | F071106018010300 | 536 | 938 | 1017 | 5.8 | 1.31 | 3.3 |
| | 2000 | 60 | F071106020010310 | F071106020010300 | 595 | 1042 | 1130 | 6.4 | 1.31 | 33.5 |
| | 2300 | 60 | F071106023010310 | F071106023010300 | 685 | 1198 | 1299 | 7.4 | 1.31 | 38.3 |
| | 2600 | 60 | F071106026010310 | F071106026010300 | 774 | 1354 | 1469 | 8.3 | 1.31 | 43.6 |
| | 3000 | 60 | F071106030010310 | F071106030010300 | 893 | 1563 | 1695 | 9.6 | 1.31 | 49.4 |
| **Tyyppi 21** | | | | | | | | | | |
| | 400 | 70 | F072106004011300 | | 155 | 273 | 296 | 2.6 | 1.32 | 12.2 |
| | 500 | 70 | F072106005011300 | | 194 | 341 | 370 | 3.3 | 1.32 | 14.7 |
| | 600 | 70 | F072106006011300 | | 233 | 409 | 444 | 4.0 | 1.32 | 17.2 |
| | 700 | 70 | F072106007011300 | | 272 | 478 | 518 | 4.6 | 1.32 | 19.7 |
| | 800 | 70 | F072106008011300 | | 311 | 546 | 592 | 5.3 | 1.32 | 22.2 |
| | 900 | 70 | F072106009011300 | | 349 | 614 | 666 | 5.9 | 1.32 | 24.7 |
| | 1000 | 70 | F072106010011300 | | 388 | 682 | 740 | 6.6 | 1.32 | 27.2 |
| | 1100 | 70 | F072106011011300 | | 427 | 751 | 814 | 7.3 | 1.32 | 29.7 |

# 600

| KORKEUS 600 mm | PITUUS | SYVYYS | Tuotenro/ LVI (VASEN) | Tuotenro/ LVI (OIKEA) | TEHO (W) 45/35/20°C | TEHO (W) 55/45/20°C | TEHO (W) 60/45/20°C | TILAVUUS (l) | N-eksponentti | PAINO (kg) |
|---|---|---|---|---|---|---|---|---|---|---|
| | 1200 | 70 | F07210601201130 | 0 | 466 | 819 | 888 | 7.9 | 1.32 | 32.2 |
| | 1400 | 70 | F07210601401130 | 0 | 544 | 955 | 1036 | 9.2 | 1.32 | 37.3 |
| | 1600 | 70 | F07210601601130 | 0 | 621 | 1092 | 1184 | 10.6 | 1.32 | 42.3 |
| | 1800 | 70 | F07210601801130 | 0 | 699 | 1228 | 1332 | 11.9 | 1.32 | 47.3 |
| | 2000 | 70 | F07210602001130 | 0 | 777 | 1365 | 1481 | 13.2 | 1.32 | 52.3 |
| | 2300 | 70 | F07210602301130 | 0 | 893 | 1569 | 1703 | 15.2 | 1.32 | 59.8 |
| | 2600 | 70 | F07210602601130 | 0 | 1009 | 1774 | 1925 | 17.2 | 1.32 | 67.4 |
| | 3000 | 70 | F07210603001130 | 0 | 1165 | 2047 | 2221 | 19.8 | 1.32 | 77.4 |
| **Tyyppi 22** | | | | | | | | | | |
| | 400 | 102 | F07220600401130 | 0 | 195 | 346 | 375 | 2.6 | 1.34 | 14.1 |
| | 500 | 102 | F07220600501130 | 0 | 244 | 432 | 469 | 3.3 | 1.34 | 17.4 |
| | 600 | 102 | F07220600601130 | 0 | 293 | 518 | 563 | 4.0 | 1.34 | 19.9 |
| | 700 | 102 | F07220600701130 | 0 | 342 | 605 | 657 | 4.6 | 1.34 | 22.9 |
| | 800 | 102 | F07220600801130 | 0 | 391 | 691 | 750 | 5.3 | 1.34 | 25.8 |
| | 900 | 102 | F07220600901130 | 0 | 440 | 777 | 844 | 5.9 | 1.34 | 28.7 |
| | 1000 | 102 | F07220601001130 | 0 | 488 | 864 | 938 | 6.6 | 1.34 | 31.6 |
| | 1100 | 102 | F07220601101130 | 0 | 537 | 950 | 1032 | 7.3 | 1.34 | 34.5 |
| | 1200 | 102 | F07220601201130 | 0 | 586 | 1037 | 1126 | 7.9 | 1.34 | 37.4 |
| | 1400 | 102 | F07220601401130 | 0 | 684 | 1209 | 1313 | 9.2 | 1.34 | 43.3 |
| | 1600 | 102 | F07220601601130 | 0 | 782 | 1382 | 1501 | 10.6 | 1.34 | 50.0 |
| | 1800 | 102 | F07220601801130 | 0 | 879 | 1555 | 1688 | 11.9 | 1.34 | 54.9 |
| | 2000 | 102 | F07220602001130 | 0 | 977 | 1728 | 1876 | 13.2 | 1.34 | 6.8 |
| | 2300 | 102 | F07220602301130 | 0 | 1124 | 1987 | 2157 | 15.2 | 1.34 | 69.5 |
| | 2600 | 102 | F07220602601130 | 0 | 1270 | 2246 | 2439 | 17.2 | 1.34 | 78.2 |
| | 3000 | 102 | F07220603001130 | 0 | 1465 | 2591 | 2814 | 19.8 | 1.34 | 89.9 |
| **Tyyppi 33** | | | | | | | | | | |

# 600

| KORKEUS 600 mm | PITUUS | SYVYYS | Tuotenro/ LVI (VASEN) | Tuotenro/ LVI (OIKEA) | TEHO (W) 45/35/20°C | TEHO (W) 55/45/20°C | TEHO (W) 60/45/20°C | TILAVUUS (l) | N-eksponentti | PAINO (kg) |
|---|---|---|---|---|---|---|---|---|---|---|
| | 400 | 152 | F073306004011310 | F073306004011300 | 266 | 473 | 514 | 3.9 | 1.35 | 2.2 |
| | 500 | 152 | F073306005011310 | F073306005011300 | 333 | 592 | 643 | 4.9 | 1.35 | 24.6 |
| | 600 | 152 | F073306006011310 | F073306006011300 | 399 | 710 | 771 | 5.9 | 1.35 | 28.9 |
| | 700 | 152 | F073306007011310 | F073306007011300 | 466 | 828 | 900 | 6.9 | 1.35 | 33.2 |
| | 800 | 152 | F073306008011310 | F073306008011300 | 532 | 946 | 1029 | 7.8 | 1.35 | 37.5 |
| | 900 | 152 | F073306009011310 | F073306009011300 | 599 | 1065 | 1157 | 8.8 | 1.35 | 41.9 |
| | 1000 | 152 | F073306010011310 | F073306010011300 | 665 | 1183 | 1286 | 9.8 | 1.35 | 46.2 |
| | 1100 | 152 | F073306011011310 | F073306011011300 | 732 | 1301 | 1414 | 10.8 | 1.35 | 5.5 |
| | 1200 | 152 | F073306012011310 | F073306012011300 | 798 | 1420 | 1543 | 11.8 | 1.35 | 54.9 |
| | 1400 | 152 | F073306014011310 | F073306014011300 | 932 | 1656 | 1800 | 13.7 | 1.35 | 63.5 |
| | 1600 | 152 | F073306016011310 | F073306016011300 | 1065 | 1893 | 2057 | 15.7 | 1.35 | 72.2 |
| | 1800 | 152 | F073306018011310 | F073306018011300 | 1198 | 2129 | 2314 | 17.6 | 1.35 | 8.8 |
| | 2000 | 152 | F073306020011310 | F073306020011300 | 1331 | 2366 | 2571 | 19.6 | 1.35 | 89.5 |
| | 2300 | 152 | F073306023011310 | F073306023011300 | 1530 | 2721 | 2957 | 22.5 | 1.35 | 106.6 |
| | 2600 | 152 | F073306026011310 | F073306026011300 | 1730 | 3076 | 3343 | 25.5 | 1.35 | 115.5 |
| | 3000 | 152 | F073306030011310 | F073306030011300 | 1996 | 3549 | 3857 | 29.4 | 1.35 | 132.8 |

# 900

| KORKEUS 900 mm | PITUUS | SYVYYS | Tuotenro/ LVI (VASEN) | Tuotenro/ LVI (OIKEA) | TEHO (W) 45/35/20°C | TEHO (W) 55/45/20°C | TEHO (W) 60/45/20°C | TILAVUUS (l) | N-eksponentti | PAINO (kg) |
|---|---|---|---|---|---|---|---|---|---|---|
| **Tyyppi 11** | | | | | | | | | | |
| | 400 | 60 | F071109004010310 | F071109004010300 | 166 | 291 | 316 | 1.8 | 1.32 | 11.6 |
| | 500 | 60 | F071109005010310 | F071109005010300 | 208 | 364 | 395 | 2.3 | 1.32 | 14.6 |
| | 600 | 60 | F071109006010310 | F071109006010300 | 249 | 437 | 474 | 2.7 | 1.32 | 16.4 |
| | 700 | 60 | F071109007010310 | F071109007010300 | 291 | 510 | 553 | 3.1 | 1.32 | 18.9 |
| | 800 | 60 | F071109008010310 | F071109008010300 | 332 | 583 | 632 | 3.6 | 1.32 | 21.3 |
| | 900 | 60 | F071109009010310 | F071109009010300 | 374 | 655 | 711 | 4.0 | 1.32 | 23.7 |
| | 1000 | 60 | F071109010010310 | F071109010010300 | 415 | 728 | 790 | 4.5 | 1.32 | 26.2 |
| | 1100 | 60 | F071109011010310 | F071109011010300 | 457 | 801 | 869 | 5.0 | 1.32 | 28.6 |
| | 1200 | 60 | F071109012010310 | F071109012010300 | 498 | 874 | 948 | 5.4 | 1.32 | 31.2 |
| | 1400 | 60 | F071109014010310 | F071109014010300 | 581 | 1019 | 1106 | 6.3 | 1.32 | 35.9 |
| | 1600 | 60 | F071109016010310 | F071109016010300 | 664 | 1165 | 1264 | 7.2 | 1.32 | 4.7 |
| | 1800 | 60 | F071109018010310 | F071109018010300 | 747 | 1311 | 1422 | 8.1 | 1.32 | 45.6 |
| | 2000 | 60 | F071109020010310 | F071109020010300 | 830 | 1456 | 1580 | 9.0 | 1.32 | 5.5 |
| | 2300 | 60 | F071109023010310 | F071109023010300 | 955 | 1675 | 1817 | 10.3 | 1.32 | 57.8 |
| | 2600 | 60 | F071109026010310 | F071109026010300 | 1079 | 1893 | 2054 | 11.7 | 1.32 | 65.6 |
| | 3000 | 60 | F071109030010310 | F071109030010300 | 1245 | 2185 | 2370 | 13.5 | 1.32 | 74.8 |
| **Tyyppi 21** | | | | | | | | | | |
| | 400 | 70 | F072109004011300 | | 212 | 376 | 408 | 3.6 | 1.34 | 17.5 |
| | 500 | 70 | F072109005011300 | | 265 | 470 | 510 | 4.5 | 1.34 | 21.4 |
| | 600 | 70 | F072109006011300 | | 318 | 563 | 612 | 5.4 | 1.34 | 25.2 |
| | 800 | 70 | F072109008011300 | | 424 | 751 | 816 | 7.2 | 1.34 | 32.9 |
| | 900 | 70 | F072109009011300 | | 477 | 845 | 918 | 8.1 | 1.34 | 36.7 |
| | 1000 | 70 | F072109010011300 | | 530 | 939 | 1020 | 9.0 | 1.34 | 4.6 |
| | 1100 | 70 | F072109011011300 | | 583 | 1033 | 1122 | 9.9 | 1.34 | 44.4 |
| | 1200 | 70 | F072109012011300 | | 636 | 1127 | 1224 | 10.8 | 1.34 | 48.2 |

# 900

| KORKEUS 900 mm | PITUUS | SYVYYS | Tuotenro/ LVI (VASEN) | Tuotenro/ LVI (OIKEA) | TEHO (W) 45/35/20°C | TEHO (W) 55/45/20°C | TEHO (W) 60/45/20°C | TILAVUUS (l) | N-eksponentti | PAINO (kg) |
|---|---|---|---|---|---|---|---|---|---|---|
| | 1400 | 70 | F072109014011300 | | 742 | 1315 | 1428 | 12.6 | 1.34 | 55.9 |
| | 1600 | 70 | F072109016011300 | | 849 | 1502 | 1632 | 14.4 | 1.34 | 63.6 |
| | 1800 | 70 | F072109018011300 | | 955 | 1690 | 1836 | 16.2 | 1.34 | 71.3 |
| | 2000 | 70 | F072109020011300 | | 1061 | 1878 | 2040 | 18.0 | 1.34 | 78.9 |
| | 2300 | 70 | F072109023011300 | | 1220 | 2160 | 2346 | 20.7 | 1.34 | 9.5 |
| | 2600 | 70 | F072109026011300 | | 1379 | 2442 | 2652 | 23.4 | 1.34 | 106.0 |
| | 3000 | 70 | F072109030011300 | | 1591 | 2817 | 3060 | 27.0 | 1.34 | 122.0 |
| **Tyyppi 22** | | | | | | | | | | |
| | 400 | 102 | F072209004011300 | | 268 | 478 | 520 | 3.6 | 1.36 | 2.4 |
| | 500 | 102 | F072209005011300 | | 335 | 597 | 649 | 4.5 | 1.36 | 24.8 |
| | 600 | 102 | F072209006011300 | | 402 | 717 | 779 | 5.4 | 1.36 | 29.1 |
| | 700 | 102 | F072209007011300 | | 469 | 836 | 909 | 6.3 | 1.36 | 33.4 |
| | 800 | 102 | F072209008011300 | | 536 | 956 | 1039 | 7.2 | 1.36 | 37.8 |
| | 900 | 102 | F072209009011300 | | 603 | 1075 | 1169 | 8.1 | 1.36 | 42.1 |
| | 1000 | 102 | F072209010011300 | | 670 | 1194 | 1299 | 9.0 | 1.36 | 46.5 |
| | 1100 | 102 | F072209011011300 | | 737 | 1314 | 1429 | 9.9 | 1.36 | 5.8 |
| | 1200 | 102 | F072209012011300 | | 804 | 1433 | 1559 | 10.8 | 1.36 | 55.1 |
| | 1400 | 102 | F072209014011300 | | 938 | 1672 | 1818 | 12.6 | 1.36 | 63.8 |
| | 1600 | 102 | F072209016011300 | | 1072 | 1911 | 2078 | 14.4 | 1.36 | 72.4 |
| | 1800 | 102 | F072209018011300 | | 1205 | 2150 | 2338 | 16.2 | 1.36 | 81.1 |
| | 2000 | 102 | F072209020011300 | | 1339 | 2389 | 2598 | 18.0 | 1.36 | 89.8 |
| | 2300 | 102 | F072209023011300 | | 1540 | 2747 | 2987 | 20.7 | 1.36 | 106.9 |
| | 2600 | 102 | F072209026011300 | | 1741 | 3106 | 3377 | 23.4 | 1.36 | 115.8 |
| | 3000 | 102 | F072209030011300 | | 2009 | 3583 | 3896 | 27.0 | 1.36 | 133.1 |
| **Tyyppi 33** | | | | | | | | | | |
| | 400 | 152 | F073309004011310 | F073309004011300 | 364 | 651 | 708 | 5.3 | 1.36 | 29.7 |

# 900

| KORKEUS 900 mm | PITUUS | SYVYYS | Tuotenro/ LVI (VASEN) | Tuotenro/ LVI (OIKEA) | TEHO (W) 45/35/20°C | TEHO (W) 55/45/20°C | TEHO (W) 60/45/20°C | TILAVUUS (l) | N-eksponentti | PAINO (kg) |
|---|---|---|---|---|---|---|---|---|---|---|
| | 500 | 152 | F073309005011310 | F073309005011300 | 455 | 814 | 885 | 6.7 | 1.36 | 36.3 |
| | 600 | 152 | F073309006011310 | F073309006011300 | 547 | 976 | 1062 | 8.0 | 1.36 | 42.9 |
| | 700 | 152 | F073309007011310 | F073309007011300 | 638 | 1139 | 1239 | 9.3 | 1.36 | 49.4 |
| | 800 | 152 | F073309008011310 | F073309008011300 | 729 | 1302 | 1416 | 10.6 | 1.36 | 56.0 |
| | 900 | 152 | F073309009011310 | F073309009011300 | 820 | 1465 | 1593 | 12.0 | 1.36 | 62.6 |
| | 1000 | 152 | F073309010011310 | F073309010011300 | 911 | 1627 | 1770 | 13.3 | 1.36 | 69.1 |
| | 1100 | 152 | F073309011011310 | F073309011011300 | 1002 | 1790 | 1947 | 14.6 | 1.36 | 75.7 |
| | 1200 | 152 | F073309012011310 | F073309012011300 | 1093 | 1953 | 2124 | 16.0 | 1.36 | 82.3 |
| | 1400 | 152 | F073309014011310 | F073309014011300 | 1275 | 2278 | 2478 | 18.6 | 1.36 | 95.4 |
| | 1600 | 152 | F073309016011310 | F073309016011300 | 1457 | 2604 | 2832 | 21.3 | 1.36 | 112.8 |
| | 1800 | 152 | F073309018011310 | F073309018011300 | 1640 | 2929 | 3186 | 23.9 | 1.36 | 121.7 |
| | 2000 | 152 | F073309020011310 | F073309020011300 | 1822 | 3255 | 3540 | 26.6 | 1.36 | 134.8 |
| | 2300 | 152 | F073309023011310 | F073309023011300 | 2095 | 3743 | 4071 | 30.6 | 1.36 | 154.5 |
| | 2600 | 152 | F073309026011310 | F073309026011300 | 2368 | 4231 | 4602 | 34.6 | 1.36 | 174.2 |
| | 3000 | 152 | F073309030011310 | F073309030011300 | 2733 | 4882 | 5310 | 39.9 | 1.36 | 2.5 |