Tietolehti
2026-11-17

Plan Ventil Compact (FCV)

Sileäpintainen paneeliradiaattori integroidulla venttiilillä moderneihin tiloihin.



- Sileä muotoilu
- Integroitu venttiili
- Joustavat liitännät
- Laaja kokovalikoima
- Luotettava rakenne

Plan Ventil Compact on perinteinen teräslevyradiaattori, joka täyttää tiukimmat laatu- ja tehovaatimukset. Tässä radiaattorissa on vakiona integroitu venttiili. Plan Ventil Compactin etupaneeli on sileä toiselta puolelta (FCV) tai molemmilta puolilta (Plint FFCV, 200mm korkeat). Koko- ja värivaihtoehtoja on yhtä useita kuin muissakin teräslevyradiaattorimalleissamme. Purmo Plan Ventil Compact on varustettu päälliritilällä ja päätylevyillä. Kaikki Purmon radiaattorit on tarkoitettu suljettuihin vesikeskuslämmitysjärjestelmiin. • Rakenne EN 442-1 • Vesipinnat ja konvektiolamellit Kylmävalssattu teräslevy EN 10130 • Pintakäsittely Viisiosainen käsittely: - Alkaalinen rasvanpoisto - Fosfatointi - Kataforeettinen ruostesuojapohjamaalaus - Polyester-epoksi jauhemaalaus - Kovettaminen n. 200°C Pintakäsittely täyttää normin DIN 55900 vaatimukset • Vakioväri Valkoinen RAL 9016. Muut värit saatavilla värikartan 2025 mukaan - Yli 120 kg painavia radiaattoreita ei voida maalata erikoisväreihin valmistuslinjalla. - Galvanisointi on mahdollista enintään 2600 mm pituisille tuotteille. • Rakennepaine 10 bar • Kytkentä 4 päätyliitäntää 1/2" ISO 228s ekä integroitu venttiiliyhteys termostaattiventtiilille. 2 alapuolista 1/2" ISO 228-liitäntää, c/c-väli 50 mm • Laatujärjestelmä SFS-EN ISO 9001 ja ISO 14001 • Korkeudet 300, 400, 500, 600 ja 900 mm • Pituudet 400–3 000 mm • Tyypit - Tyyppi 11, yksilevyinen, jossa yksi konvektiolamelli - Tyyppi 21, kaksilevyinen, jossa yksi konvektiolamelli - Tyyppi 22, kaksilevyinen, jossa kaksi konvektiolamellia - Tyyppi 33, kolmilevyinen, jossa kolme konvektiolamellia • Tarvikkeet 1/2" venttiiliinsatsi M30, ilmaruuvi ja umpitulpat valmiiksi asennettuna. • Monclac-seinäkiinnikkeet sisältyy toimitukseen

Käyttöolosuhteet/-ympäristö on otettava huomioon ja asennusohjeita on noudatettava asennuksessa. HUOM! Turvallisuussyistä tätä radiaattoria ei saa asentaa pystysuoraan! Takuuaika on 10 vuotta, ja takuuehdoista löytyy lisätietoa sallituista käyttöympäristöistä. Plan Compact on perinteinen paneeliradiaattori suljettuihin vesikiertoisiin keskuslämmitysjärjestelmiin.

Käyttöalue
Tilojen lämmitys uudis- ja saneerauskohteissa, erityisesti suurten ikkunoiden alla ja moderneissa tiloissa, joissa vaaditaan siistiä ulkonäköä ja integroituja liitäntöjä.

Käyttö
sAsennus tehtävä ammattilaisen toimesta. Valitse oikea liitäntätapa (ala tai sivu) ja varmista, että integroitu venttiili on säädetty oikein yhden- tai kaksiputkijärjestelmään.

Mitoitus
Valitaan korkeuden, pituuden ja tyypin (11, 21, 22, 33) mukaan sekä ala- tai sivuliitäntätarpeen perusteella. Soveltuu suljettuihin vesikeskuslämmitysjärjestelmiin.

Suunnittelijan teksti
Vesikiertoinen paneeliradiaattori suljettuihin vesikeskuslämmitysjärjestelmiin, sileällä etupaneelilla ja integroidulla venttiilillä. Radiaattorin tulee täyttää EN 442-1 ja olla mitoitettu enintään 10 bar käyttöpaineelle ja 110 °C käyttölämpötilalle.

Määrittelyt

OMINAISUUDET	YKSIKKÖ	ARVOT
ETIM-luokka		EC011022
Materiaali		teräs
Tyyppi		11, 21, 22, 33
Pintarakenne		Litteä sileä
Suurin käyttöpaine	bar	10
Vakioliitäntöjen määrä		2
Lämmitysteho EN 442 -hyväksytyn laboratorion mukaan		Kyllä
Maksimi käyttölämpötila	°C	110
Vakioväri		Kyllä
Väri		valkoinen
RAL-numero		9016
Säleikkö/Peitelevy		Kyllä
Säleikkö/Peitelevy		Kyllä
Kiiltoaste		kiiltävä
Kierrekoko (tuuma)		1/2"
Liitäntä kierre		sisäkierre
Yhden pisteen liitännällä		Kyllä
Ilmausliitännällä		Kyllä
Ilmausventtiilillä/ilmaajalla		Kyllä
Tyhjennysmahdollisuudella		Kyllä

Dokumentit

DOKUMENTIT	DOKUMENTTITYYPPI	LINKKI
PURMO - radiaattorivalikoiman tekninen esite, 2018	ProductCatalog	https://blobfiles.purmogroup.app/public/294792/58303
Värikartta 2025	Brochure	https://blobfiles.purmogroup.app/public/1415888/1777700
Takueehdot, Purmo radiaattorit ja konvektorit	Warranty	https://blobfiles.purmogroup.app/public/1413752/1724014
Asennus- ja Huolto ohje, Paneeliradiaattorit	Installation	https://blobfiles.purmogroup.app/public/1342513/1654410
MCA-D, MCA-Q asennusohje	Installation	https://blobfiles.purmogroup.app/public/293621/57132
Tiiviyskoe, ohjeet ja pöytäkirja - radiattorit ja konvektorit FI-SE	Installation	https://blobfiles.purmogroup.app/public/1423489/1787424
Purmo Teholaskenta, Paneeliradiaattorit (DE)	TechDia	https://blobfiles.purmogroup.app/public/1181402/1616711

Resurssit



ProductImage - Panel radiator Plan Ventil Compact, FCV, with flat front.

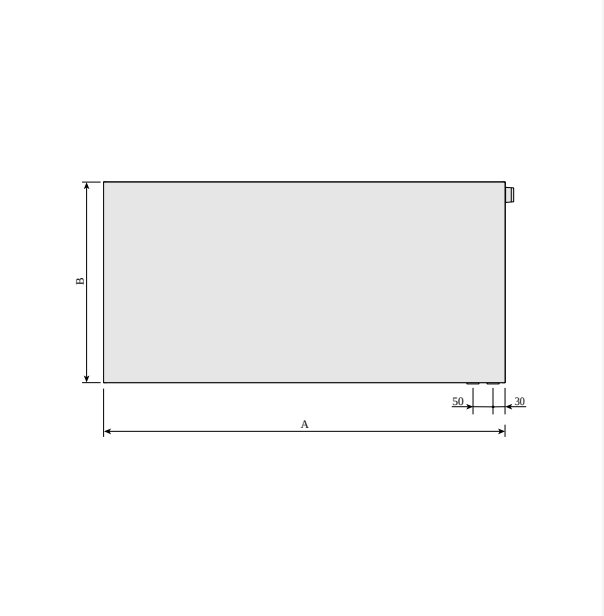

DimensionalDrawing - Plan Ventil Compact, etunäkymä, oikea

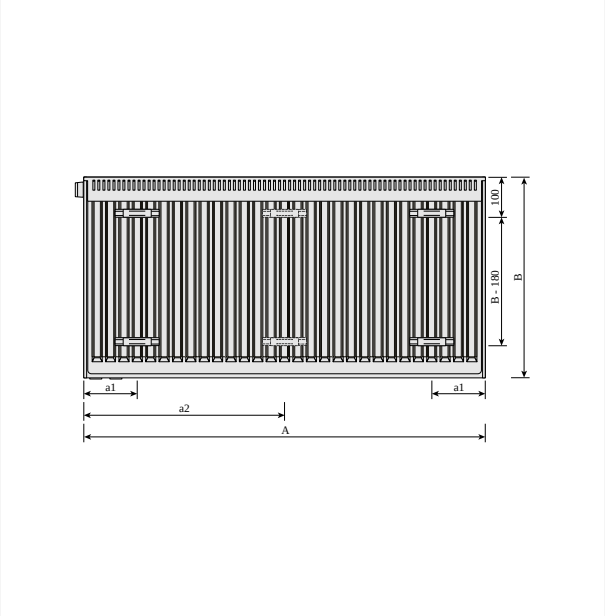

DimensionalDrawing - Plan Ventil Compact, takaa

PLAN VENTIL COMPACT (mm)		
	FCV11	
A	a1	a2
400-1600	117	-
1800	117	917
2000	117	1017
2300	117	1150
2600	117	1317
3000	117	1517

DimensionalDrawing - Plan Ventil Compact, taulukkopiirros A

Resurssit

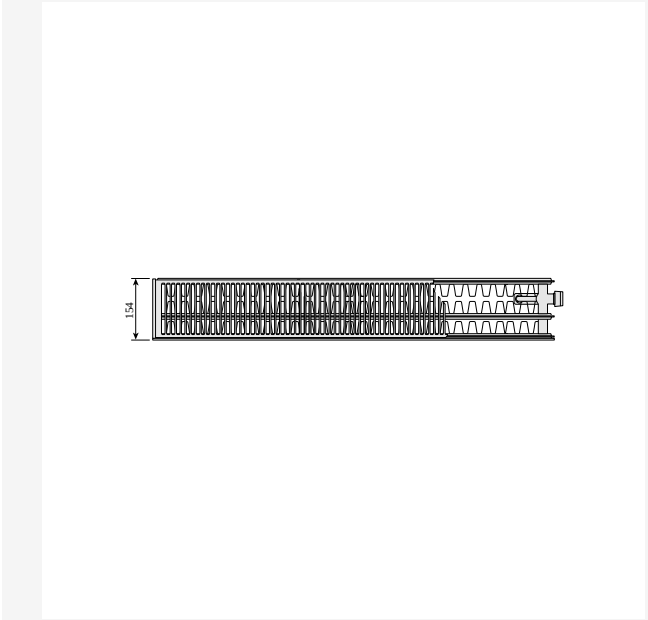

DimensionalDrawing - Plan Ventil Compact ja Ramo Ventil Compact, tyyppi 33, oikea, ylhäältäpäin

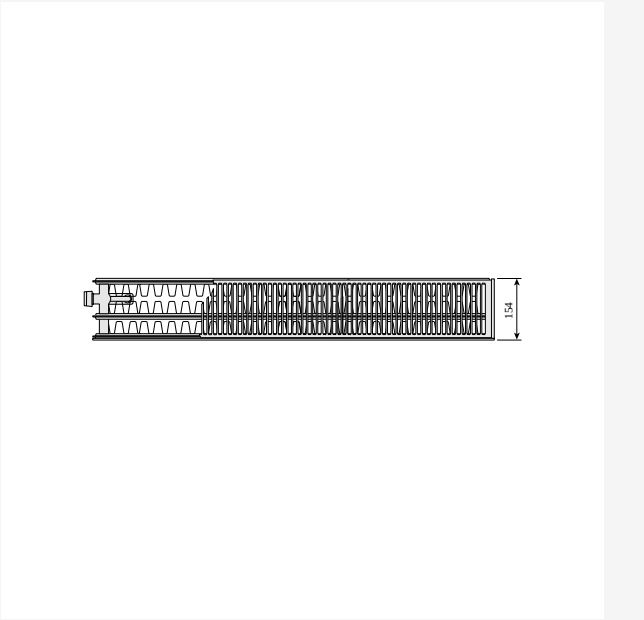

DimensionalDrawing - Plan Ventil Compact ja Ramo Ventil Compact, tyyppi 33, vasen, ylhäältäpäin

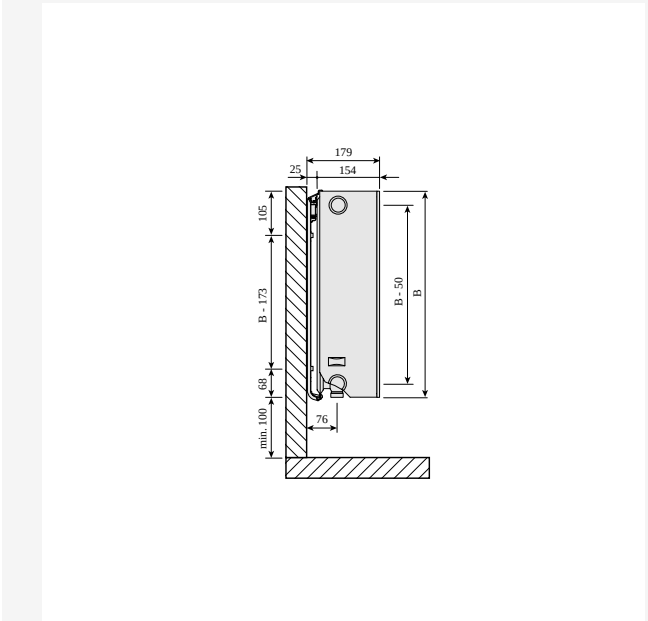

DimensionalDrawing - Plan Ventil Compact ja Ramo Ventil Compact, tyypit 30–33, sivunäkymä



DimensionalDrawing - Plan Ventil Compact ja Ramo Ventil Compact, tyyppi 22, oikea, ylhäältäpäin

Resurssit



DimensionalDrawing - Plan Ventil Compact ja Ramo Ventil Compact, tyyppi 22, vasen, ylhäältäpäin

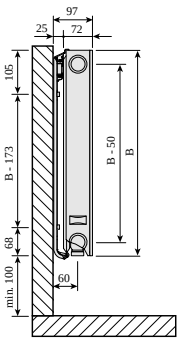

DimensionalDrawing - Plan Ventil Compact ja Ramo Ventil Compact, tyyppi 21s, sivunäkymä



DimensionalDrawing - Plan Ventil Compact ja Ramo Ventil Compact, tyyppi 21s, oikea, ylhäältäpäin



DimensionalDrawing - Plan Ventil Compact ja Ramo Ventil Compact, tyyppi 21s, vasen, ylhäältäpäin

Resurssit

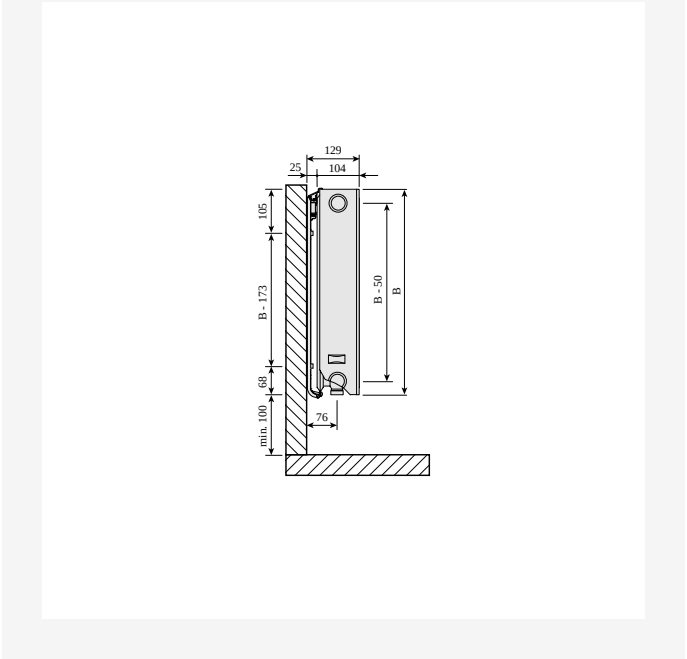

DimensionalDrawing - Plan Ventil Compact ja Ramo Ventil Compact, tyypit 20–22, sivunäkymä

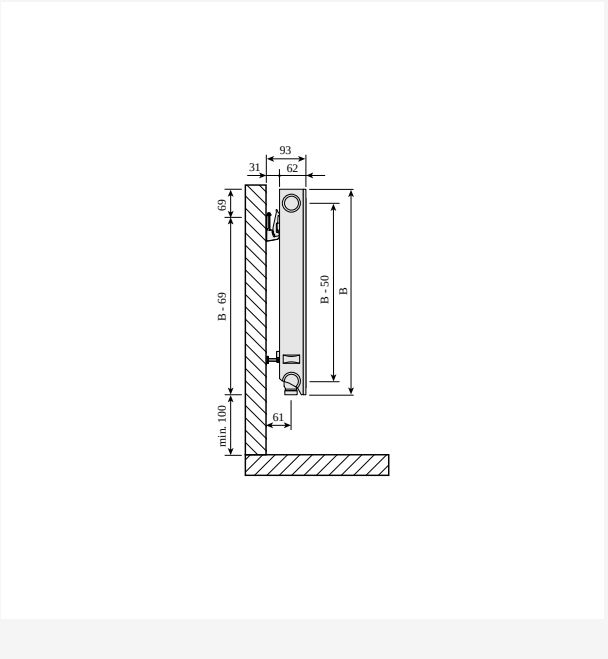

DimensionalDrawing - Plan Ventil Compact ja Ramo Ventil Compact, tyyppi 11, sivunäkymä

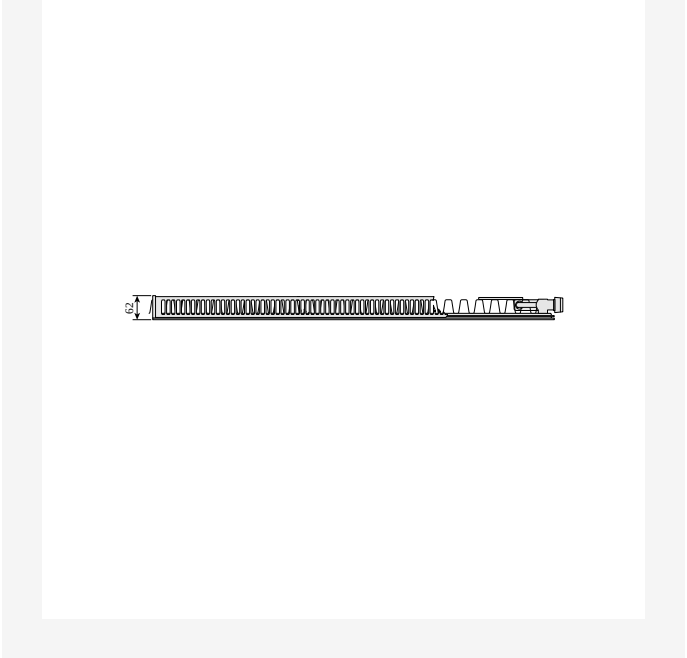

DimensionalDrawing - Plan Ventil Compact ja Ramo Ventil Compact, tyyppi 11, oikea, ylhäältäpäin

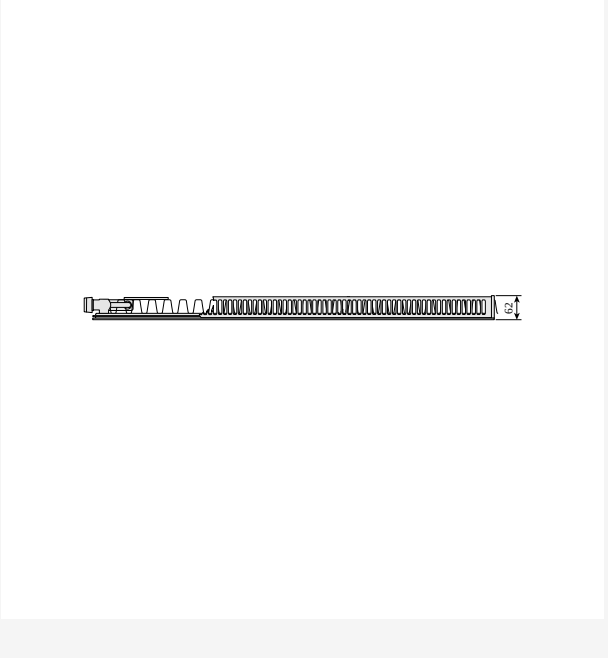

DimensionalDrawing - Plan Ventil Compact ja Ramo Ventil Compact, tyyppi 11, vasen, ylhäältäpäin

Resurssit

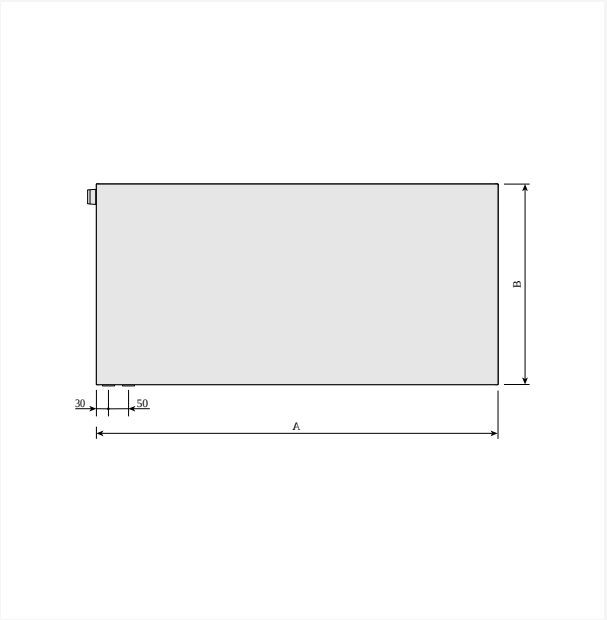

DimensionalDrawing - Plan Ventil Compact, etunäkymä vasen

Liittyvät tuotteet



Päälliritilä

Compact sivupaneeli

300

KORKEUS 300 mm	PITUUS	SYVYYS	Tuotenro/ LVI (VASEN)	Tuotenro/ LVI (OIKEA)	TEHO (W) 45/35/20°C	TEHO (W) 55/45/20°C	TEHO (W) 60/45/20°C	TILAVUUS (l)	N-eksponentti	PAINO (kg)
Tyyppi 11										
	400	62	5445001	5445000	64	110	119	0.7	1.28	5.6
	500	62	5445737	5445736	80	137	149	0.8	1.28	6.7
	600	62	5445739	5445738	95	165	178	1.0	1.28	7.7
	700	62	5445003	5445002	111	192	208	1.2	1.28	8.8
	800	62	5445741	5445740	127	220	238	1.4	1.28	10.2
	900	62	5445005	5445004	143	247	268	1.5	1.28	1.9
	1000	62	5445007	5445006	159	275	297	1.7	1.28	11.9
	1100	62	F0A1103011010310		175	302	327	1.9	1.28	13.1
	1200	62	5445009	5445008	191	330	357	2.0	1.28	14.6
	1400	62	5445743	5445742	223	385	416	2.4	1.28	16.2
	1600	62	5445011	5445010	254	440	476	2.7	1.28	18.3
	1800	62	5445013	5445012	286	495	535	3.1	1.28	2.4
	2000	62	5445015	5445014	318	550	595	3.4	1.28	22.5
	2300	62	5445017	5445016	366	632	684	3.9	1.28	25.8
	2600	62	5445019	5445018	413	715	773	4.4	1.28	28.9
	3000	62	5445021	5445020	477	824	892	5.1	1.28	33.1
Tyyppi 21										
	400	72	5445089	5445088	88	152	165	1.4	1.28	7.6
	500	72	5445769	5445768	110	190	206	1.7	1.28	9.2
	600	72	5445771	5445770	132	229	247	2.0	1.28	1.7
	700	72	5445091	5445090	155	267	289	2.4	1.28	12.2
	800	72	5445773	5445772	177	305	330	2.7	1.28	13.7
	900	72	5445093	5445092	199	343	371	3.1	1.28	15.2
	1000	72	5445095	5445094	221	381	412	3.4	1.28	16.7

300

KORKEUS 300 mm	PITUUS	SYVYYS	Tuotenro/ LVI (VASEN)	Tuotenro/ LVI (OIKEA)	TEHO (W) 45/35/20°C	TEHO (W) 55/45/20°C	TEHO (W) 60/45/20°C	TILAVUUS (l)	N-eksponentti	PAINO (kg)
	1100	72	F0A2103011011310		243	419	453	3.7	1.28	18.2
	1200	72	5445097	5445096	265	457	495	4.1	1.28	19.7
	1400	72	5445775	5445774	309	533	577	4.8	1.28	22.7
	1600	72	5445099	5445098	353	610	660	5.4	1.28	25.8
	1800	72	5445101	5445100	397	686	742	6.1	1.28	28.8
	2000	72	5445103	5445102	442	762	824	6.8	1.28	31.8
	2300	72	5445105	5445104	508	876	948	7.8	1.28	36.3
	2600	72	5445107	5445106	574	990	1072	8.8	1.28	4.9
	3000	72	5445109	5445108	662	1143	1237	10.2	1.28	46.9
Tyyppi 22										
	400	104	5445177	5445176	111	193	209	1.4	1.30	8.6
	500	104	5445801	5445800	138	241	261	1.7	1.30	1.2
	600	104	5445803	5445802	166	289	314	2.0	1.30	11.9
	700	104	5445179	5445178	194	338	366	2.4	1.30	13.6
	800	104	5445805	5445804	222	386	418	2.7	1.30	15.2
	900	104	5445181	5445180	249	434	470	3.1	1.30	16.9
	1000	104	5445183	5445182	277	482	523	3.4	1.30	18.5
	1100	104	F0A2203011011310		305	531	575	3.7	1.30	2.2
	1200	104	5445185	5445184	332	579	627	4.1	1.30	21.9
	1400	104	5445807	5445806	388	675	732	4.8	1.30	25.2
	1600	104	5445187	5445186	443	772	836	5.4	1.30	28.5
	1800	104	5445189	5445188	499	868	941	6.1	1.30	31.8
	2000	104	5445191	5445190	554	965	1045	6.8	1.30	35.1
	2300	104	5445193	5445192	637	1109	1202	7.8	1.30	4.1
	2600	104	5445195	5445194	720	1254	1359	8.8	1.30	45.1

300

KORKEUS 300 mm	PITUUS	SYVYYS	Tuotenro/ LVI (VASEN)	Tuotenro/ LVI (OIKEA)	TEHO (W) 45/35/20°C	TEHO (W) 55/45/20°C	TEHO (W) 60/45/20°C	TILAVUUS (l)	N-eksponentti	PAINO (kg)
	3000	104	5445197	5445196	831	1447	1568	10.2	1.30	51.8
Tyyppi 33										
	400	154	5445265	5445264	153	268	291	2.0	1.32	11.7
	500	154	5445833	5445832	191	335	364	2.5	1.32	14.5
	600	154	5445835	5445834	230	403	437	3.1	1.32	16.4
	700	154	5445267	5445266	268	470	509	3.6	1.32	18.8
	800	154	5445837	5445836	306	537	582	4.1	1.32	21.2
	900	154	5445269	5445268	344	604	655	4.6	1.32	23.5
	1000	154	5445271	5445270	383	671	728	5.1	1.32	25.9
	1100	154	F0A3303011011310		421	738	800	5.6	1.32	28.3
	1200	154	5445273	5445272	459	805	873	6.1	1.32	3.6
	1400	154	5445839	5445838	536	939	1019	7.1	1.32	35.4
	1600	154	5445275	5445274	612	1073	1164	8.2	1.32	4.1
	1800	154	5445277	5445276	689	1208	1310	9.2	1.32	44.9
	2000	154	5445279	5445278	765	1342	1455	10.2	1.32	49.6
	2300	154	5445281	5445280	880	1543	1674	11.7	1.32	56.8
	2600	154	5445283	5445282	995	1744	1892	13.3	1.32	63.8
	3000	154	5445285	5445284	1148	2013	2183	15.3	1.32	73.3

400

KORKEUS 400 mm	PITUUS	SYVYYS	Tuotenro/ LVI (VASEN)	Tuotenro/ LVI (OIKEA)	TEHO (W) 45/35/20°C	TEHO (W) 55/45/20°C	TEHO (W) 60/45/20°C	TILAVUUS (l)	N-eksponentti	PAINO (kg)
Tyyppi 11										
	400	62	5445023	5445022	82	141	153	0.9	1.28	7.4
	500	62	5445745	5445744	102	177	191	1.1	1.28	8.5
	600	62	5445747	5445746	123	212	229	1.3	1.28	10.4
	700	62	5445025	5445024	143	247	268	1.5	1.28	11.4
	800	62	5445749	5445748	163	283	306	1.8	1.28	12.8
	900	62	5445027	5445026	184	318	344	2.0	1.28	14.3
	1000	62	5445029	5445028	204	353	382	2.2	1.28	15.7
	1100	62	F0A1104011010300		225	389	421	2.4	1.28	17.1
	1200	62	5445031	5445030	245	424	459	2.6	1.28	18.6
	1400	62	5445751	5445750	286	494	535	3.1	1.28	21.4
	1600	62	5445033	5445032	327	565	612	3.5	1.28	24.3
	1800	62	5445035	5445034	368	636	688	4.0	1.28	27.2
	2000	62	5445037	5445036	409	706	765	4.4	1.28	3.2
	2300	62	5445039	5445038	470	812	879	5.1	1.28	34.3
	2600	62	5445041	5445040	531	918	994	5.7	1.28	38.6
	3000	62	5445043	5445042	613	1060	1147	6.6	1.28	44.4
Tyyppi 21										
	400	72	5445111	5445110	111	193	209	1.8	1.28	10.4
	500	72	5445777	5445776	139	241	261	2.3	1.28	12.0
	600	72	5445779	5445778	167	289	313	2.7	1.28	14.0
	700	72	5445113	5445112	195	337	365	3.1	1.28	16.0
	800	72	5445781	5445780	223	386	417	3.6	1.28	18.0
	900	72	5445115	5445114	251	434	470	4.0	1.28	20.0
	1000	72	5445117	5445116	279	482	522	4.5	1.28	22.0
	1100	72	F0A2104011011300		306	530	574	5.0	1.28	24.0

400

KORKEUS 400 mm	PITUUS	SYVYYS	Tuotenro/ LVI (VASEN)	Tuotenro/ LVI (OIKEA)	TEHO (W) 45/35/20°C	TEHO (W) 55/45/20°C	TEHO (W) 60/45/20°C	TILAVUUS (l)	N-eksponentti	PAINO (kg)
	1200	72	5445119	5445118	334	578	626	5.4	1.28	26.0
	1400	72	5445783	5445782	390	675	730	6.3	1.28	30.0
	1600	72	5445121	5445120	446	771	835	7.2	1.28	34.0
	1800	72	5445123	5445122	501	868	939	8.1	1.28	38.3
	2000	72	5445125	5445124	557	964	1044	9.0	1.28	42.5
	2300	72	5445127	5445126	641	1109	1200	10.3	1.28	48.8
	2600	72	5445129	5445128	724	1253	1357	11.7	1.28	54.2
	3000	72	5445131	5445130	836	1446	1565	13.5	1.28	62.3
Tyyppi 22										
	400	104	5445199	5445198	140	245	266	1.8	1.31	11.5
	500	104	5445809	5445808	175	307	333	2.3	1.31	13.4
	600	104	5445811	5445810	211	368	399	2.7	1.31	15.6
	700	104	5445201	5445200	246	430	466	3.1	1.31	17.9
	800	104	5445813	5445812	281	491	532	3.6	1.31	2.2
	900	104	5445203	5445202	316	552	599	4.0	1.31	22.4
	1000	104	5445205	5445204	351	614	665	4.5	1.31	24.7
	1100	104	F0A2204011011300		386	675	732	5.0	1.31	27.0
	1200	104	5445207	5445206	421	736	798	5.4	1.31	29.2
	1400	104	5445815	5445814	491	859	931	6.3	1.31	33.8
	1600	104	5445209	5445208	561	982	1064	7.2	1.31	38.3
	1800	104	5445211	5445210	632	1104	1197	8.1	1.31	42.8
	2000	104	5445213	5445212	702	1227	1331	9.0	1.31	47.4
	2300	104	5445215	5445214	807	1411	1530	10.3	1.31	54.2
	2600	104	5445217	5445216	912	1595	1730	11.7	1.31	7.0
	3000	104	5445219	5445218	1053	1841	1996	13.5	1.31	7.5
Tyyppi 33										

400

KORKEUS 400 mm	PITUUS	SYVYYS	Tuotenro/ LVI (VASEN)	Tuotenro/ LVI (OIKEA)	TEHO (W) 45/35/20°C	TEHO (W) 55/45/20°C	TEHO (W) 60/45/20°C	TILAVUUS (l)	N-eksponentti	PAINO (kg)
	400	154	5445287	5445286	192	338	367	2.7	1.32	15.3
	500	154	5445841	5445840	240	423	459	3.4	1.32	18.5
	600	154	5445843	5445842	288	508	551	4.0	1.32	21.7
	700	154	5445289	5445288	336	592	643	4.7	1.32	24.9
	800	154	5445845	5445844	385	677	734	5.4	1.32	28.7
	900	154	5445291	5445290	433	761	826	6.0	1.32	31.3
	1000	154	5445293	5445292	481	846	918	6.7	1.32	34.4
	1100	154	F0A3304011011310	F0A3304011011300	529	930	1010	7.4	1.32	37.6
	1200	154	5445295	5445294	577	1015	1102	8.0	1.32	4.8
	1400	154	5445847	5445846	673	1184	1285	9.4	1.32	47.2
	1600	154	5445297	5445296	769	1353	1469	10.7	1.32	53.6
	1800	154	5445299	5445298	865	1523	1652	12.1	1.32	59.9
	2000	154	5445301	5445300	961	1692	1836	13.4	1.32	66.3
	2300	154	5445303	5445302	1106	1946	2111	15.4	1.32	75.9
	2600	154	5445305	5445304	1250	2199	2387	17.4	1.32	85.4
	3000	154	5445307	5445306	1442	2538	2754	20.1	1.32	102.1

500

KORKEUS 500 mm	PITUUS	SYVYYS	Tuotenro/ LVI (VASEN)	Tuotenro/ LVI (OIKEA)	TEHO (W) 45/35/20°C	TEHO (W) 55/45/20°C	TEHO (W) 60/45/20°C	TILAVUUS (l)	N-eksponentti	PAINO (kg)
Tyyppi 11										
	400	62	5445045	5445044	99	171	185	1.1	1.28	8.8
	500	62	5445753	5445752	124	214	231	1.4	1.28	1.5
	600	62	5445755	5445754	148	256	278	1.6	1.28	12.3
	700	62	5445047	5445046	173	299	324	1.9	1.28	14.6
	800	62	5445757	5445756	198	342	370	2.2	1.28	15.8
	900	62	5445049	5445048	223	385	416	2.4	1.28	17.6
	1000	62	5445051	5445050	247	427	463	2.7	1.28	19.3
	1200	62	5445053	5445052	297	513	555	3.2	1.28	22.9
	1400	62	5445759	5445758	346	598	648	3.8	1.28	26.4
	1600	62	5445055	5445054	396	684	740	4.3	1.28	29.9
	1800	62	5445057	5445056	445	769	833	4.9	1.28	33.4
	2000	62	5445059	5445058	495	855	925	5.4	1.28	37.0
	2300	62	5445061	5445060	569	983	1064	6.2	1.28	42.2
	2600	62	5445063	5445062	643	1111	1203	7.0	1.28	47.5
	3000	62	5445065	5445064	742	1282	1388	8.1	1.28	54.6
Tyyppi 21										
	400	72	5445133	5445132	133	230	249	2.2	1.29	12.0
	500	72	5445785	5445784	166	288	312	2.8	1.29	14.6
	600	72	5445787	5445786	199	345	374	3.3	1.29	17.5
	700	72	5445135	5445134	232	403	436	3.9	1.29	19.6
	800	72	5445789	5445788	266	461	499	4.4	1.29	22.2
	900	72	5445137	5445136	299	518	561	5.0	1.29	24.6
	1000	72	5445139	5445138	332	576	623	5.5	1.29	27.2
	1100	72	F0A2105011011310	F0A2105011011300	365	633	686	6.0	1.29	29.7
	1200	72	5445141	5445140	398	691	748	6.6	1.29	32.3

500

KORKEUS 500 mm	PITUUS	SYVYYS	Tuotenro/ LVI (VASEN)	Tuotenro/ LVI (OIKEA)	TEHO (W) 45/35/20°C	TEHO (W) 55/45/20°C	TEHO (W) 60/45/20°C	TILAVUUS (l)	N-eksponentti	PAINO (kg)
	1400	72	5445791	5445790	465	806	873	7.7	1.29	37.3
	1600	72	5445143	5445142	531	921	997	8.8	1.29	42.4
	1800	72	5445145	5445144	597	1036	1122	9.9	1.29	47.5
	2000	72	5445147	5445146	664	1151	1247	11.0	1.29	52.5
	2300	72	5445149	5445148	763	1324	1434	12.7	1.29	6.1
	2600	72	5445151	5445150	863	1497	1621	14.3	1.29	67.8
	3000	72	5445153	5445152	996	1727	1870	16.5	1.29	77.9
Tyyppi 22										
	400	104	5445221	5445220	168	294	319	2.2	1.32	13.7
	500	104	5445817	5445816	210	368	399	2.8	1.32	16.5
	600	104	5445819	5445818	251	442	479	3.3	1.32	19.3
	700	104	5445223	5445222	293	515	559	3.9	1.32	22.2
	800	104	5445821	5445820	335	589	639	4.4	1.32	25.0
	900	104	5445225	5445224	377	662	718	5.0	1.32	27.8
	1000	104	5445227	5445226	419	736	798	5.5	1.32	3.6
	1200	104	5445229	5445228	503	883	958	6.6	1.32	36.2
	1400	104	5445823	5445822	587	1030	1118	7.7	1.32	41.9
	1600	104	5445231	5445230	670	1177	1277	8.8	1.32	47.5
	1800	104	5445233	5445232	754	1325	1437	9.9	1.32	53.2
	2000	104	5445235	5445234	838	1472	1597	11.0	1.32	58.8
	2300	104	5445237	5445236	964	1692	1836	12.7	1.32	67.2
	2600	104	5445239	5445238	1089	1913	2076	14.3	1.32	75.7
	3000	104	5445241	5445240	1257	2208	2395	16.5	1.32	87.0
Tyyppi 33										
	400	154	5445309	5445308	229	404	438	3.3	1.33	18.8
	500	154	5445849	5445848	286	505	548	4.1	1.33	22.8

500

KORKEUS 500 mm	PITUUS	SYVYYS	Tuotenro/ LVI (VASEN)	Tuotenro/ LVI (OIKEA)	TEHO (W) 45/35/20°C	TEHO (W) 55/45/20°C	TEHO (W) 60/45/20°C	TILAVUUS (l)	N-eksponentti	PAINO (kg)
	600	154	5445851	5445850	343	606	657	4.9	1.33	27.0
	700	154	5445311	5445310	400	706	767	5.7	1.33	4.0
	800	154	5445853	5445852	457	807	877	6.6	1.33	35.2
	900	154	5445313	5445312	514	908	986	7.4	1.33	40.0
	1000	154	5445315	5445314	571	1009	1096	8.2	1.33	43.2
	1200	154	5445317	5445316	686	1211	1315	9.8	1.33	51.3
	1400	154	5445855	5445854	800	1413	1534	11.5	1.33	59.4
	1600	154	5445319	5445318	914	1615	1753	13.1	1.33	67.6
	1800	154	5445321	5445320	1029	1817	1972	14.8	1.33	75.7
	2000	154	5445323	5445322	1143	2018	2192	16.4	1.33	83.8
	2300	154	5445325	5445324	1314	2321	2520	18.9	1.33	96.2
	2600	154	5445327	5445326	1486	2624	2849	21.3	1.33	112.5
	3000	154	5445329	5445328	1714	3028	3287	24.6	1.33	124.5

600

KORKEUS 600 mm	PITUUS	SYVYYS	Tuotenro/ LVI (VASEN)	Tuotenro/ LVI (OIKEA)	TEHO (W) 45/35/20°C	TEHO (W) 55/45/20°C	TEHO (W) 60/45/20°C	TILAVUUS (l)	N-eksponentti	PAINO (kg)
Tyyppi 11										
	400	62	5445067	5445066	115	200	216	1.3	1.28	1.3
	500	62	5445761	5445760	144	249	270	1.6	1.28	12.4
	600	62	5445763	5445762	173	299	324	1.9	1.28	14.6
	700	62	5445069	5445068	202	349	378	2.2	1.28	16.7
	800	62	5445765	5445764	231	399	432	2.6	1.28	18.9
	900	62	5445071	5445070	260	449	486	2.9	1.28	3.0
	1000	62	5445073	5445072	289	499	540	3.2	1.28	23.1
	1200	62	5445075	5445074	346	599	648	3.8	1.28	27.4
	1400	62	5445767	5445766	404	699	756	4.5	1.28	31.6
	1600	62	5445077	5445076	462	798	864	5.1	1.28	35.9
	1800	62	5445079	5445078	519	898	972	5.8	1.28	4.2
	2000	62	5445081	5445080	577	998	1080	6.4	1.28	44.4
	2300	62	5445083	5445082	664	1148	1242	7.4	1.28	5.8
	2600	62	5445085	5445084	750	1297	1404	8.3	1.28	57.2
	3000	62	5445087	5445086	866	1497	1620	9.6	1.28	65.7
Tyyppi 21										
	400	72	5445155	5445154	153	266	288	2.6	1.30	14.4
	500	72	5445793	5445792	191	332	360	3.3	1.30	17.5
	600	72	5445795	5445794	229	398	432	4.0	1.30	2.5
	700	72	5445157	5445156	267	465	504	4.6	1.30	23.6
	800	72	5445797	5445796	306	531	576	5.3	1.30	26.6
	900	72	5445159	5445158	344	598	648	5.9	1.30	29.7
	1000	72	5445161	5445160	382	664	719	6.6	1.30	32.7
	1100	72	F0A2106011011310		420	731	791	7.3	1.30	35.8

600

KORKEUS 600 mm	PITUUS	SYVYYS	Tuotenro/ LVI (VASEN)	Tuotenro/ LVI (OIKEA)	TEHO (W) 45/35/20°C	TEHO (W) 55/45/20°C	TEHO (W) 60/45/20°C	TILAVUUS (l)	N-eksponentti	PAINO (kg)
	1200	72	5445163	5445162	458	797	863	7.9	1.30	38.8
	1400	72	5445799	5445798	535	930	1007	9.2	1.30	44.9
	1600	72	5445165	5445164	611	1063	1151	10.6	1.30	51.1
	1800	72	5445167	5445166	687	1195	1295	11.9	1.30	57.1
	2000	72	5445169	5445168	764	1328	1439	13.2	1.30	63.2
	2300	72	5445171	5445170	878	1527	1655	15.2	1.30	72.4
	2600	72	5445173	5445172	993	1727	1871	17.2	1.30	81.5
	3000	72	5445175	5445174	1146	1992	2158	19.8	1.30	93.7
Tyyppi 22										
	400	104	5445243	5445242	193	340	369	2.6	1.33	16.4
	500	104	5445825	5445824	241	425	461	3.3	1.33	19.8
	600	104	5445827	5445826	289	510	553	4.0	1.33	23.3
	700	104	5445245	5445244	337	595	646	4.6	1.33	26.7
	800	104	5445829	5445828	386	680	738	5.3	1.33	3.2
	900	104	5445247	5445246	434	765	830	5.9	1.33	33.7
	1000	104	5445249	5445248	482	850	922	6.6	1.33	37.1
	1100	104	F0A2206011011300		530	935	1015	7.3	1.33	4.6
	1200	104	5445251	5445250	578	1020	1107	7.9	1.33	44.2
	1400	104	5445831	5445830	675	1190	1291	9.2	1.33	5.9
	1600	104	5445253	5445252	771	1360	1476	10.6	1.33	57.8
	1800	104	5445255	5445254	867	1530	1660	11.9	1.33	64.7
	2000	104	5445257	5445256	964	1700	1845	13.2	1.33	71.7
	2300	104	5445259	5445258	1108	1955	2122	15.2	1.33	82.3
	2600	104	5445261	5445260	1253	2210	2398	17.2	1.33	92.4
	3000	104	5445263	5445262	1446	2549	2767	19.8	1.33	110.4

600

KORKEUS 600 mm	PITUUS	SYVYYS	Tuotenro/ LVI (VASEN)	Tuotenro/ LVI (OIKEA)	TEHO (W) 45/35/20°C	TEHO (W) 55/45/20°C	TEHO (W) 60/45/20°C	TILAVUUS (l)	N-eksponentti	PAINO (kg)
Tyyppi 33										
	400	154	5445331	5445330	263	465	506	3.9	1.34	22.5
	500	154	5445857	5445856	328	582	632	4.9	1.34	27.4
	600	154	5445859	5445858	394	698	758	5.9	1.34	32.2
	700	154	5445333	5445332	459	814	885	6.9	1.34	37.9
	800	154	5445861	5445860	525	931	1011	7.8	1.34	42.0
	900	154	5445335	5445334	591	1047	1138	8.8	1.34	46.8
	1000	154	5445337	5445336	656	1164	1264	9.8	1.34	51.7
	1100	154	F0A3306011011310		722	1280	1390	10.8	1.34	56.6
	1200	154	5445339	5445338	788	1396	1517	11.8	1.34	61.4
	1400	154	5445863	5445862	919	1629	1770	13.7	1.34	71.2
	1600	154	5445341	5445340	1050	1862	2022	15.7	1.34	8.9
	1800	154	5445343	5445342	1181	2094	2275	17.6	1.34	9.7
	2000	154	5445345	5445344	1313	2327	2528	19.6	1.34	1.4
	2300	154	5445347	5445346	1510	2676	2907	22.5	1.34	115.1
	2600	154	5445349	5445348	1707	3025	3286	25.5	1.34	129.6
	3000	154	5445351	5445350	1969	3491	3792	29.4	1.34	149.9

900

KORKEUS 900 mm	PITUUS	SYVYYS	Tuotenro/ LVI (VASEN)	Tuotenro/ LVI (OIKEA)	TEHO (W) 45/35/20°C	TEHO (W) 55/45/20°C	TEHO (W) 60/45/20°C	TILAVUUS (l)	N-eksponentti	PAINO (kg)
Tyyppi 11										
	400	62	F0A1109004010310	F0A1109004010300	159	277	300	1.8	1.30	14.9
	500	62	F0A1109005010310	F0A1109005010300	199	346	375	2.3	1.30	18.2
	600	62	F0A1109006010300		239	416	451	2.7	1.30	21.4
	700	62	F0A1109007010310		278	485	526	3.1	1.30	24.6
	900	62	F0A1109009010300		358	624	676	4.0	1.30	31.1
	1000	62	F0A1109010010310		398	693	751	4.5	1.30	34.3
	1100	62	F0A1109011010310		437	762	826	5.0	1.30	37.6
	1200	62	F0A1109012010310		477	831	901	5.4	1.30	4.8
	1400	62	F0A1109014010310		557	970	1051	6.3	1.30	47.3
	1600	62	F0A1109016010310		636	1109	1201	7.2	1.30	53.8
	1800	62	F0A1109018010310	F0A1109018010300	716	1247	1352	8.1	1.30	6.2
	2000	62	F0A1109020010300		795	1386	1502	9.0	1.30	66.7
Tyyppi 21										
	400	72	F0A2109004011310	F0A2109004011300	202	357	387	3.6	1.34	2.9
	500	72	F0A2109005011300		252	446	484	4.5	1.34	25.5
	600	72	F0A2109006011310	F0A2109006011300	302	535	581	5.4	1.34	3.2
	700	72	F0A2109007011300		353	624	678	6.3	1.34	34.8
	800	72	F0A2109008011310		403	713	775	7.2	1.34	39.4
	900	72	F0A2109009011310	F0A2109009011300	453	802	871	8.1	1.34	44.1
	1000	72	F0A2109010011300		504	891	968	9.0	1.34	48.7
	1100	72	F0A2109011011310		554	981	1065	9.9	1.34	53.4
	1200	72	F0A2109012011310		605	1070	1162	10.8	1.34	58.4
	1600	72	F0A2109016011300		806	1426	1549	14.4	1.34	76.6
	1800	72	F0A2109018011300		907	1605	1743	16.2	1.34	85.9
Tyyppi 22										

900

KORKEUS 900 mm	PITUUS	SYVYYS	Tuotenro/ LVI (VASEN)	Tuotenro/ LVI (OIKEA)	TEHO (W) 45/35/20°C	TEHO (W) 55/45/20°C	TEHO (W) 60/45/20°C	TILAVUUS (l)	N-eksponentti	PAINO (kg)
	400	104	F0A2209004011310	F0A2209004011300	260	462	502	3.6	1.35	23.9
	500	104	F0A2209005011300		325	578	628	4.5	1.35	28.9
	600	104	F0A2209006011310	F0A2209006011300	390	693	753	5.4	1.35	34.9
	700	104	F0A2209007011310		455	809	879	6.3	1.35	39.2
	900	104	F0A2209009011300		585	1040	1130	8.1	1.35	49.5
	1100	104	F0A2209011011310		715	1271	1381	9.9	1.35	59.8
	1200	104	F0A2209012011310		780	1386	1507	10.8	1.35	64.9
	1400	104	F0A2209014011310		910	1617	1758	12.6	1.35	75.2
	1600	104	F0A2209016011310		1040	1848	2009	14.4	1.35	85.5
	1800	104	F0A2209018011310		1170	2080	2260	16.2	1.35	95.7
	2000	104	F0A2209020011300		1299	2311	2511	18.0	1.35	110.2
Tyyppi 33										
	500	154	F0A3309005011310		443	791	860	6.7	1.36	4.4
	600	154	F0A3309006011310	F0A3309006011300	531	949	1032	8.0	1.36	47.8
	800	154	F0A3309008011300		708	1266	1377	10.6	1.36	62.6
	900	154	F0A3309009011310		797	1424	1549	12.0	1.36	69.9
	1000	154	F0A3309010011300		885	1582	1721	13.3	1.36	77.3
	1100	154	F0A3309011011300		974	1740	1893	14.6	1.36	84.7
	1400	154	F0A3309014011310		1239	2215	2409	18.6	1.36	111.1
	1600	154	F0A3309016011310	F0A3309016011300	1416	2531	2753	21.3	1.36	121.5