Tietolehti
2026-10-14

Plan Hygiene (FH)

Sileäpintainen ja avoin paneeliradiaattori hygieniatiloihin.

- Helppo puhdistaa
- Täyttää hygieniavaatimukset
- Turvallinen rakenne
- Tehokas lämmitys
- Sertifioitu hygienia

Hygiene on hygienialuokituksella varustettu paneeliradiaattori suljettuihin vesikeskuslämmitysjärjestelmiin. Hygiene toimitetaan ilman konvektiolamelleja, yläritilää ja päätylevyjä, minkä ansiosta se on helppo puhdistaa ja soveltuu tiloihin, joissa vaaditaan korkea hygieniataso, kuten sairaaloihin, klinikoihin ja muihin terveydenhuollon tiloihin. Radiaattorin avoin rakenne ja sileät pinnat minimoivat paikat, joihin lika ja mikro-organismit voivat kerääntyä, ja mahdollistavat tehokkaan puhdistuksen ja desinfioinnin hyväksytyillä puhdistusaineilla. Ulkoinen venttiili helpottaa asennusta ja erottaa Hygiene-mallin venttiilirakenteellisista radiaattoreista. Hygiene-radiaattorissa on neljä G 1/2" sisäkierreliitäntää, mikä mahdollistaa sivuliitännän sekä oikealta että vasemmalta puolelta. Kannakkeet eivät kuulu toimitukseen ja valitaan erikseen asennuskohteen mukaan. Hygiene-radiaattorit kannakoidaan Monclac MCK-K (vain T10) tai MCK-Q (T10-20-30) kannakkeilla, tai Standardi MCA-D/Q kannakkeilla jossa yläosa vaihdetaan tuotteella 5410880 (Vain T20 ja 30). HUOM! Radiaattoria ei saa turvallisuussyistä asentaa puystysuoraan. Lämmöntuotot ilmoitetaan standardin EN 442 mukaisesti. Radiaattori on mitoitettu enintään 10 bar käyttöpaineelle ja suurin sallittu käyttölämpötila on 110 °C. Vakiona pintakäsittely on valkoinen RAL 9016, muut RAL-värit ovat saatavana tilauksesta. Yli 120 kg painavia radiaattoreita ei voida maalata erikoisväreihin valmistuslinjalla. Galvanisointi on mahdollista enintään 2600 mm pituisille tuotteille. Käyttöolosuhteet/-ympäristö on otettava huomioon ja asennusohjeita on noudatettava asennuksessa. Takuuaika on 10 vuotta, ja takuuohjeissa lisätietoa sallituista käyttöympäristöistä.

Käyttöalue
Vesikiertoisiin keskuslämmitysjärjestelmiin tiloissa, joissa vaaditaan korkea hygieniataso, kuten sairaaloissa, hoitolaitoksissa ja laboratorioissa.

Mitoitus
Valitaan lämmöntarpeen sekä Plan Hygiene -malliston mittojen ja tyyppien perusteella.

Käyttö
Asennus ja käyttö valmistajan ohjeiden ja paikallisten hygieniavaatimusten mukaisesti.

Suunnittelijan teksti
Vesikiertoinen hygieniaradiaattori suljettuihin vesikeskuslämmitysjärjestelmiin tiloihin, joissa vaaditaan korkea hygieniataso, kuten terveydenhuollon ja hoivaympäristöihin. Radiaattorin rakenteen tulee olla avoin ja sileäpintainen ilman konvektiolamelleja, yläritilää ja päätylevyjä, jotta kaikki pinnat ovat esteettömästi puhdistettavissa ja desinfioitavissa. Rakenteen tulee perustua pystysuuntaisiin vesikanaviin 33,3 mm jaolla tasaisen ja tehokkaan lämmönjaon varmistamiseksi, ja toimia pääasiassa säteilylämmön periaatteella ilman turbulenttista ilmankiertoa. Radiaattorin tulee olla varustettu ulkoisella venttiilillä ja neljällä G 1/2" sisäkierreliitännällä sivuliitäntää varten, mahdollistaen kytkennän sekä oikealta että vasemmalta puolelta. Rakenteen tulee olla hygienisesti arvioitu ja todettu soveltuvaksi korkean hygieniatason tiloihin riippumattoman asiantuntijalausunnon perusteella. Suurin sallittu käyttöpaine on 10 bar ja suurin sallittu käyttölämpötila 110 °C. Lämmöntuotot tulee ilmoittaa EN 442-1 -standardin mukaisesti ja radiaattorin tulee olla CE-merkitty. Seinäkannakkeet valitaan erikseen asennuskohteen mukaan. Vakio pintakäsittelyn tulee olla valkoinen RAL 9016, muut RAL-värit tilauksesta. Takuuaika on 10 vuotta valmistajan takuuehtojen mukaisesti. Hygieenisesti arvioitu riskialueille B + C.

Määrittelyt

OMINAISUUDET	YKSIKKÖ	ARVOT
ETIM-luokka		EC011022
Materiaali		teräs
Tyyppi		10, 20, 30
Pintarakenne		Litteä sileä,profiloitu
Suurin käyttöpaine	bar	10
Vakioliitäntöjen määrä		4
Lämmitysteho EN 442 -hyväksytyn laboratorion mukaan		Kyllä
Maksimi käyttölämpötila	°C	110
Vakioväri		Kyllä
Väri		valkoinen
RAL-numero		9016
Säleikkö/Peitelevy		Kyllä
Säleikkö/Peitelevy		Kyllä
Kiiltoaste		kiiltävä
Kierrekoko (tuuma)		1/2"
Liitäntä kierre		sisäkierre
Yhden pisteen liitännällä		Kyllä
Ilmausliitännällä		Kyllä
Ilmausventtiilillä/ilmaajalla		Kyllä
Tyhjennysmahdollisuudella		Kyllä

Dokumentit

DOKUMENTIT	DOKUMENTTITYYPPI	LINKKI
Värikartta 2025	Brochure	https://asset.productmarketingcloud.com/api/assetstorage/3577_190325f8-8b3b-4b3a-84d1-15ae17bd0b59
Takueehdot, Purmo radiaattorit ja konvektorit	Warranty	https://asset.productmarketingcloud.com/api/assetstorage/3577_00ce510b-77ef-40a3-9b7e-bfc12453a5a3
Asennus- ja Huolto ohje, Paneeliradiaattorit	Installation	https://asset.productmarketingcloud.com/api/assetstorage/3577_2f8590e0-d2e8-4d65-bd59-843321666e62
MCA-D, MCA-Q asennusohje	Installation	https://asset.productmarketingcloud.com/api/assetstorage/3577_40b8e51f-c96a-48bf-80ee-9adbe248dcac
Tiiviyskoe, ohjeet ja pöytäkirja - radiattorit ja konvektorit FI-SE	Installation	https://asset.productmarketingcloud.com/api/assetstorage/3577_c339a119-c7a0-46c2-a699-964efbdd617a
Purmo Teholaskenta, Paneeliradiaattorit (DE)	TechDia	https://asset.productmarketingcloud.com/api/assetstorage/3577_2da398bb-5820-4a58-af2d-62333aa4e65e

Resurssit

ProductImage - Panel radiator Plan Hygiene, FH.

ProductImage - Plan Compact Hygiene

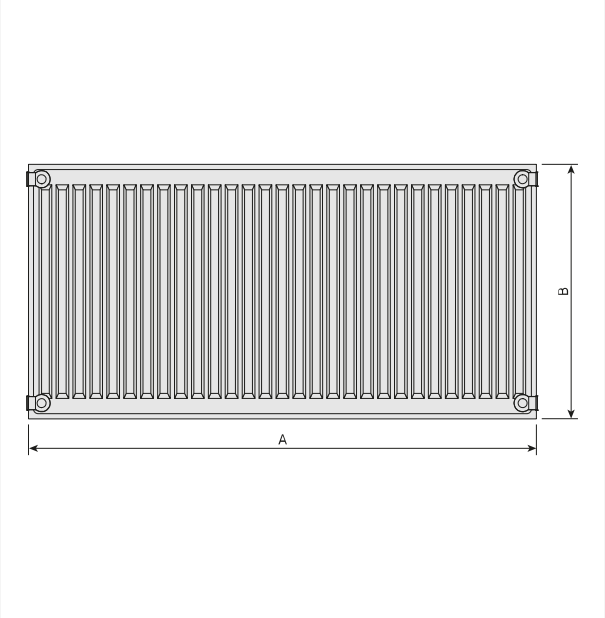

DimensionalDrawing - Plan Hygiene, takanäkymä

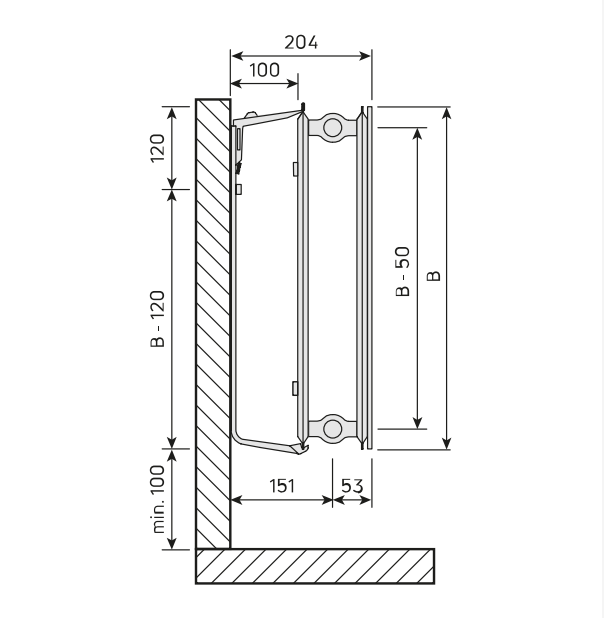

DimensionalDrawing - Plan Hygiene, tyyppi 20, sivunäkymä

Resurssit

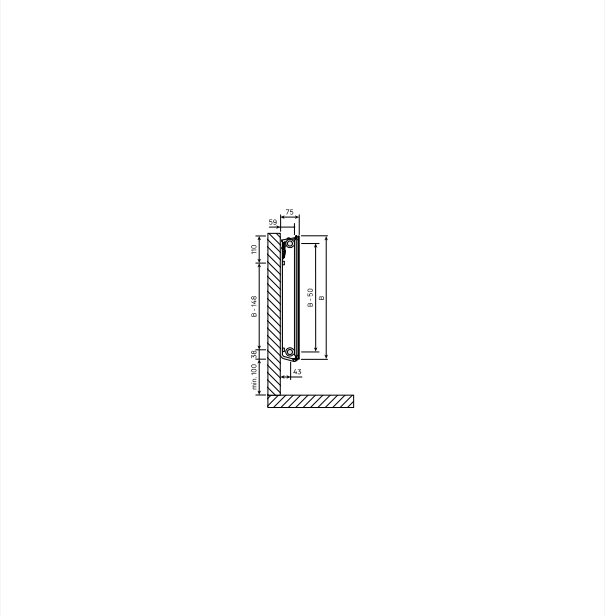

DimensionalDrawing - Plan Hygiene, tyyppi 10, sivunäkymä, MCK

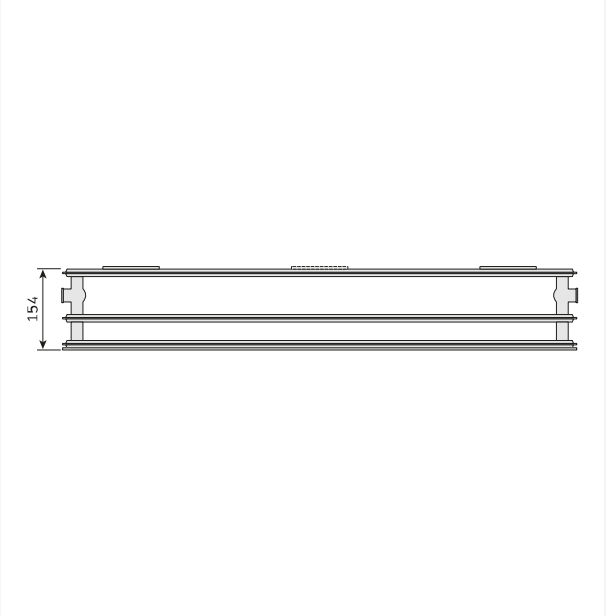

DimensionalDrawing - Plan Hygiene, tyyppi 30, ylhäältäpäin

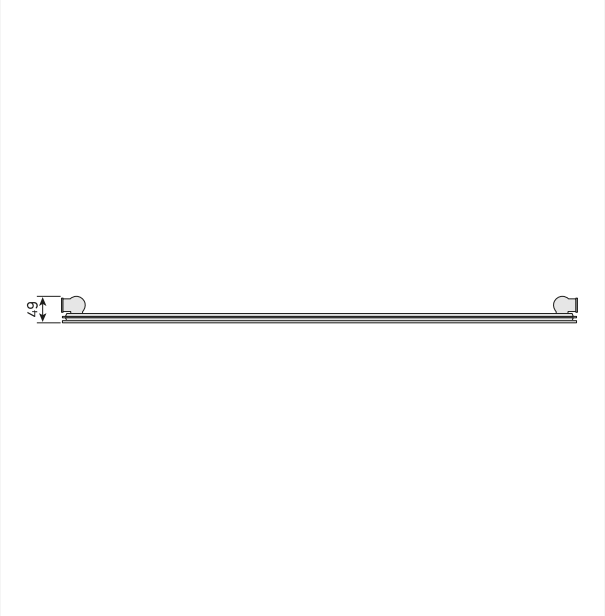

DimensionalDrawing - Plan Hygiene, tyyppi 10, ylhäältäpäin

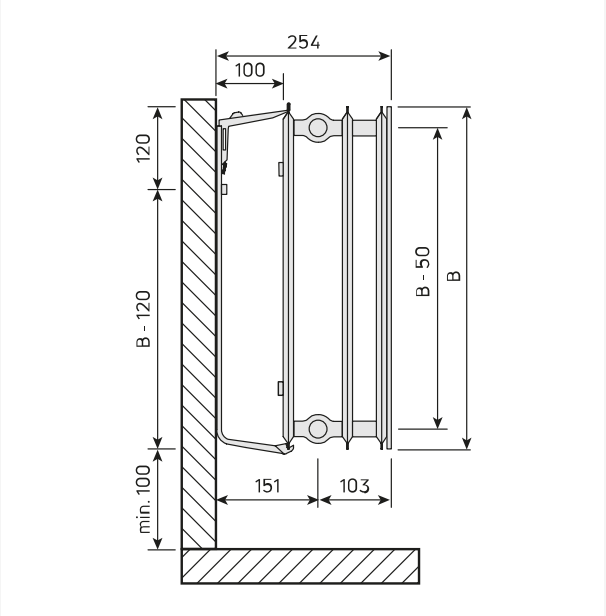

DimensionalDrawing - Plan Hygiene, tyyppi 30, sivunäkymä

Resurssit

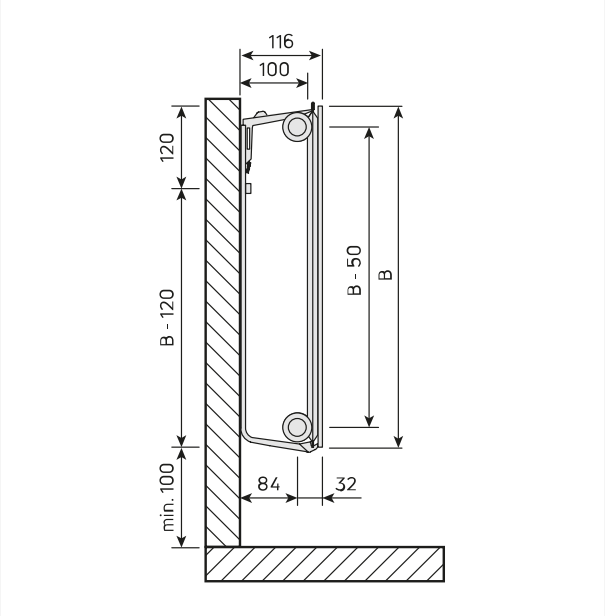

DimensionalDrawing - Plan Hygiene, tyyppi 10, sivunäkymä

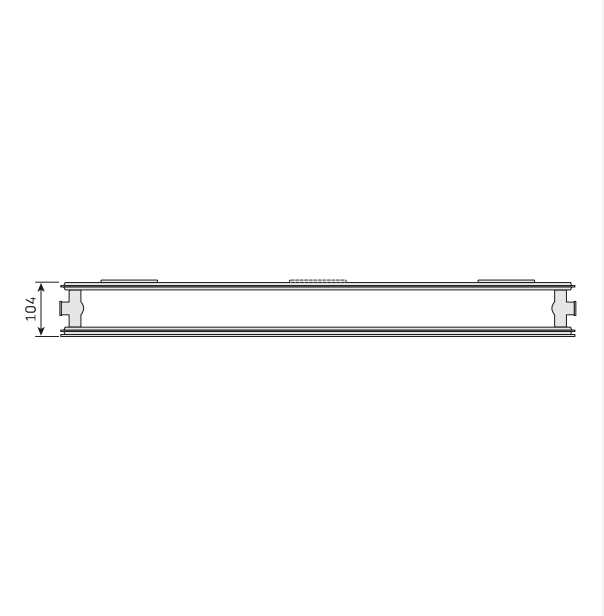

DimensionalDrawing - Plan Hygiene, tyyppi 20, ylhäältäpäin

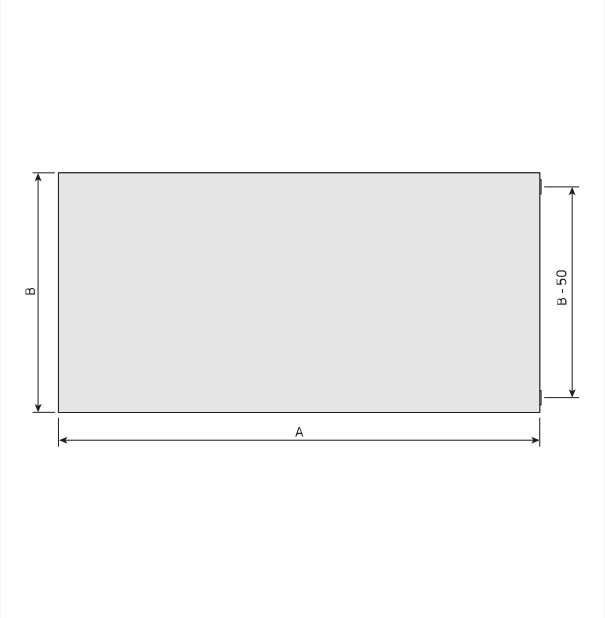

DimensionalDrawing - Plan Hygiene, etunäkymä

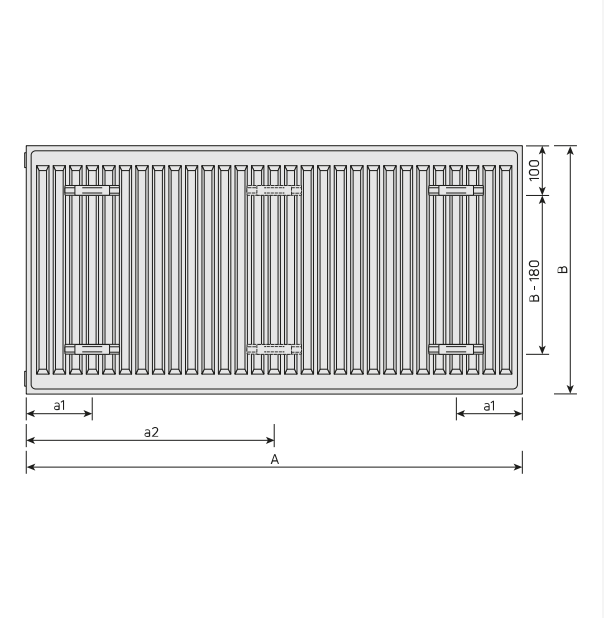

DimensionalDrawing - Plan Hygiene, takaa

Resurssit

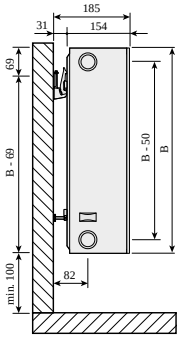

DimensionalDrawing - Plan Compact, Ramo Compact, tyyppi 33, sivunäkymä SSMS

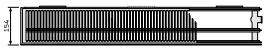

DimensionalDrawing - Hygiene Plan Compact, tyyppi 30, ylhäältäpäin

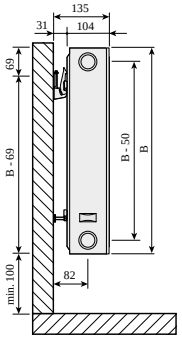

DimensionalDrawing - Plan Compact / Ramo Compact, tyyppi 22, sivunäkymä SSMS-seinäkannakkeilla

DimensionalDrawing - Hygiene Plan Compact, tyyppi 20, ylhäältäpäin

Liittyvät tuotteet

Päälliritilä

Korjausmaali

Compact sivupaneeli

Ilmausventtiili 1/2"

300

KORKEUS 300 mm	PITUUS	SYVYYS	Tuotenro/ LVI	TEHO (W) 45/35/20°C	TEHO (W) 55/45/20°C	TEHO (W) 60/45/20°C	TILAVUUS (l)	N-eksponentti	PAINO (kg)
Tyyppi 10									
	400	49	5445944	37	64	70	0.7	1.31	4.4
	500	49	5445945	46	80	87	0.8	1.31	5.3
	600	49	5445946	55	96	105	1.0	1.31	6.2
	700	49	5445947	64	112	122	1.2	1.31	7.0
	800	49	5445948	73	128	139	1.4	1.31	7.9
	900	49	5445949	83	144	157	1.5	1.31	8.7
	1000	49	5445950	92	161	174	1.7	1.31	9.6
	1100	49	5445951	101	177	191	1.9	1.31	10.4
	1200	49	5445952	110	193	209	2.0	1.31	11.2
	1400	49	5445953	129	225	244	2.4	1.31	12.9
	1600	49	5445954	147	257	279	2.7	1.31	14.6
	1800	49	5445955	165	289	313	3.1	1.31	16.3
	2000	49	5445956	184	321	348	3.4	1.31	18.0
	2300	49	5445957	211	369	400	3.9	1.31	21.0
	2600	49	5445958	239	417	453	4.4	1.31	23.6
	3000	49	5445959	276	482	522	5.1	1.31	27.1
Tyyppi 20									
	400	104	5446024	73	125	135	1.4	1.27	6.1
	500	104	5446025	91	156	169	1.7	1.27	7.5
	600	104	5446026	109	187	203	2.0	1.27	8.8
	700	104	5446027	127	219	237	2.4	1.27	1.1
	800	104	5446028	145	250	270	2.7	1.27	11.5
	900	104	5446029	164	281	304	3.1	1.27	12.8
	1000	104	5446030	182	312	338	3.4	1.27	14.1

300

KORKEUS 300 mm	PITUUS	SYVYYS	Tuotenro/ LVI	TEHO (W) 45/35/20°C	TEHO (W) 55/45/20°C	TEHO (W) 60/45/20°C	TILAVUUS (l)	N-eksponentti	PAINO (kg)
	1100	104	5446031	200	344	372	3.7	1.27	15.5
	1200	104	5446032	218	375	406	4.1	1.27	16.8
	1400	104	5446033	254	437	473	4.8	1.27	19.4
	1600	104	5446034	291	500	541	5.4	1.27	22.5
	1800	104	5446035	327	562	608	6.1	1.27	24.7
	2000	104	5446036	363	625	676	6.8	1.27	27.5
	2300	104	5446037	418	719	777	7.8	1.27	31.4
	2600	104	5446038	472	812	879	8.8	1.27	35.4
	3000	104	5446039	545	937	1014	10.2	1.27	4.8
Tyyppi 30									
	400	154	F093003004000300	99	172	187	2.0	1.29	7.7
	700	154	F093003007000300	174	302	327	3.6	1.29	13.2
	800	154	F093003008000300	199	345	373	4.1	1.29	15.1
	900	154	F093003009000300	223	388	420	4.6	1.29	16.9
	1000	154	F093003010000300	248	431	467	5.1	1.29	18.9
	1200	154	F093003012000300	298	517	560	6.1	1.29	22.6
	1400	154	F093003014000300	348	603	653	7.1	1.29	26.2
	3000	154	F093003030000300	745	1293	1400	15.3	1.29	55.8

400

KORKEUS 400 mm	PITUUS	SYVYYS	Tuotenro/ LVI	TEHO (W) 45/35/20°C	TEHO (W) 55/45/20°C	TEHO (W) 60/45/20°C	TILAVUUS (l)	N-eksponentti	PAINO (kg)
Tyyppi 10									
	400	49	5445960	49	85	92	0.9	1.29	5.5
	500	49	5445961	61	106	115	1.1	1.29	6.7
	600	49	5445962	73	128	138	1.3	1.29	7.8
	700	49	5445963	86	149	161	1.5	1.29	9.0
	800	49	5445964	98	170	185	1.8	1.29	10.1
	900	49	5445965	110	192	208	2.0	1.29	11.2
	1000	49	5445966	123	213	231	2.2	1.29	12.3
	1100	49	5445967	135	234	253	2.4	1.29	13.5
	1200	49	5445968	147	255	276	2.6	1.29	14.6
	1400	49	5445969	172	298	323	3.1	1.29	16.9
	1600	49	5445970	196	341	369	3.5	1.29	19.1
	1800	49	5445971	221	383	415	4.0	1.29	21.4
	2000	49	5445972	245	426	461	4.4	1.29	23.7
Tyyppi 20									
	400	104	5446040	--	155	--	1.8	1.28	7.7
	500	104	5446041	--	193	--	2.3	1.28	9.4
	600	104	5446042	--	232	--	2.7	1.28	11.2
	700	104	5446043	--	271	--	3.1	1.28	12.9
	800	104	5446044	--	309	--	3.6	1.28	14.7
	900	104	5446045	--	348	--	4.0	1.28	16.4
	1000	104	5446046	--	387	--	4.5	1.28	18.2
	1100	104	5446047	--	425	--	5.0	1.28	19.9
	1200	104	5446048	--	464	--	5.4	1.28	21.6
	1400	104	5446049	--	541	--	6.3	1.28	25.2
	1600	104	5446050	--	619	--	7.2	1.28	28.6

400

KORKEUS 400 mm	PITUUS	SYVYYS	Tuotenro/ LVI	TEHO (W) 45/35/20°C	TEHO (W) 55/45/20°C	TEHO (W) 60/45/20°C	TILAVUUS (l)	N-eksponentti	PAINO (kg)
	1800	104	5446051	--	696	--	8.1	1.28	32.1
	2000	104	5446052	--	773	--	9.0	1.28	35.6
	2300	104	5446053	--	889	--	10.3	1.28	4.9
	2600	104	5446054	--	1005	--	11.7	1.28	46.1
	3000	104	5446055	--	1160	--	13.5	1.28	53.9

450

KORKEUS 450 mm	PITUUS	SYVYYS	Tuotenro/ LVI	TEHO (W) 45/35/20°C	TEHO (W) 55/45/20°C	TEHO (W) 60/45/20°C	TILAVUUS (l)	N-eksponentti	PAINO (kg)
Tyyppi 20									
	400	104	5446056	--	169	--	2.0	1.28	8.9
	500	104	5446057	--	211	--	2.5	1.28	2.0
	600	104	5446058	--	254	--	3.0	1.28	13.3
	700	104	5446059	--	296	--	3.5	1.28	15.2
	800	104	5446060	--	338	--	4.0	1.28	17.3
	900	104	5446061	--	380	--	4.5	1.28	19.4
	1000	104	5446062	--	423	--	5.0	1.28	21.5
	1100	104	5446063	--	465	--	5.5	1.28	23.5
	1200	104	5446064	--	507	--	6.0	1.28	25.6
	1400	104	5446065	--	592	--	7.0	1.28	29.8
	1600	104	5446066	--	676	--	8.0	1.28	34.1
	1800	104	5446067	--	761	--	9.0	1.28	38.2
	2000	104	5446068	--	845	--	10.0	1.28	42.4
	2300	104	5446069	--	972	--	11.5	1.28	48.7
	2600	104	5446070	--	1099	--	13.0	1.28	54.9
	3000	104	5446071	--	1268	--	15.0	1.28	63.3

500

KORKEUS 500 mm	PITUUS	SYVYYS	Tuotenro/ LVI	TEHO (W) 45/35/20°C	TEHO (W) 55/45/20°C	TEHO (W) 60/45/20°C	TILAVUUS (l)	N-eksponentti	PAINO (kg)
Tyyppi 10									
	400	49	5445992	61	105	114	1.1	1.28	6.5
	500	49	5445993	76	131	142	1.4	1.28	8.0
	600	49	5445994	91	158	171	1.6	1.28	9.5
	700	49	5445995	107	184	199	1.9	1.28	10.9
	800	49	5445996	122	210	228	2.2	1.28	12.3
	900	49	5445997	137	236	256	2.4	1.28	13.7
	1000	49	5445998	152	263	284	2.7	1.28	15.1
	1100	49	5445999	168	289	313	3.0	1.28	16.5
	1200	49	5446000	183	315	341	3.2	1.28	17.9
	1400	49	5446001	213	368	398	3.8	1.28	20.6
	1600	49	5446002	244	420	455	4.3	1.28	23.4
	1800	49	5446003	274	473	512	4.9	1.28	26.1
	2000	49	5446004	304	526	569	5.4	1.28	28.9
	2300	49	5446005	350	604	654	6.2	1.28	34.5
	2600	49	5446006	396	683	739	7.0	1.28	38.9
	3000	49	5446007	457	788	853	8.1	1.28	44.8
Tyyppi 20									
	400	104	5446072	106	183	198	2.2	1.28	9.3
	500	104	5446073	132	229	248	2.8	1.28	11.5
	600	104	5446074	159	274	297	3.3	1.28	13.7
	700	104	5446075	185	320	347	3.9	1.28	15.8
	800	104	5446076	212	366	396	4.4	1.28	18.0
	900	104	5446077	238	412	446	5.0	1.28	2.2
	1000	104	5446078	265	457	495	5.5	1.28	22.3
	1100	104	5446079	291	503	545	6.0	1.28	24.5

500

KORKEUS 500 mm	PITUUS	SYVYYS	Tuotenro/ LVI	TEHO (W) 45/35/20°C	TEHO (W) 55/45/20°C	TEHO (W) 60/45/20°C	TILAVUUS (l)	N-eksponentti	PAINO (kg)
	1200	104	5446080	318	549	594	6.6	1.28	26.7
	1400	104	5446081	371	640	693	7.7	1.28	31.1
	1600	104	5446082	424	732	792	8.8	1.28	35.3
	1800	104	5446083	477	823	891	9.9	1.28	39.7
	2000	104	5446084	530	915	990	11.0	1.28	44.1
	2300	104	5446085	609	1052	1139	12.7	1.28	5.5
	2600	104	5446086	689	1189	1287	14.3	1.28	57.5
	3000	104	5446087	794	1372	1485	16.5	1.28	65.7
Tyyppi 30									
	400	154	F093005004000300	144	251	272	3.3	1.30	11.7
	800	154	F093005008000300	288	501	543	6.6	1.30	23.8
	900	154	F093005009000300	324	564	611	7.4	1.30	26.9
	1000	154	F093005010000300	360	627	679	8.2	1.30	30.0
	1100	154	F093005011000300	396	689	747	9.0	1.30	32.9
	1200	154	F093005012000300	431	752	815	9.8	1.30	36.0
	1600	154	F093005016000300	575	1003	1087	13.1	1.30	48.5
	3000	154	F093005030000300	1079	1880	2038	24.6	1.30	9.4

600

KORKEUS 600 mm	PITUUS	SYVYYS	Tuotenro/ LVI	TEHO (W) 45/35/20°C	TEHO (W) 55/45/20°C	TEHO (W) 60/45/20°C	TILAVUUS (l)	N-eksponentti	PAINO (kg)
Tyyppi 10									
	400	49	5446008	72	124	134	1.3	1.26	8.0
	500	49	5446009	90	155	168	1.6	1.26	9.7
	600	49	5446010	108	186	201	1.9	1.26	11.4
	700	49	5446011	126	217	235	2.2	1.26	13.1
	800	49	5446012	145	248	269	2.6	1.26	14.8
	900	49	5446013	163	279	302	2.9	1.26	16.5
	1000	49	5446014	181	310	336	3.2	1.26	18.2
	1100	49	5446015	199	341	369	3.5	1.26	19.9
	1200	49	5446016	217	372	402	3.8	1.26	21.6
	1400	49	5446017	253	434	470	4.5	1.26	23.8
	1600	49	5446018	289	496	537	5.1	1.26	28.3
	1800	49	5446019	326	558	604	5.8	1.26	31.7
	2000	49	5446020	362	621	671	6.4	1.26	35.1
	2300	49	5446021	416	714	772	7.4	1.26	41.3
	2600	49	5446022	470	807	872	8.3	1.26	46.5
	3000	49	5446023	542	931	1007	9.6	1.26	53.5
Tyyppi 20									
	400	104	5446088	122	210	228	2.6	1.29	11.5
	500	104	5446089	152	263	285	3.3	1.29	14.2
	600	104	5446090	182	316	342	4.0	1.29	16.8
	700	104	5446091	213	368	399	4.6	1.29	19.5
	800	104	5446092	243	421	456	5.3	1.29	22.1
	900	104	5446093	274	474	513	5.9	1.29	24.8
	1000	104	5446094	304	526	570	6.6	1.29	27.4
	1100	104	5446095	334	579	627	7.3	1.29	3.9

600

KORKEUS 600 mm	PITUUS	SYVYYS	Tuotenro/ LVI	TEHO (W) 45/35/20°C	TEHO (W) 55/45/20°C	TEHO (W) 60/45/20°C	TILAVUUS (l)	N-eksponentti	PAINO (kg)
	1200	104	5446096	365	631	684	7.9	1.29	32.7
	1400	104	5446097	426	737	798	9.2	1.29	38.4
	1600	104	5446098	486	842	911	10.6	1.29	43.3
	1800	104	5446099	547	947	1025	11.9	1.29	48.6
	2000	104	5446100	608	1052	1139	13.2	1.29	53.9
	2300	104	5446101	699	1210	1310	15.2	1.29	61.9
	2600	104	5446102	790	1368	1481	17.2	1.29	69.8
	3000	104	5446103	912	1579	1709	19.8	1.29	8.5
Tyyppi 30									
	800	154	F093006008000300	329	574	623	7.8	1.31	29.2
	900	154	F093006009000300	370	646	701	8.8	1.31	32.8
	1200	154	F093006012000300	493	862	934	11.8	1.31	43.9
	1400	154	F093006014000300	575	1005	1090	13.7	1.31	51.3
	2000	154	F093006020000300	822	1436	1557	19.6	1.31	73.5
	3000	154	F093006030000300	1233	2154	2335	29.4	1.31	11.4

900

KORKEUS 900 mm	PITUUS	SYVYYS	Tuotenro/ LVI	TEHO (W) 45/35/20°C	TEHO (W) 55/45/20°C	TEHO (W) 60/45/20°C	TILAVUUS (l)	N-eksponentti	PAINO (kg)
Tyyppi 20									
	400	104	F092009004000300	171	295	319	3.6	1.27	15.9
	700	104	F092009007000300	299	516	558	6.3	1.27	27.6
	800	104	F092009008000300	342	589	637	7.2	1.27	31.6
	900	104	F092009009000300	385	663	717	8.1	1.27	35.5
	1000	104	F092009010000300	428	736	797	9.0	1.27	39.4
	1100	104	F092009011000300	471	810	876	9.9	1.27	43.4
	1200	104	F092009012000300	513	884	956	10.8	1.27	47.3
	1400	104	F092009014000300	599	1031	1115	12.6	1.27	55.1
	1600	104	F092009016000300	685	1178	1275	14.4	1.27	63.0
Tyyppi 30									
	400	154	F093009004000300	225	394	427	5.3	1.32	19.7
	1200	154	F093009012000300	674	1181	1281	16.0	1.32	63.3
	1400	154	F093009014000300	786	1378	1494	18.6	1.32	74.2
	1600	154	F093009016000300	898	1575	1708	21.3	1.32	85.7
	1800	154	F093009018000300	1011	1772	1921	23.9	1.32	96.0
	2000	154	F093009020000300	1123	1968	2135	26.6	1.32	109.0