Tietolehti
2026-10-24

Kos V

Tasapintainen pystysuora design-paneeliradiaattori.

- Tasainen etupinta
- Pystysuuntainen rakenne
- EN 442-testattu
- Käännettävä
- Lisävarusteet

Kos V on Purmon pystysuora vesikiertoinen paneeliradiaattori, jossa on tasainen etupaneeli sekä suljetut, pyöristetyt sivukannet. Kos V on saatavana tyyppinä 21C, jossa on kaksi lämmityspaneelia ja yksi konvektorikerros, sekä tyyppinä 22C, jossa on kaksi lämmityspaneelia ja kaksi konvektorikerrosta. Radiaattorissa on 6 × G1/2" liitännät ja se on käännettävissä ylä- ja alaliitäntää varten. Yläliitäntää käytettäessä vaaditaan vähintään 3m painekorkeus ja vähintään 150l/h virtaus. Suurin sallittu käyttöpaine on 6bar. Suurin sallittu käyttölämpötila on 110°C. Lämmöntuotot on mitattu EN442 -standardin mukaisesti (75/65/20°C). Toimitukseen sisältyvät seinäkannakkeet, kaksi sivukantta, asennusklipsit, porausmalli, kääntyvä ilmausruuvi, kolme päätytulppaa sekä ruuvit ja kiinnitystulpat. HUOM! Turvallisuussyistä vertikaaliradiaattoreissa ei saa käyttää muita kannakointiratkaisuja kuin pakkausessa mukana toimitetut kannakkeet. Olethan huolellillen kannakoinnin ohjeidenmukaisesta asennuksesta. Vakioväri on RAL 9016 valkoinen, muita värejä saatavana tilauksesta. Yli 120 kg painavia tuotteita ei voida maalata erikoisväreihin valmistuslinjalla. Galvanisointi on mahdollista enintään 2600 mm pituisille tuotteille. Lisävarusteena on saatavana ruostumattomasta teräksestä valmistettu pyyhetanko. Käyttöolosuhteet/-ympäristö on otettava huomioon ja asennusohjeita on noudatettava asennuksessa. Takuuaika on 10 vuotta, ja takuuohjeissa lisätietoa sallituista käyttöympäristöistä.

Käyttöalue
Vesikiertoisiin keskuslämmitysjärjestelmiin.

Mitoitus
Valitaan tyypin (21C / 22C), korkeuden ja pituuden perusteella.

Käyttö
Asennus ja käyttö valmistajan ohjeiden mukaisesti.

Suunnittelijan teksti
Pystysuuntainen vesikiertoinen paneeliradiaattori suljettuihin keskuslämmitysjärjestelmiin. Radiaattorin tulee olla valmistettu EN 10130 -standardin mukaisesta kylmävalssatusta teräksestä ja varustettu tasaisella etupaneelilla sekä suljetuilla, pyöristetyillä sivukansilla. Pintakäsittelyn tulee olla DIN 55900- ja EN 442 -standardien mukainen monivaiheinen prosessi. Rakenteen tulee olla saatavana kahdella konfiguraatiolla, joissa on kaksi lämmityspaneelia ja joko yksi tai kaksi konvektorikerrosta. Liitäntöjen tulee olla 6 × G 1/2", ja radiaattorin tulee olla käännettävissä ylä- ja alaliitäntää varten. Yläliitäntää käytettäessä asennuksessa tulee varmistaa vähintään 3 m painekorkeus ja vähintään 150 l/h virtaus. Suurin sallittu käyttöpaine on 6 bar ja suurin sallittu käyttölämpötila 110 °C. Lämmöntuotot on mitattava EN 442 -standardin mukaisesti (75/65/20 °C). Toimituksen tulee sisältää seinäkannakkeet, sivukannet, asennusklipsit, porausmalli, kääntyvä ilmausruuvi, päätytulpat sekä kiinnitystarvikkeet. Vakio pintakäsittelyn tulee olla valkoinen RAL 9016, muut RAL- ja metallivärit tilauksesta. Lisävarusteena tulee olla saatavana pyyhetanko.

Määrittelyt

OMINAISUUDET	YKSIKKÖ	ARVOT
ETIM-luokka		EC011022
Materiaali		teräs
Tyyppi		21, 22
Pintarakenne		Litteä sileä
Suurin käyttöpaine	bar	10
Vakioliitäntöjen määrä		4
Lämmitysteho EN 442 -hyväksytyn laboratorion mukaan		Kyllä
Maksimi käyttölämpötila	°C	110
Vakioväri		Kyllä
Väri		valkoinen
RAL-numero		9016
Säleikkö/Peitelevy		Kyllä
Säleikkö/Peitelevy		Kyllä
Kiiltoaste		kiiltävä
Kierrekoko (tuuma)		1/2"
Liitäntä kierre		sisäkierre
Yhden pisteen liitännällä		Kyllä
Ilmausliitännällä		Kyllä
Ilmausventtiilillä/ilmaajalla		Kyllä
Tyhjennysmahdollisuudella		Kyllä

Dokumentit

DOKUMENTIT	DOKUMENTTITYYPPI	LINKKI
PURMO - radiaattorivalikoiman tekninen esite, 2018	ProductCatalog	https://asset.productmarketingcloud.com/api/assetstorage/3577_ed398445-293c-4d35-be10-ab31eca9c1cb
Takueehdot, Purmo radiaattorit ja konvektorit	Warranty	https://asset.productmarketingcloud.com/api/assetstorage/3577_00ce510b-77ef-40a3-9b7e-bfc12453a5a3
Myson Plan & Plan Plus Vertical - Liitäntävaihtoehdot	Installation	https://asset.productmarketingcloud.com/api/assetstorage/3577_98fb8371-4239-4f0d-8e0a-0a662e729e7b
Tiiviyskoe, ohjeet ja pöytäkirja - radiattorit ja konvektorit FI-SE	Installation	https://asset.productmarketingcloud.com/api/assetstorage/3577_c339a119-c7a0-46c2-a699-964efbdd617a
Asennusohje Faro V	TechDia	https://asset.productmarketingcloud.com/api/assetstorage/3577_6a68539c-c460-4642-8d8b-056f68b79286

Resurssit

ProductImage - New_Kos-V main image

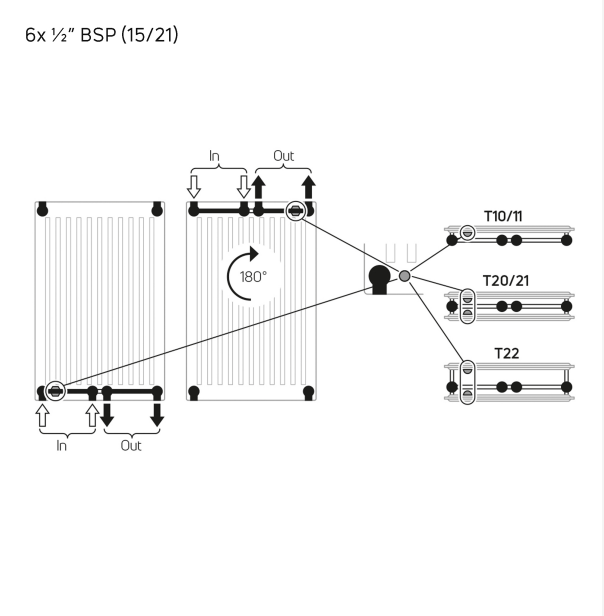

Installation - Myson Plan & Plan Plus Vertical - Liitäntävaihtoehdot

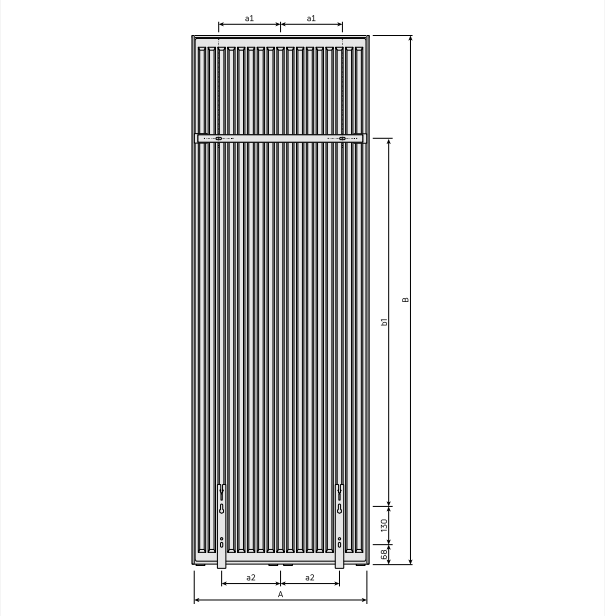

DimensionalDrawing - Kos V / Faro V, takaa

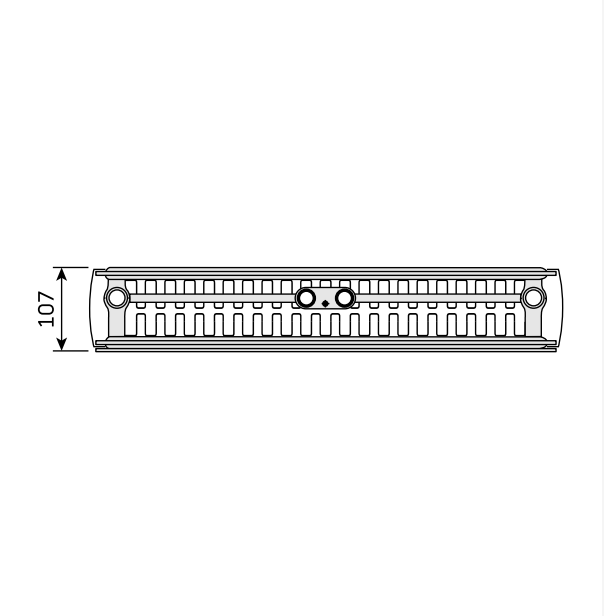

DimensionalDrawing - Kos V / Faro V, tyyppi 22, ylhäältäpäin

Resurssit

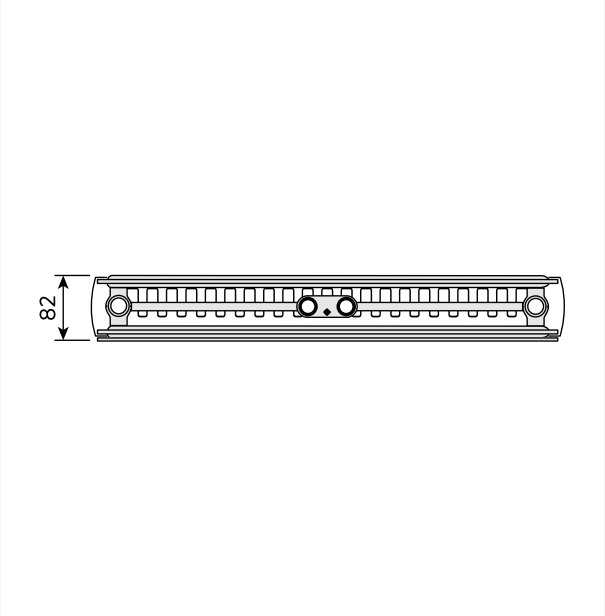

DimensionalDrawing - Kos V / Faro V, tyyppi 21, ylhäältäpäin

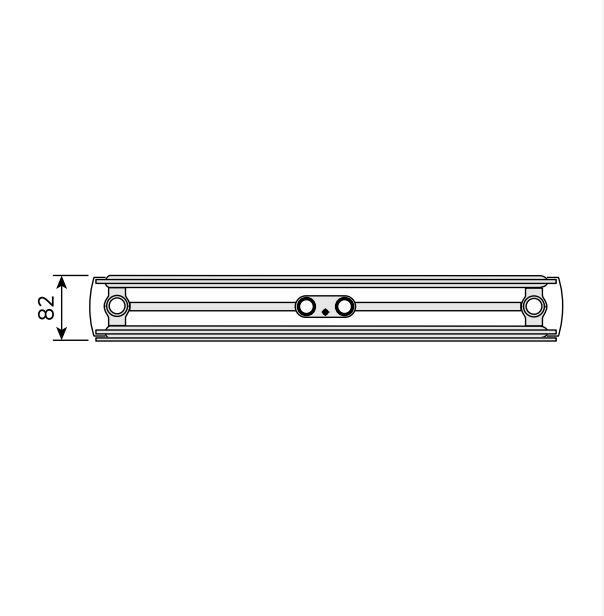

DimensionalDrawing - Kos V / Faro V, tyyppi 20, ylhäältäpäin

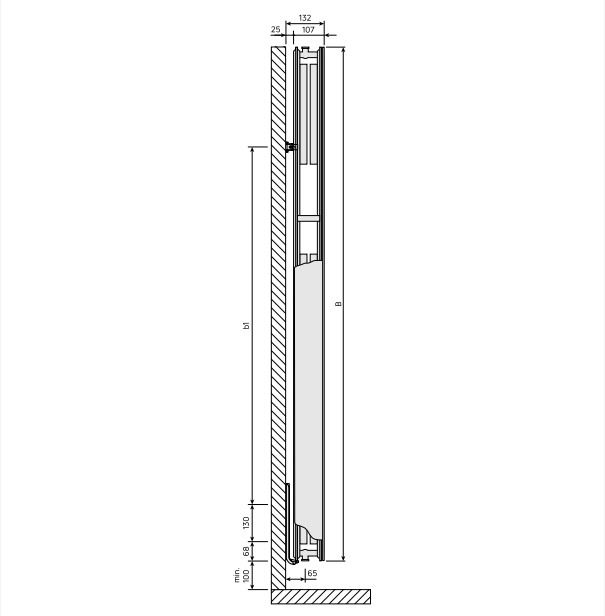

DimensionalDrawing - Kos V / Faro V, tyyppi 22, sivunäkymä

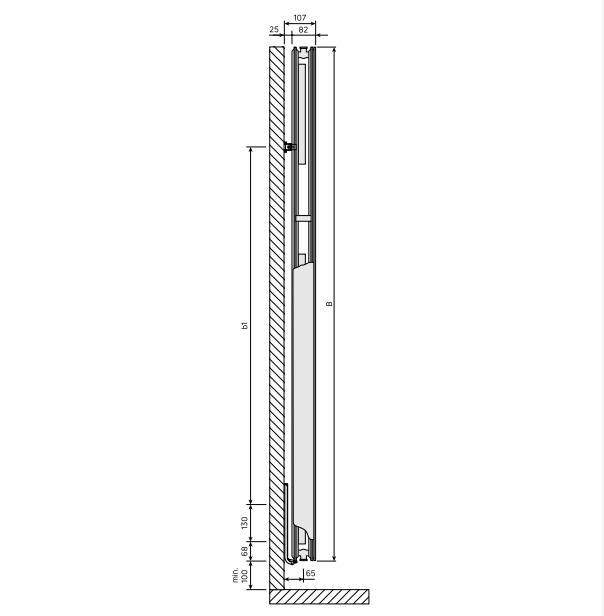

DimensionalDrawing - Kos V / Faro V, tyyppi 21, sivunäkymä

Resurssit

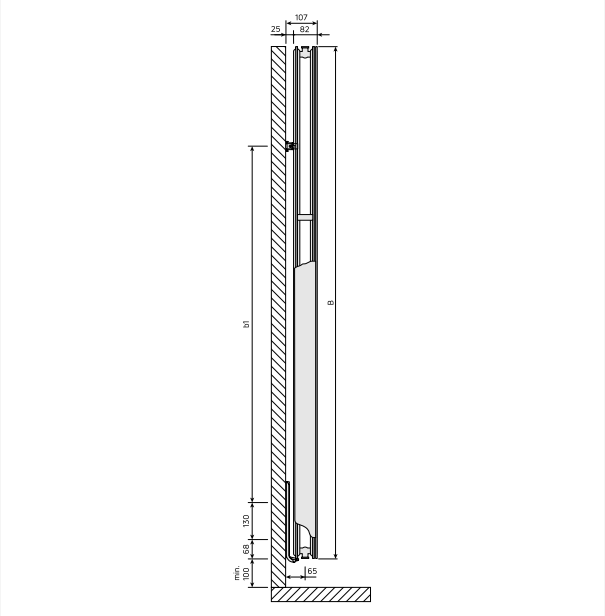

DimensionalDrawing - Kos V / Faro V, tyyppi 20, sivunäkymä

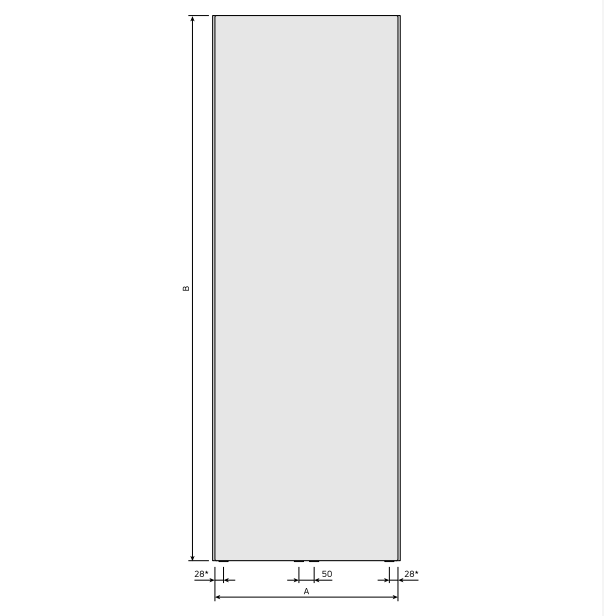

DimensionalDrawing - Kos V, etunäkymä

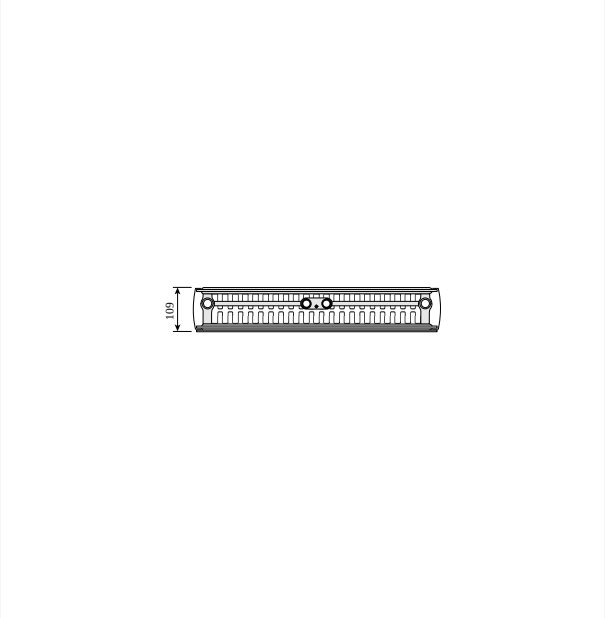

DimensionalDrawing - Kos V ja Faro V, tyyppi 22, ylhäältäpäin

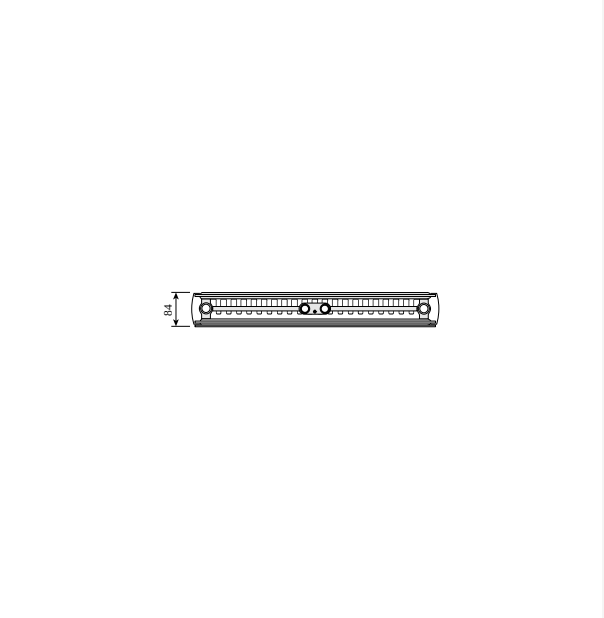

DimensionalDrawing - Kos V ja Faro V, tyyppi 21, ylhäältäpäin

Resurssit

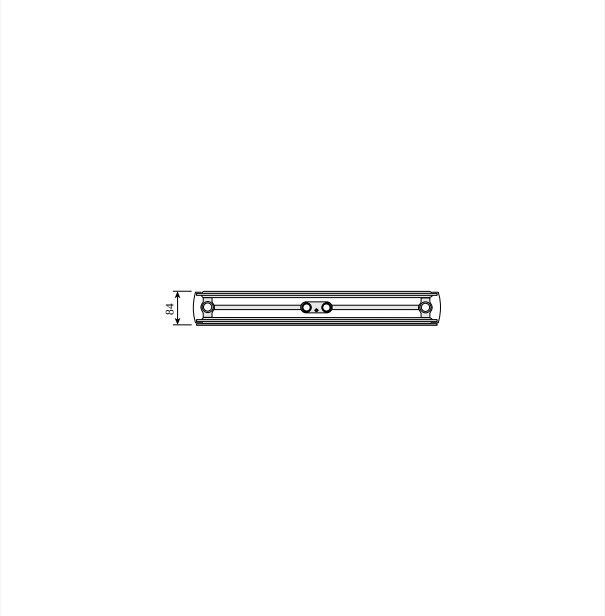

DimensionalDrawing - Kos V ja Faro V, tyyppi 20, ylhäältäpäin

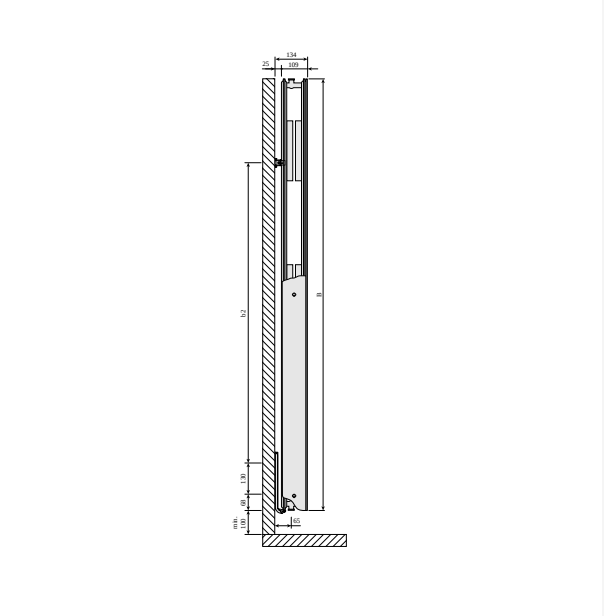

DimensionalDrawing - Kos V ja Faro V, tyyppi 22, sivunäkymä

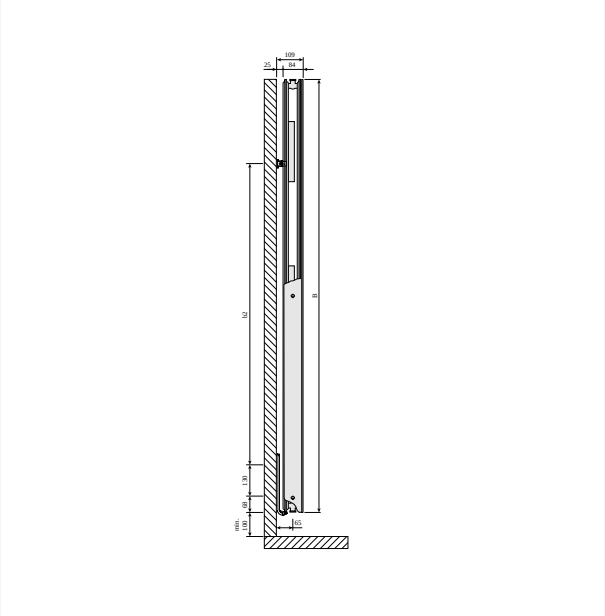

DimensionalDrawing - Kos V ja Faro V, tyyppi 21, sivunäkymä

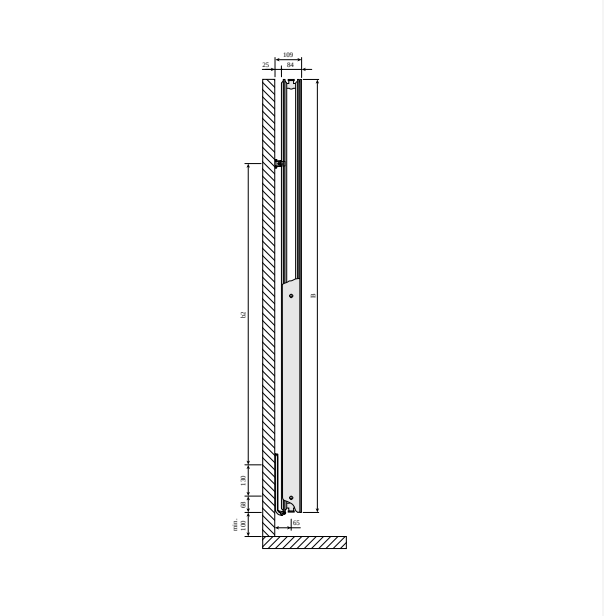

DimensionalDrawing - Kos V ja Faro V, tyyppi 20, sivunäkymä

Resurssit

KOS V (mm)				
A	320	470	620	770
a1	60	135	210	285
a2	75	125	200	250

DimensionalDrawing - Kos V, Faro V, taulukko A

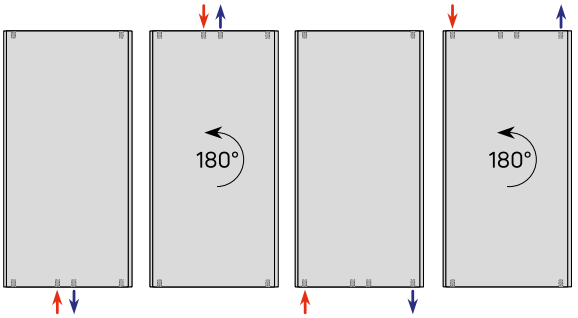

DimensionalDrawing - Pystysuuntaiset liitäntävaihtoehdot

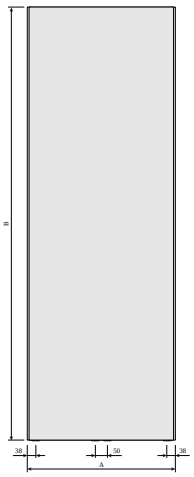

DimensionalDrawing - Kos V, etunäkymä

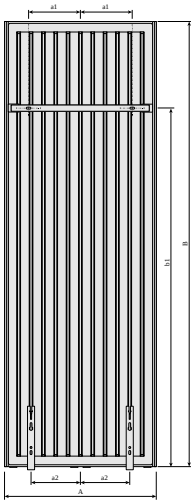

DimensionalDrawing - Kos V ja Faro V MCWV-seinäkannakkeilla, takaa

Resurssit

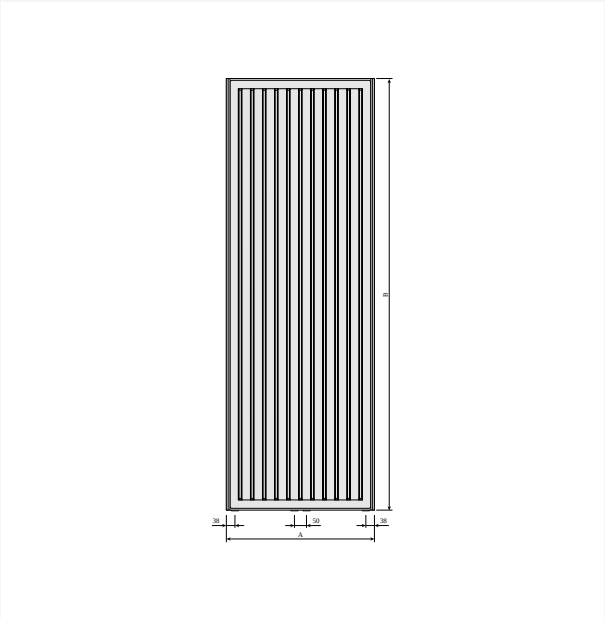

DimensionalDrawing - Kos V ja Faro V, takaa

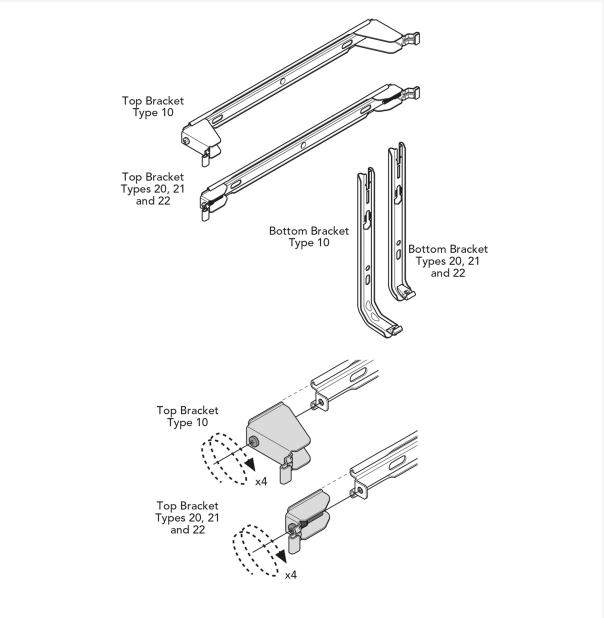

DimensionalDrawing - Purmo Vertical, Plan & Plan Plus Vertical kannakkeet

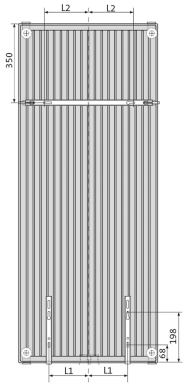

Length (mm)	L_1 (mm)	L_2 (mm)
300	60	75
450	135	125
600	210	200
750	285	250

DimensionalDrawing - Purmo Vertical Plan & Plan Plus Vertical – kannakepaikat ja mitat

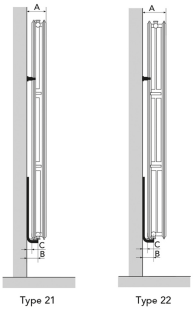

	Type	
	21	22
A (mm)	109	134
B (mm)	65	65
C (mm)	25	25

Length (mm)	D (mm)	E (mm)
300	244	320
450	394	470
600	544	620
750	694	770

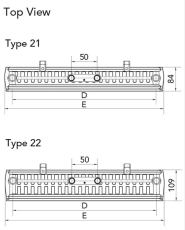

DimensionalDrawing - Purmo Plan & Plan Plus Vertical – asennusasennot ja mitat

Resurssit

KOS V (mm)			
B	1800	1950	2100
b1	1450	1600	1750
b2	1252	1402	1552

DimensionalDrawing - Kos V, Faro V – taulukko B – PL

KOS V (mm)				
B	1500	1800	1950	2100
b1	1150	1450	1600	1750
b2	952	1252	1402	1552

DimensionalDrawing - Kos V, Faro V – taulukko B

Liittyvät tuotteet

Plan Compact (FC)

Pyyheteline Vertical

Pyyhetanko Kos V / Faro V

Multiblock design-venttiili

Multiblock venttiili

Ilmausventtiili 1/2"

Ilmausavain

Sivupaneeli Kos V / Faro V

Korjausmaalispray RAL 9016

Termostaattinen venttiili

Venttiilisarja VHX

1500

KORKEUS 1500 mm	PITUUS	SYVYYS	Tuotenro/ LVI	TEHO (W) 45/35/20°C	TEHO (W) 55/45/20°C	TEHO (W) 60/45/20°C	TILAVUUS (l)	N-eksponentti	PAINO (kg)
Tyyppi 21									
	300	82	5530062	252	436	--	4.0	1.30	27.3
	450	82	5530063	366	634	--	6.1	1.30	39.2
	600	82	5530064	476	826	--	8.2	1.30	51.1
Tyyppi 22									
	300	107	5530078	300	521	--	4.0	1.31	29.8
	450	107	5530079	442	769	--	6.2	1.31	43.1
	600	107	5530080	581	1014	--	8.3	1.31	56.5

1800

KORKEUS 1800 mm	PITUUS	SYVYYS	Tuotenro/ LVI	TEHO (W) 45/35/20°C	TEHO (W) 55/45/20°C	TEHO (W) 60/45/20°C	TILAVUUS (l)	N-eksponentti	PAINO (kg)
Tyyppi 21									
	300	82	5530065	286	495	536	4.8	1.29	31.7
	450	82	5530066	414	716	776	7.2	1.30	45.8
	600	82	5530067	535	930	1008	9.7	1.31	59.9
	750	82	5530068	653	1139	1235	12.1	1.31	74.0
Tyyppi 22									
	300	107	5530083	342	592	--	4.8	1.30	35.1
	450	107	5530084	503	873	--	7.3	1.30	50.6
	600	107	5530085	660	1149	--	9.7	1.31	66.1
	750	107	5530086	815	1421	--	12.2	1.31	79.8

1950

KORKEUS 1950 mm	PITUUS	SYVYYS	Tuotenro/ LVI	TEHO (W) 45/35/20°C	TEHO (W) 55/45/20°C	TEHO (W) 60/45/20°C	TILAVUUS (l)	N-eksponentti	PAINO (kg)
Tyyppi 21									
	300	82	5530069	302	521	565	5.2	1.29	34.1
	450	82	5530070	437	756	820	7.8	1.30	49.3
	600	82	5530072	568	985	1067	10.4	1.30	64.4
	750	82	5530073	694	1207	1308	13.0	1.31	79.6
Tyyppi 22									
	300	107	5530087	361	624	--	5.3	1.29	37.3
	450	107	5530088	532	922	--	7.8	1.30	53.8
	600	107	5530089	698	1213	--	10.4	1.30	70.3
	750	107	5530090	861	1500	--	13.1	1.31	85.9

2100

KORKEUS 2100 mm	PITUUS	SYVYYS	Tuotenro/ LVI	TEHO (W) 45/35/20°C	TEHO (W) 55/45/20°C	TEHO (W) 60/45/20°C	TILAVUUS (l)	N-eksponentti	PAINO (kg)
Tyyppi 21									
	300	82	5530074	315	548	593	5.6	1.29	36.5
	450	82	5530075	460	796	862	8.4	1.29	52.7
	600	82	5530076	600	1038	1125	11.1	1.30	69.0
	750	82	5530077	737	1276	1382	13.9	1.30	85.2
Tyyppi 22									
	300	107	5530093	380	655	--	5.7	1.29	40.4
	450	107	5530094	559	967	--	8.4	1.29	58.0
	600	107	5530095	734	1273	--	11.2	1.30	75.6
	750	107	5530096	1372	1574	--	13.9	1.30	92.3