Tietolehti
2026-10-28

Faro V

Pystysuora paneeliradiaattori

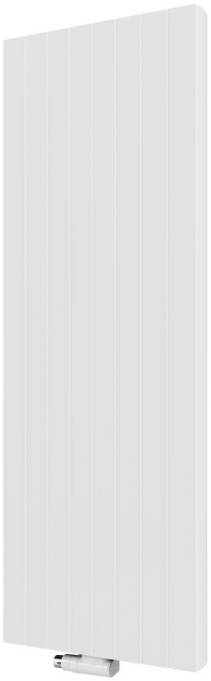

- Pystysuora rakenne
- Käännettävä
- EN 442-testattu
- Hygieniatodistus
- Lisävarusteet

Faro V on Purmon pystysuora vesikiertoinen paneeliradiaattori. Radiaattori valmistetaan kylmävalssatusta teräslevystä EN 10130 (DIN 1623) mukaisesti. Faro V on saatavana tyyppinä 21C, jossa on kaksi lämmityspaneelia ja yksi konvektorikerros, sekä tyyppinä 22C, jossa on kaksi lämmityspaneelia ja kaksi konvektorikerrosta. Liitännät ovat 6 × G1/2". Radiaattori on käännettävä ylä- ja alaliitäntää varten. Yläliitäntää käytettäessä vaaditaan vähintään 3m veden painekorkeus ja vähintään 150l/h virtaus. Suurin sallittu käyttölämpötila on 110°C. Suurin käyttöpaine on 6bar. Lämmöntuotot ovat mitattu EN 442 -standardin mukaisesti (75/65/20 °C). Faro V kuuluu Purmon teräksisiin design-radiaattoreihin, joille on myönnetty PZH-hygieniatodistus. Hygieniatodistus kattaa käytön asuin-, julkisissa ja tuotantorakennuksissa valmistajan ohjeiden mukaisesti; terveydenhuollon kohteissa käyttö on rajoitettu hallinto- ja teknisiin tiloihin. Toimitukseen sisältyvät seinäkannakkeet, kaksi sivupaneelia, asennusklipsit, porausmalli, kääntyvä ilmausruuvi, kolme päätytulppaa sekä ruuvit ja kiinnitystulpat. Vakio pintakäsittely on valkoinen RAL9016. Muita RAL- ja metallivärejä on saatavana. Lisävarusteena on saatavana ruostumattomasta teräksestä valmistettu pyyhetanko. Käyttöolosuhteet/-ympäristö on otettava huomioon ja asennusohjeita on noudatettava asennuksessa. Takuuaika on 10 vuotta, ja takuuohjeissa lisätietoa sallituista käyttöympäristöistä.

Käyttöalue
Vesikiertoisiin keskuslämmitysjärjestelmiin.

Mitoitus
Valitaan tyypin (21C / 22C), korkeuden, pituuden ja liitäntätavan perusteella.

Käyttö
Asennus ja käyttö valmistajan ohjeiden ja voimassa olevien määräysten mukaisesti.

Suunnittelijan teksti
Pystysuuntainen vesikiertoinen paneeliradiaattori asuin-, julkisiin ja tuotantorakennuksiin. Radiaattorin tulee olla valmistettu EN 10130 -standardin mukaisesta kylmävalssatusta teräslevystä ja pintakäsitelty DIN 55900 ja EN 442 -standardien mukaisella monivaiheisella prosessilla, joka sisältää kataforeettisen pohjamaalauksen ja epoksi-polyesterijauhemaalauksen. Rakenteen tulee olla saatavana kahdella lämmityspaneelikonfiguraatiolla, joissa on yksi tai kaksi konvektorikerrosta. Liitäntöjen tulee olla 6 × G 1/2", ja radiaattorin tulee olla käännettävissä ylä- ja alaliitäntää varten. Yläliitäntää käytettäessä tulee varmistaa vähintään 3 m painekorkeus ja vähintään 150 l/h virtaus. Suurin sallittu käyttölämpötila on 110 °C ja suurin käyttöpaine 6 bar. Lämmöntuotot on mitattava EN 442 -standardin mukaisesti (75/65/20 °C). Rakenteen tulee olla hygieniatodistettu siten, että se soveltuu yleisiin ja julkisiin tiloihin sekä rajoitetusti terveydenhuollon hallinto- ja teknisiin tiloihin. Toimituksen tulee sisältää seinäkannakkeet, sivupaneelit, asennusklipsit, porausmalli, kääntyvä ilmausruuvi, päätytulpat sekä kiinnitystarvikkeet.

Määrittelyt

OMINAISUUDET	YKSIKKÖ	ARVOT
ETIM-luokka		EC011022
Materiaali		teräs
Tyyppi		21, 22
Pintarakenne		Litteä sileä
Suurin käyttöpaine	bar	10
Vakioliitäntöjen määrä		4
Lämmitysteho EN 442 -hyväksytyn laboratorion mukaan		Kyllä
Maksimi käyttölämpötila	°C	110
Vakioväri		Kyllä
Väri		valkoinen
RAL-numero		9016
Säleikkö/Peitelevy		Kyllä
Säleikkö/Peitelevy		Kyllä
Kiiltoaste		kiiltävä
Kierrekoko (tuuma)		1/2"
Liitäntä kierre		sisäkierre
Yhden pisteen liitännällä		Kyllä
Ilmausliitännällä		Kyllä
Ilmausventtiilillä/ilmaajalla		Kyllä
Tyhjennysmahdollisuudella		Kyllä

Dokumentit

DOKUMENTIT	DOKUMENTTITYYPPI	LINKKI
PURMO - radiaattorivalikoiman tekninen esite, 2018	ProductCatalog	https://asset.productmarketingcloud.com/api/assetstorage/3577_ed398445-293c-4d35-be10-ab31eca9c1cb
Takueehdot, Purmo radiaattorit ja konvektorit	Warranty	https://asset.productmarketingcloud.com/api/assetstorage/3577_00ce510b-77ef-40a3-9b7e-bfc12453a5a3
Myson Plan & Plan Plus Vertical - Liitäntävaihtoehdot	Installation	https://asset.productmarketingcloud.com/api/assetstorage/3577_98fb8371-4239-4f0d-8e0a-0a662e729e7b
Tiiviyskoe, ohjeet ja pöytäkirja - radiattorit ja konvektorit FI-SE	Installation	https://asset.productmarketingcloud.com/api/assetstorage/3577_c339a119-c7a0-46c2-a699-964efbdd617a
Asennusohje Faro V	TechDia	https://asset.productmarketingcloud.com/api/assetstorage/3577_6a68539c-c460-4642-8d8b-056f68b79286

Resurssit

ProductImage - New Faro V main picture

ProductImage - Intersection image of vertical radiator Faro V, FAV.

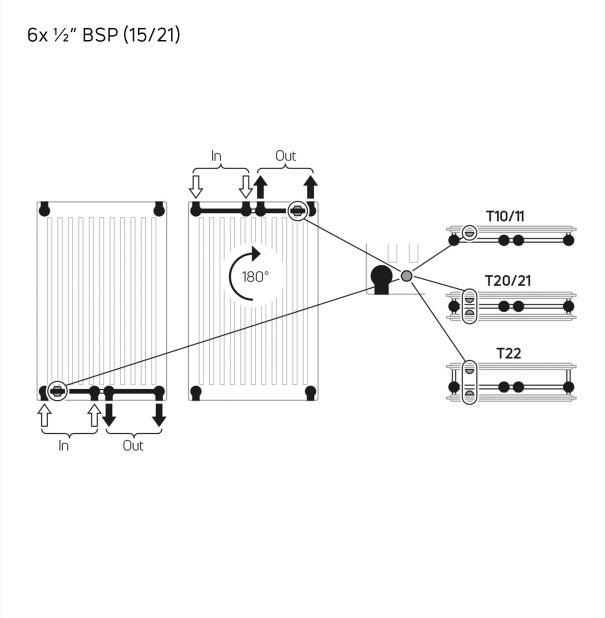

Installation - Myson Plan & Plan Plus Vertical - Liitäntävaihtoehdot

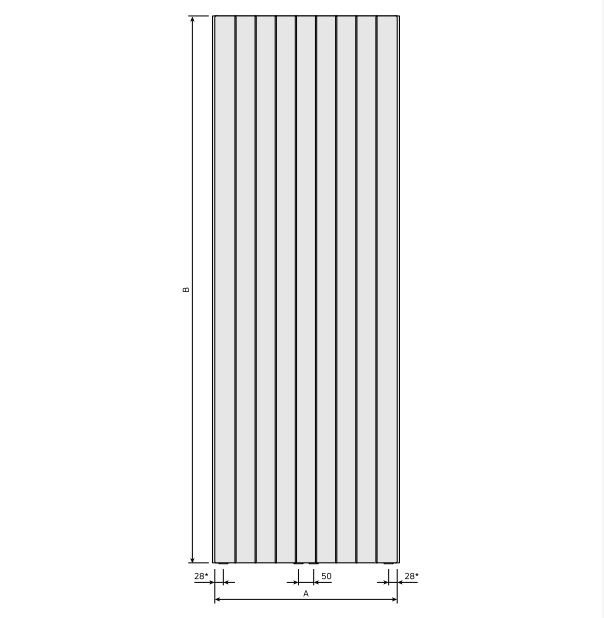

DimensionalDrawing - Faro V, etunäkymä

Resurssit

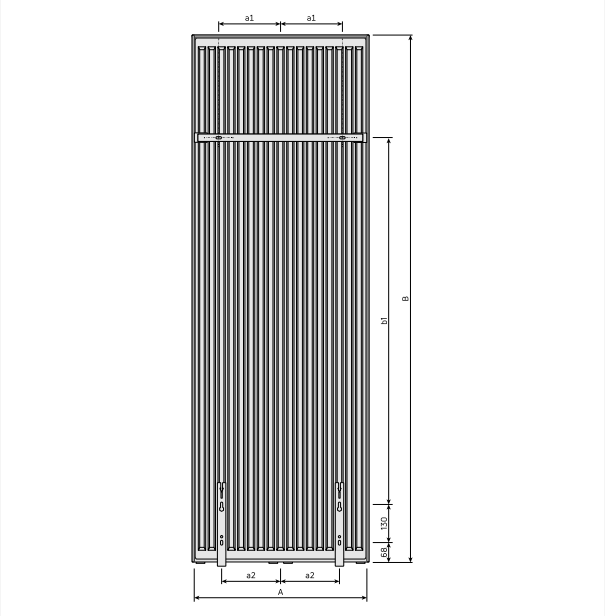

DimensionalDrawing - Kos V / Faro V, takaa

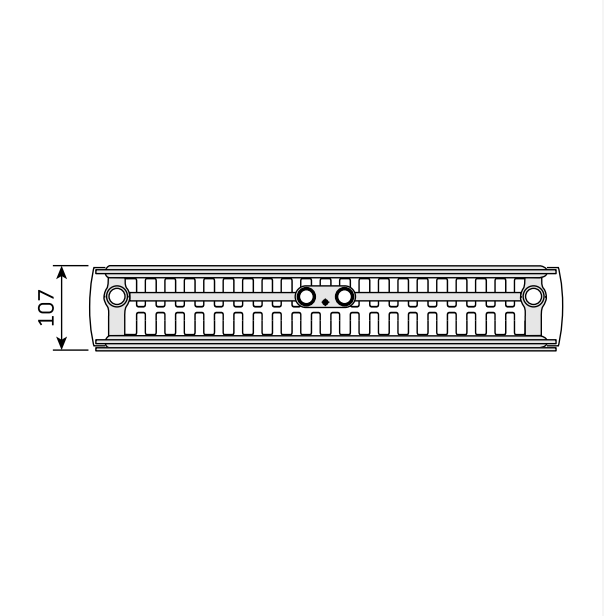

DimensionalDrawing - Kos V / Faro V, tyyppi 22, ylhäältäpäin

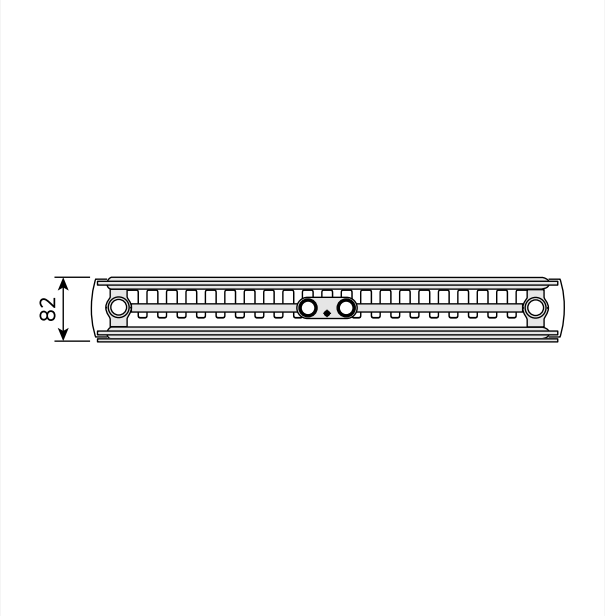

DimensionalDrawing - Kos V / Faro V, tyyppi 21, ylhäältäpäin

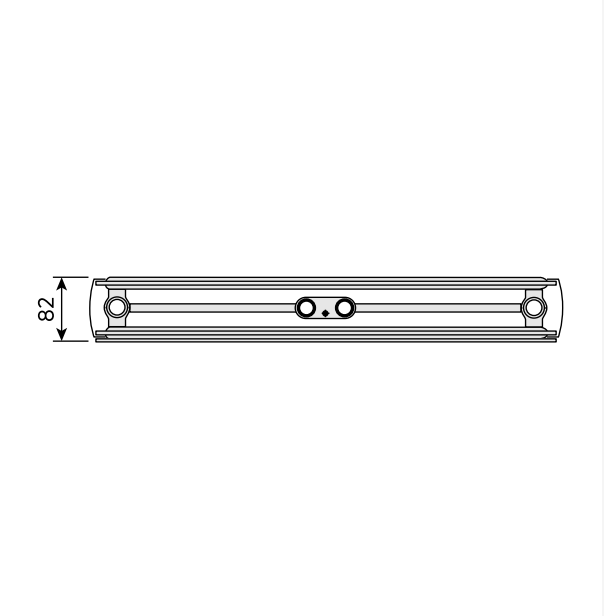

DimensionalDrawing - Kos V / Faro V, tyyppi 20, ylhäältäpäin

Resurssit

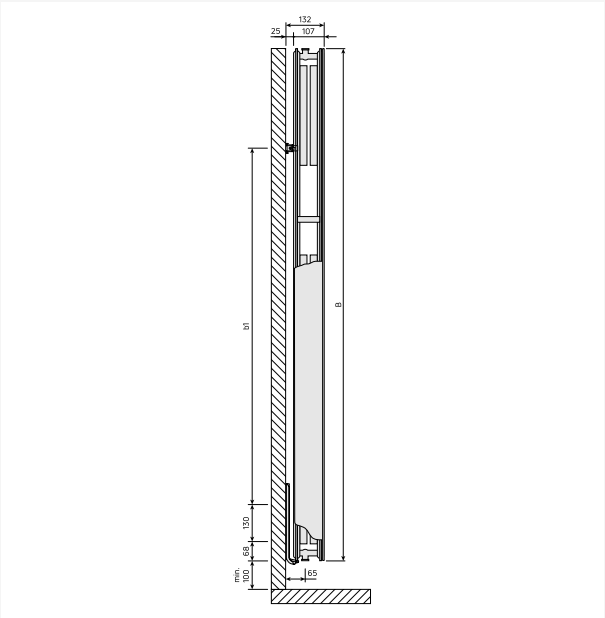

DimensionalDrawing - Kos V / Faro V, tyyppi 22, sivunäkymä

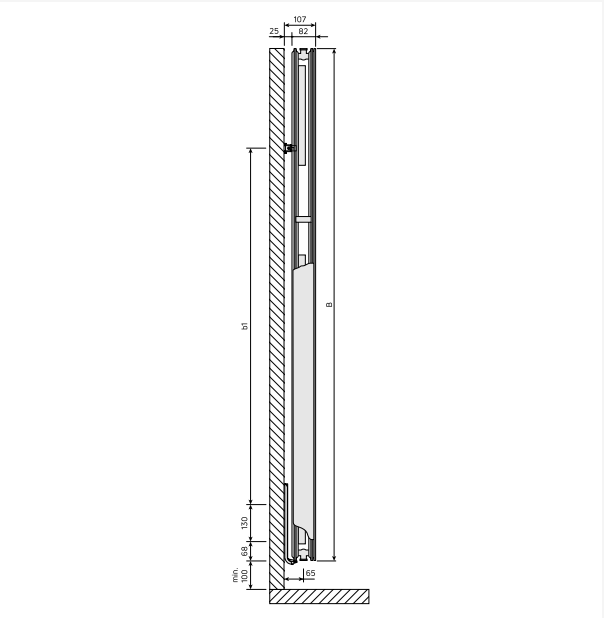

DimensionalDrawing - Kos V / Faro V, tyyppi 21, sivunäkymä

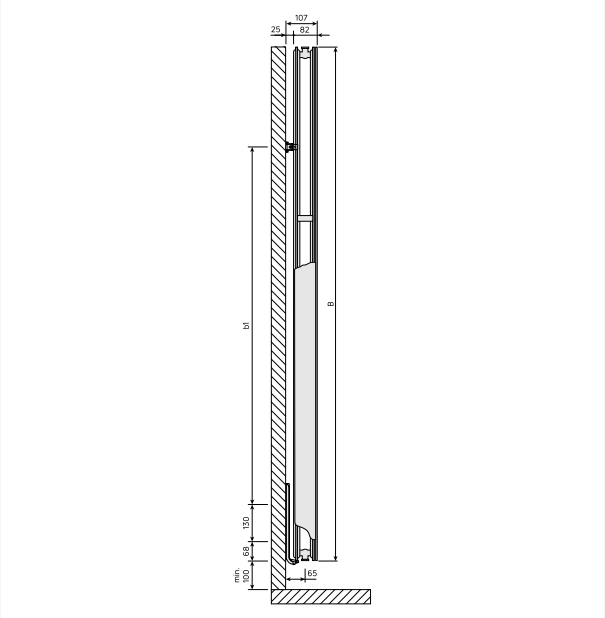

DimensionalDrawing - Kos V / Faro V, tyyppi 20, sivunäkymä

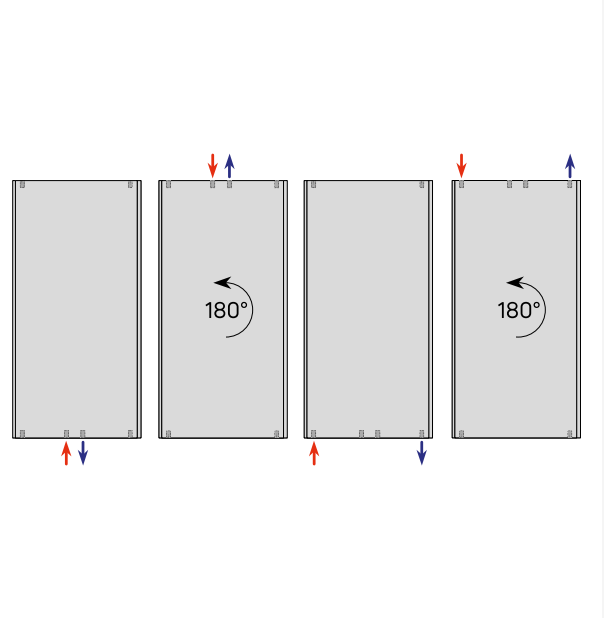

DimensionalDrawing - Pystysuuntaiset liitäntävaihtoehdot

Resurssit

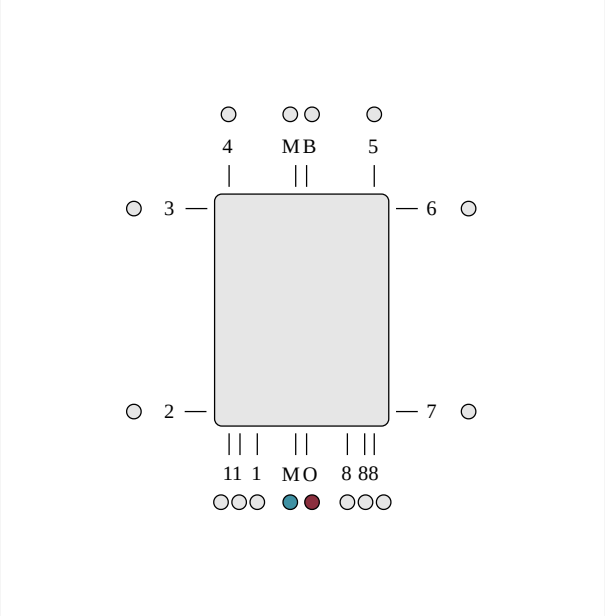

DimensionalDrawing - ETIM OM, pystysuora keskiliitäntä

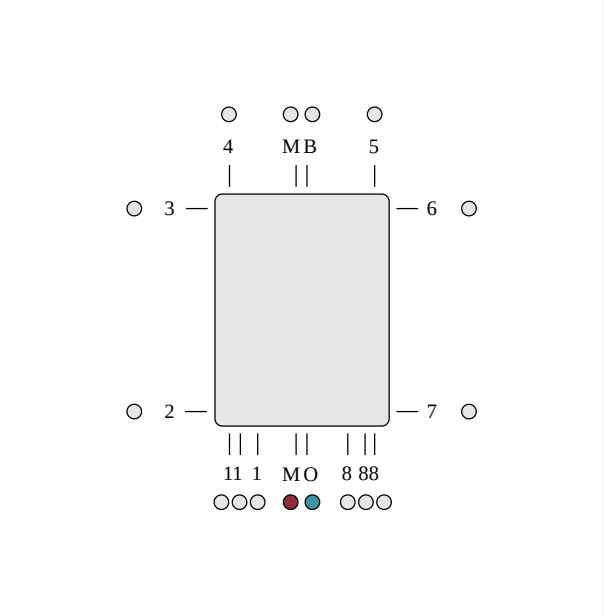

DimensionalDrawing - ETIM MO, pystysuora keskiliitäntä

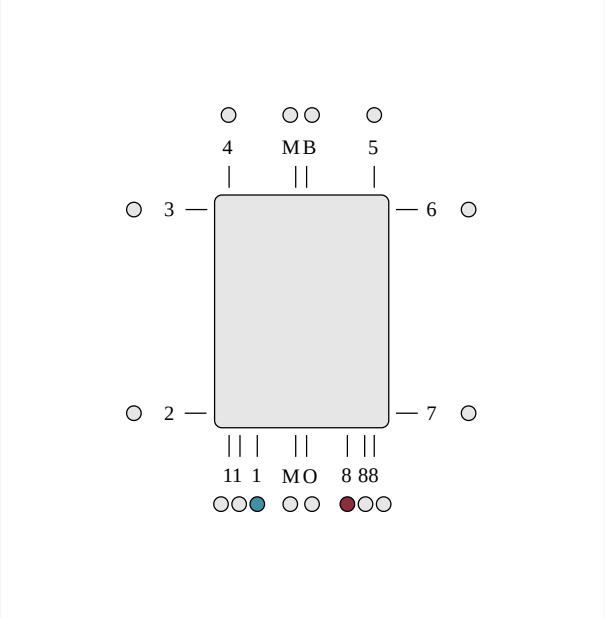

DimensionalDrawing - ETIM 81, pystyliitäntä

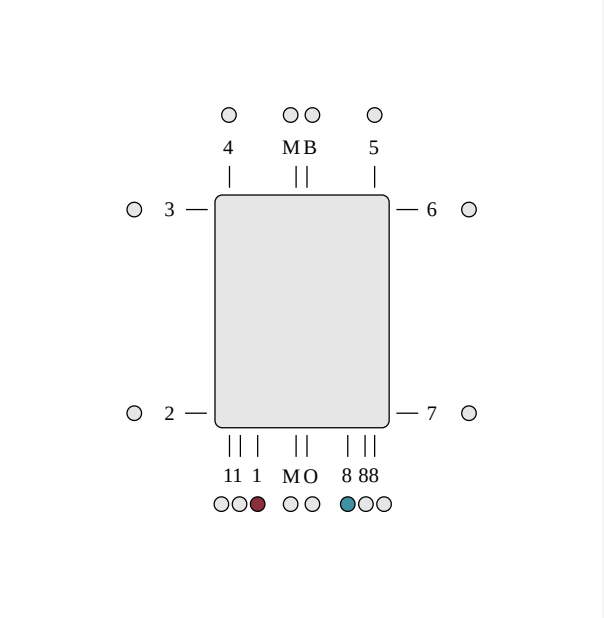

DimensionalDrawing - ETIM 18, pystyliitäntä

Resurssit

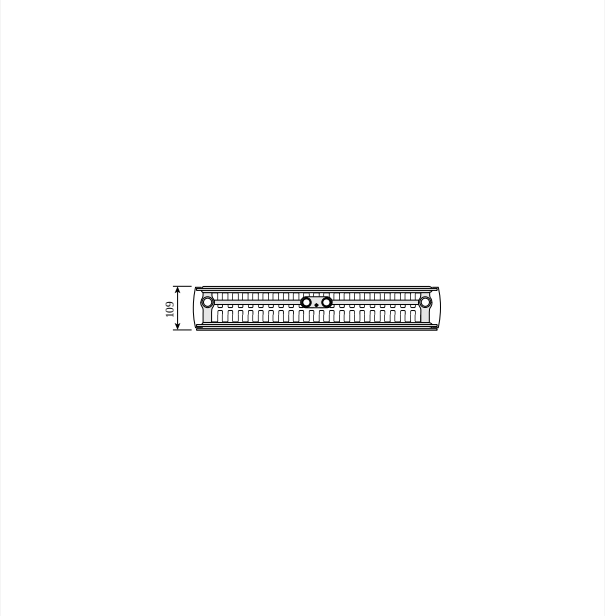

DimensionalDrawing - Kos V ja Faro V, tyyppi 22, ylhäältäpäin

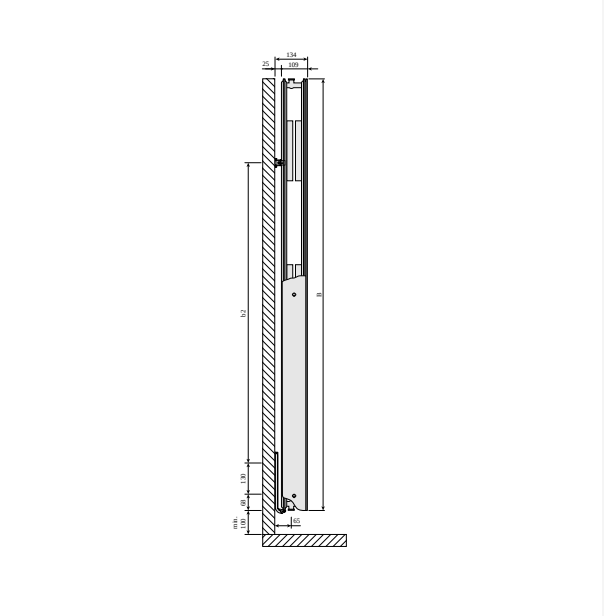

DimensionalDrawing - Kos V ja Faro V, tyyppi 22, sivunäkymä

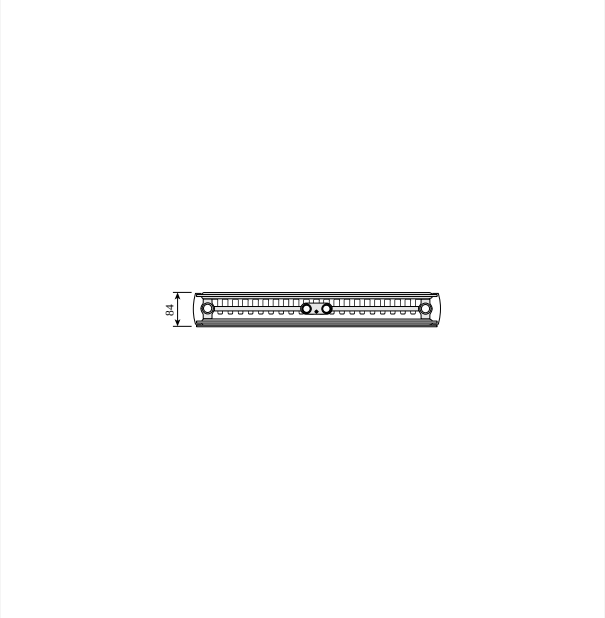

DimensionalDrawing - Kos V ja Faro V, tyyppi 21, ylhäältäpäin

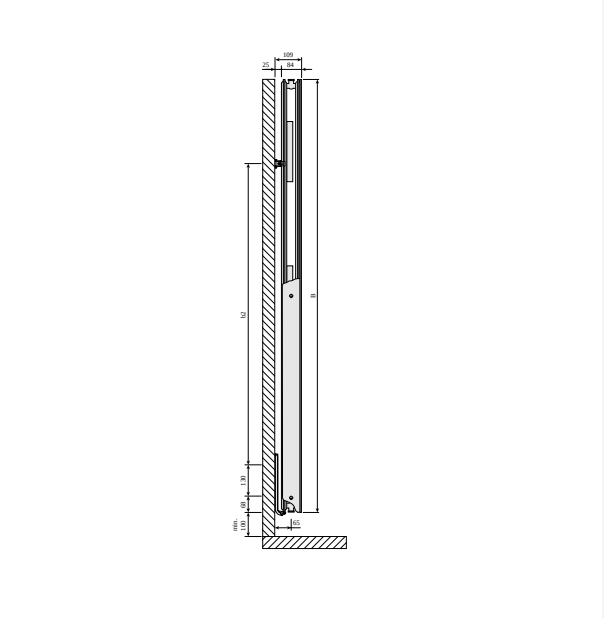

DimensionalDrawing - Kos V ja Faro V, tyyppi 21, sivunäkymä

Resurssit

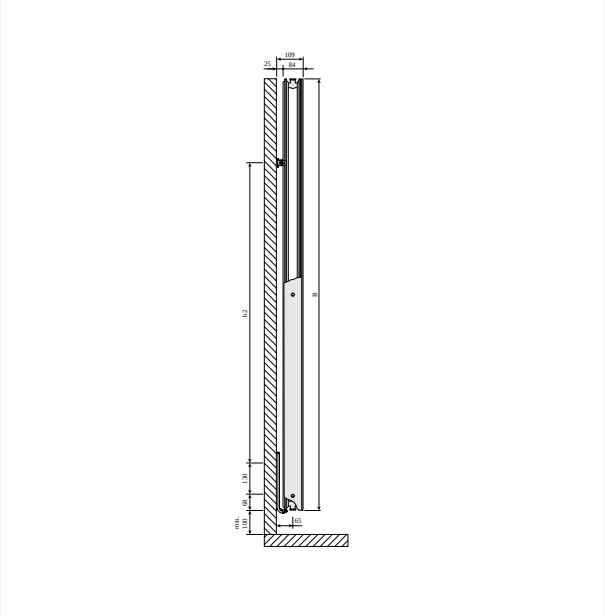

DimensionalDrawing - Kos V ja Faro V, tyyppi 20, sivunäkymä

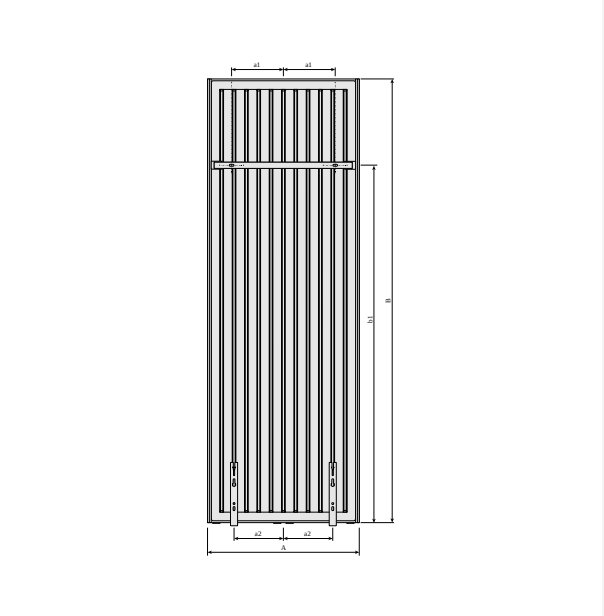

DimensionalDrawing - Kos V ja Faro V MCWV-seinäkannakkeilla, takaa

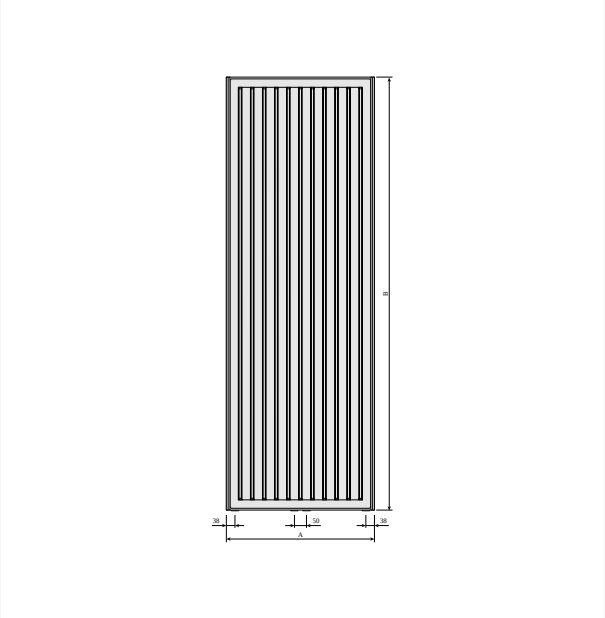

DimensionalDrawing - Kos V ja Faro V, takaa

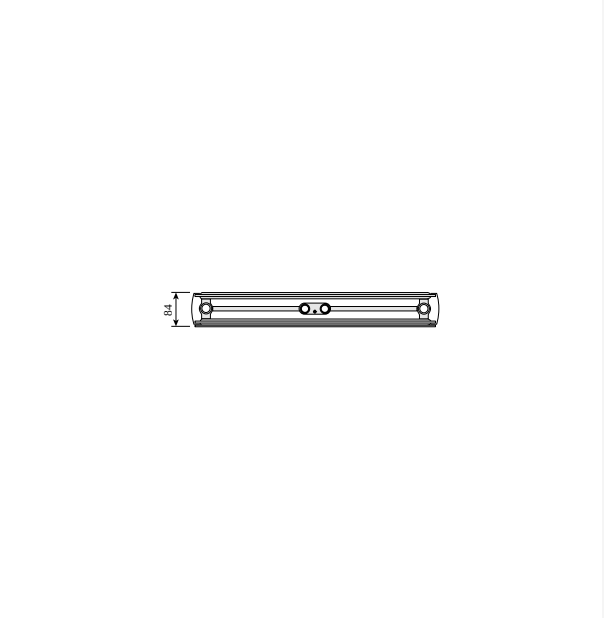

DimensionalDrawing - Kos V ja Faro V, tyyppi 20, ylhäältäpäin

Resurssit

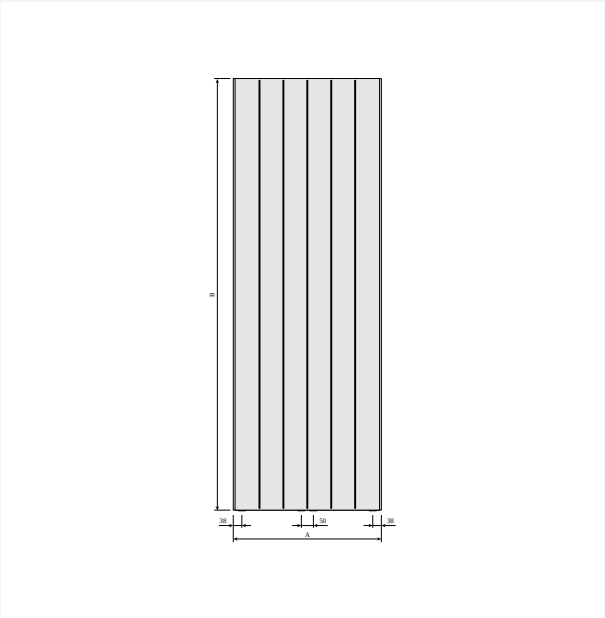

DimensionalDrawing - Faro V, etunäkymä

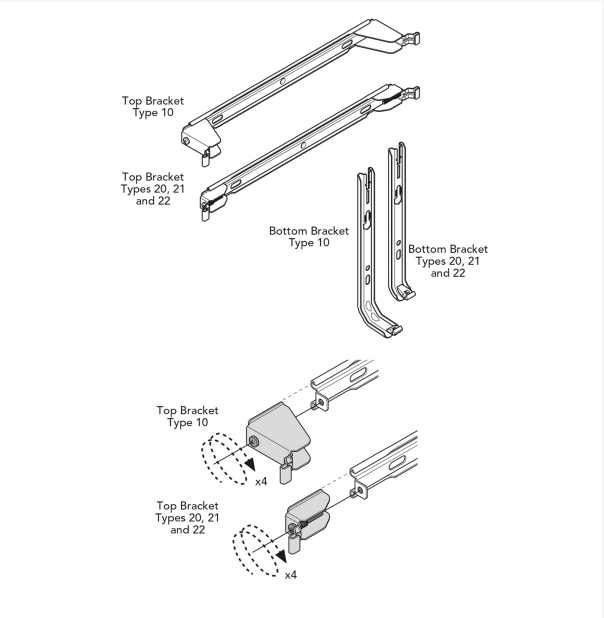

DimensionalDrawing - Purmo Vertical, Plan & Plan Plus Vertical kannakkeet

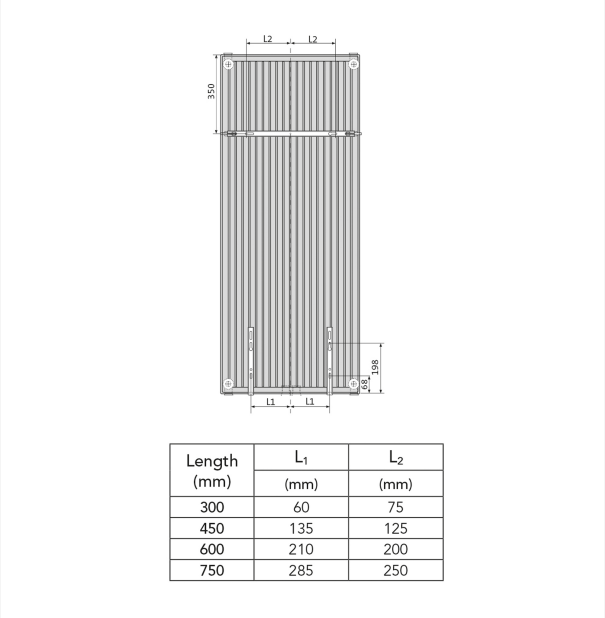

Length (mm)	L_1 (mm)	L_2 (mm)
300	60	75
450	135	125
600	210	200
750	285	250

DimensionalDrawing - Purmo Vertical Plan & Plan Plus Vertical – kannakepaikat ja mitat

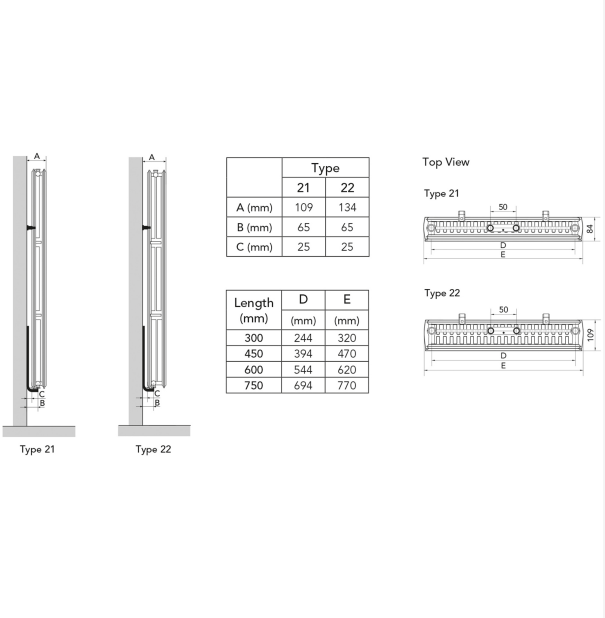

	Type	
	21	22
A (mm)	109	134
B (mm)	65	65
C (mm)	25	25

Length (mm)	D (mm)	E (mm)
300	244	320
450	394	470
600	544	620
750	694	770

DimensionalDrawing - Purmo Plan & Plan Plus Vertical – asennusasennot ja mitat

Resurssit

KOS V (mm)				
B	1500	1800	1950	2100
b1	1150	1450	1600	1750
b2	952	1252	1402	1552

DimensionalDrawing - Kos V, Faro V – taulukko B

KOS V (mm)				
A	320	470	620	770
a1	60	135	210	285
a2	75	125	200	250

DimensionalDrawing - Kos V, Faro V – taulukko A

Liittyvät tuotteet

Ramo Compact

Pyyheteline Vertical

Pyyhetanko Kos V / Faro V

Multiblock design-venttiili

Multiblock venttiili

Ilmausventtiili 1/2"

Ilmausavain

Sivupaneeli Kos V / Faro V

Korjausmaalispray RAL 9016

Termostaattinen venttiili

Venttiilisarja VHX

1500

KORKEUS 1500 mm	PITUUS	SYVYYS	Tuotenro/ LVI	TEHO (W) 45/35/20°C	TEHO (W) 55/45/20°C	TEHO (W) 60/45/20°C	TILAVUUS (l)	N-eksponentti	PAINO (kg)
Tyyppi 21									
	450	82	5530098	366	634	--	6.1	1.30	39.2
	600	82	5530099	476	826	--	8.2	1.30	51.1
Tyyppi 22									
	300	107	5530115	300	521	--	4.0	1.31	29.8
	450	107	5530116	442	769	--	6.2	1.31	43.1
	600	107	5530117	581	1014	--	8.3	1.31	56.5
	750	107	FMW2215007511300	--	1255	--	10.3	1.32	69.8

1800

KORKEUS 1800 mm	PITUUS	SYVYYS	Tuotenro/ LVI	TEHO (W) 45/35/20°C	TEHO (W) 55/45/20°C	TEHO (W) 60/45/20°C	TILAVUUS (l)	N-eksponentti	PAINO (kg)
Tyyppi 21									
	300	82	5530100	287	495	536	4.8	1.29	31.7
	450	82	5530103	414	716	776	7.2	1.30	45.8
	600	82	5530104	535	930	1008	9.7	1.31	59.9
Tyyppi 22									
	300	107	5530118	342	592	--	4.8	1.30	35.1
	450	107	5530119	503	873	--	7.3	1.30	50.6
	600	107	5530120	660	1149	--	9.7	1.31	66.1
	750	107	5530155	815	1421	--	12.2	1.31	81.5

1950

KORKEUS 1950 mm	PITUUS	SYVYYS	Tuotenro/ LVI	TEHO (W) 45/35/20°C	TEHO (W) 55/45/20°C	TEHO (W) 60/45/20°C	TILAVUUS (l)	N-eksponentti	PAINO (kg)
Tyyppi 21									
	300	82	5530106	302	521	565	5.2	1.29	34.1
	450	82	5530107	437	756	820	7.8	1.30	49.3
	600	82	5530108	568	985	1067	10.4	1.30	64.4
	750	82	5530109	694	1207	1308	13.0	1.31	79.6
Tyyppi 22									
	300	107	5530156	361	624	--	5.3	1.29	37.3
	450	107	5530157	532	922	--	7.8	1.30	53.8
	600	107	5530158	698	1213	--	10.4	1.30	70.3
	750	107	5530159	861	1500	--	13.1	1.31	86.8

2100

KORKEUS 2100 mm	PITUUS	SYVYYS	Tuotenro/ LVI	TEHO (W) 45/35/20°C	TEHO (W) 55/45/20°C	TEHO (W) 60/45/20°C	TILAVUUS (l)	N-eksponentti	PAINO (kg)
Tyyppi 21									
	300	82	5530110	317	548	--	5.6	1.29	36.5
	450	82	5530112	460	796	--	8.4	1.29	52.7
	750	82	5530114	737	1276	--	13.9	1.30	85.2
Tyyppi 22									
	300	107	5530160	380	655	--	5.7	1.29	40.4
	450	107	5530161	559	967	--	8.4	1.29	58.0
	600	107	5530162	734	1273	--	11.2	1.30	75.6