Andmeleht
2026-10-27

Plint R

Tagab tõhusa kütte elegantse disainiga.

- Lihtne hooldus
- Hea termiline mugavus
- Paindlik paigaldus
- Vastupidav ja usaldusväärne konstruktsioon
- Kaasaegne disain

Plint R paneelradiaator sileda esipinnaga ja kergete horisontaalsete joontidega pakub esteetilist ja tõhusat küttelahendust. Sobib seina- või põrandapaigalduseks, termostaatventiiliga ja RAL 9016 viimistlusega.

Kasutusala
Plint R radiaatorid on mõeldud ruumidele suurte klaaspindadega. Töörõhk 10 bar, temperatuur 110 °C. Ühendused: 6 porti. Kõrgus 200 mm, pikkus 600–3000 mm.

Mõõdistamine
Õige tootevaliku tagamiseks kasutage meie kalkulaatoreid ja tootekatalooge. Kui vajate abi, võtke ühendust meie müügimeeskonnaga.

Kasutamine
Optimaalseks tööks paigalda Plint R radiaator seinakronsteinide või põrandajalgadega vastavalt ruumi vajadustele; ühenda kõik kuus ühenduspunkti (4 külgmist ja 2 alumist), ära ületa maksimaalset rõhku ega temperatuuri; regulaarne hooldus sisaldab esipaneeli puhastamist tõhususe ja välimuse säilitamiseks.

AMA-tekst
Plint R plaadiradiaator on mõeldud veeküttesüsteemidele. Ühendus alt või pärast ventiilisüdamiku eemaldamist — küljelt. Radiaatoril on sile esipaneel peente horisontaalsete reljeefjoontega. Kaks ½" alumist ühendust tagavad diskreetse paigalduse. Varustatud eelhäälestatud termostaatventiiliga. Standardvärv RAL 9016, muud toonid tellimisel. Garantii 10 aastat.

Spetsifikatsioonid

OMADUSED	ÜHIK	VÄÄRTUSED
ETIM-klass		EC011022
Materjal		Terase
Tüüp		21, 22, 33, 44
Pinnastruktuur		Sile tasane
Maksimaalne töörõhk	bar	10
Standardühenduste arv		2
Soojusandmine vastavalt EN 442 tunnustatud laborile		Jah
Maksimaalne töötemperatuur	°C	110
Standardvärv		Jah
Värv		Valge
RAL-number		9016
Rest/Katteplaat		Jah
Rest/Katteplaat		Jah
Läikeväärtus		Särav
Keerme mõõt (toll)		1/2 tolli
Ühenduskeere		Sisemine keere
Ühepunktiühendusega		Jah
Õhutusühendusega		Jah
Õhutusventiili/õhutusavaga		Jah
Tühjendusvõimalusega		Jah

Dokumendid

DOKUMENDID	DOKUMENDI TÜÜP	LINK
Tehniline kataloog paneelradiaatorid 2022	ProductCatalog	https://asset-prod1a-euw.productmarketingcloud.com/api/assetstorage/3577_970e4997-f982-4133-87ee-e2d98a81140a

Ressursid

ProductImage - Panel radiator Plint R, 200 mm.

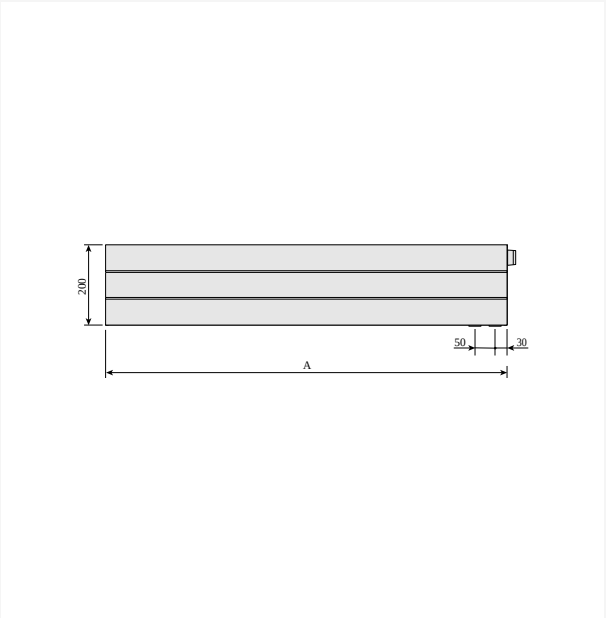

DimensionalDrawing - Plint R ja Plint RD, eestvaade

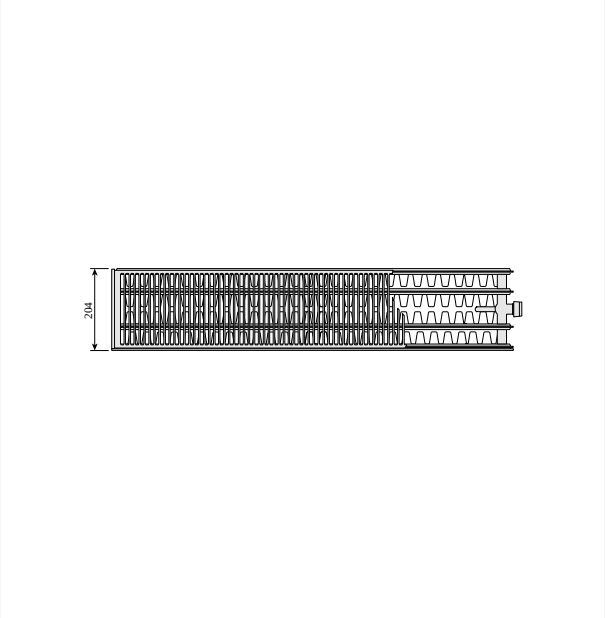

DimensionalDrawing - Plint P ja Plint R, tüüp 44, pealtvaade

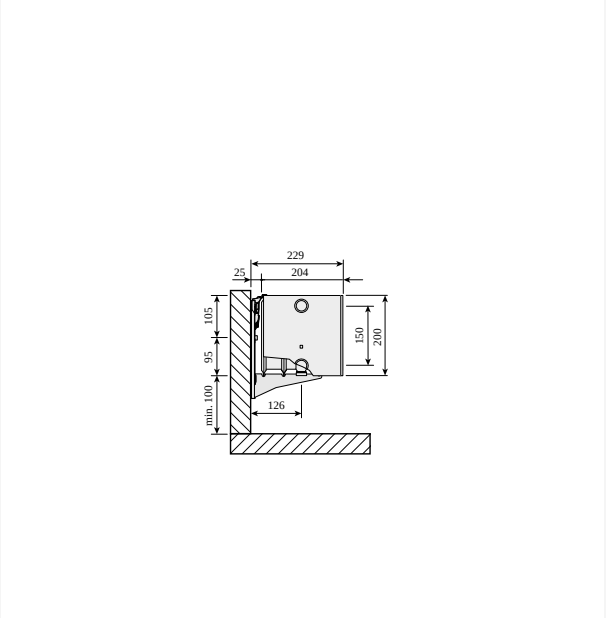

DimensionalDrawing - Plint P ja Plint R, tüüp 44, külgvaade Monclac seinakanduritega

Ressursid

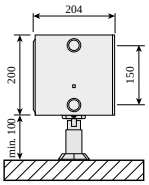

DimensionalDrawing - Plint P ja Plint R, tüüp 44, põrandakinnitustega, külgvaade

DimensionalDrawing - Plint P ja Plint R, tüüp 33, pealtvaade

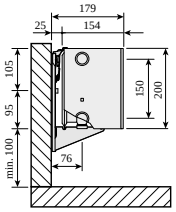

DimensionalDrawing - Plint P ja Plint R, tüüp 33, külgvaade Monclac seinakanduritega

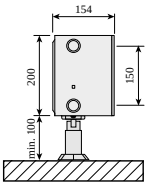

DimensionalDrawing - Plint P ja Plint R, tüüp 33, põrandakinnitustega, külgvaade

Ressursid

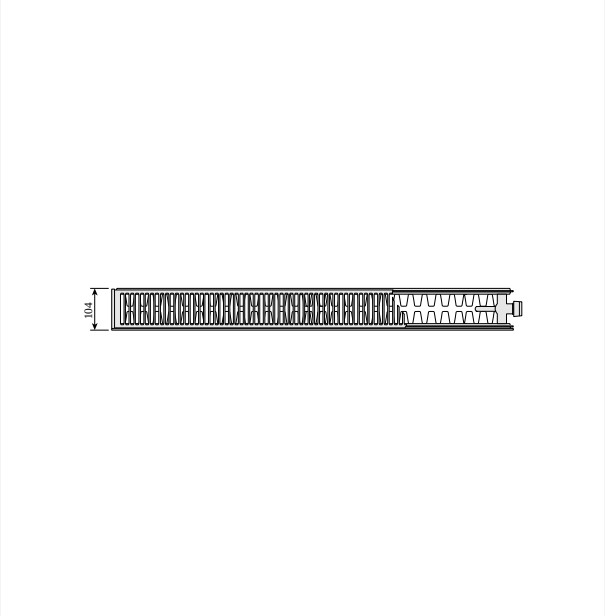

DimensionalDrawing - Plint P ja Plint R, tüüp 22, pealtvaade

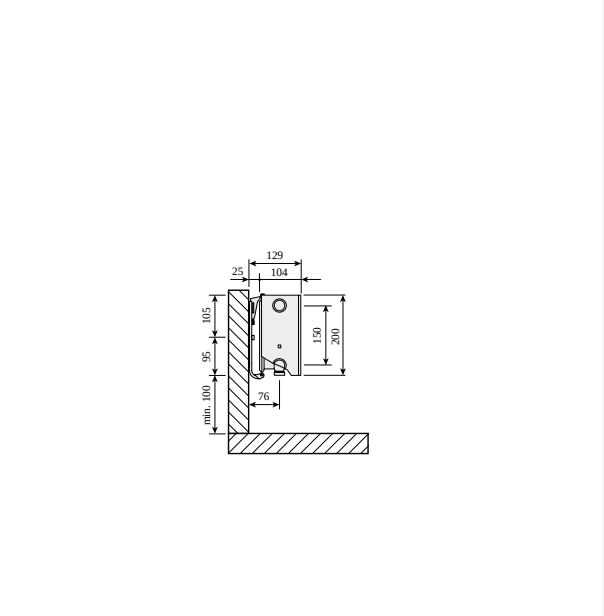

DimensionalDrawing - Plint P ja Plint R, tüüp 22, külgvaade Monclac seinakanduritega

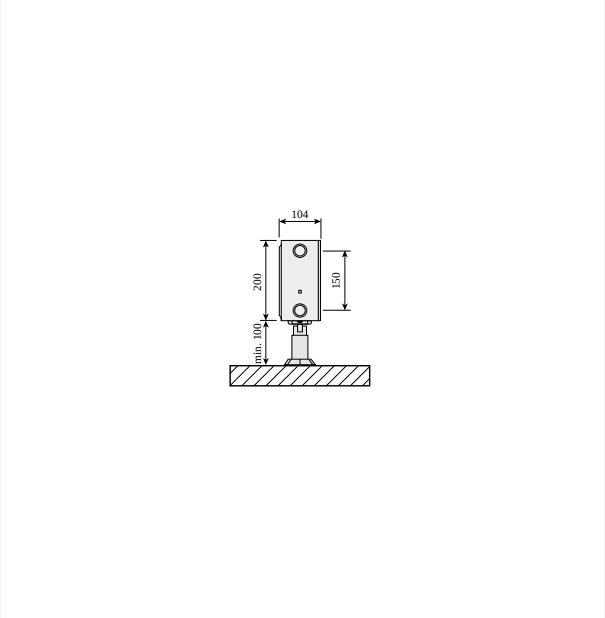

DimensionalDrawing - Plint P ja Plint R, tüüp 22, põrandakinnitustega, külgvaade

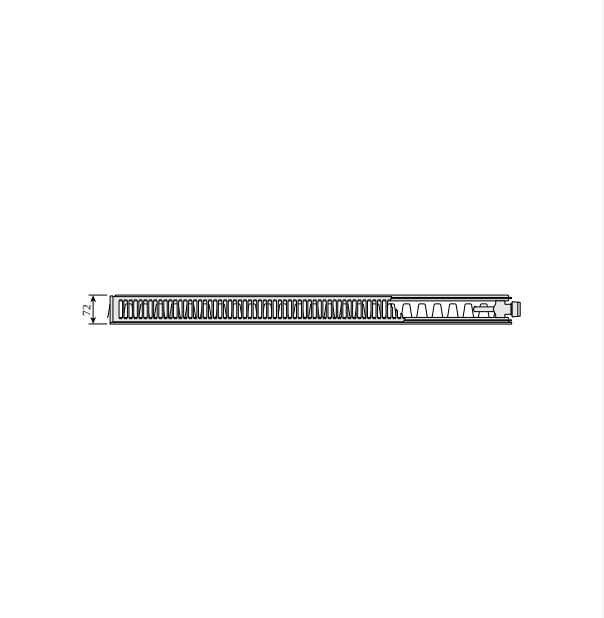

DimensionalDrawing - Plint P ja Plint R, tüüp 21s, pealtvaade

Ressursid

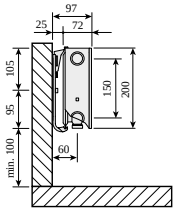

DimensionalDrawing - Plint P ja Plint R, tüüp 21s, külgvaade Monclac seinakanduritega

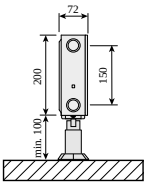

DimensionalDrawing - Plint P ja Plint R, tüüp 21s, põrandakinnitustega, külgvaade

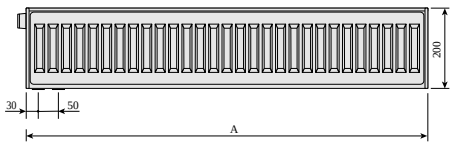

DimensionalDrawing - Plint, Plint P ja Plint R, tagantvaade

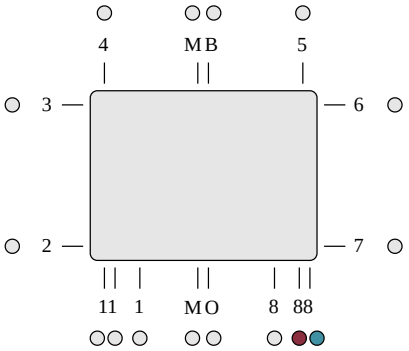

DimensionalDrawing - ETIM 88 LR alumine ühendus. Integreeritud ventiiliga alumine ühendus nõuab ventiilisisestiku kasutamist. Kasutamata ühendused on suletud.

Ressursid

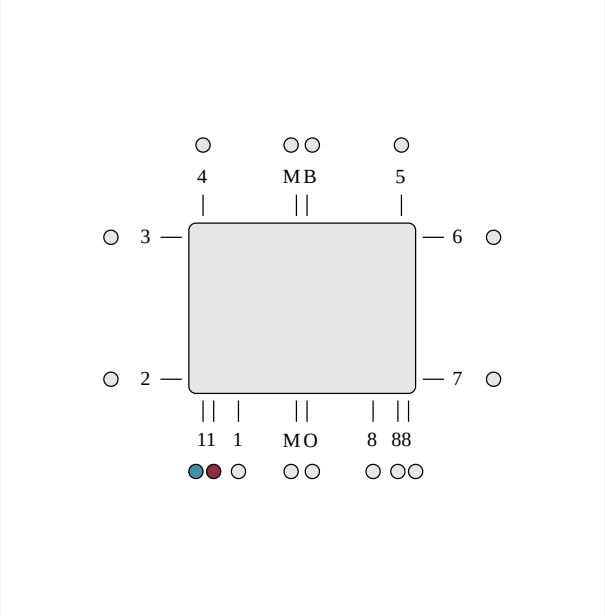

DimensionalDrawing - ETIM 11 alumine ühendus, sisend paremal, väljund vasakul. Alumine ühendus integreeritud kapillaartoruga nõuab ventiiliinserti kasutamist. Kasutamata ühendused on suletud.

Seotud tooted

Ventiili sisetükk M30 OV

Top Grill ©

Õhutus- ja pimekorgi komplekt

Plint põrandakronstein

Aerosool parandusvärv

Küljepaneel ©

Õhutusvõti

Monclac Plint seinakronstein

Parandussvärvi sprei

Evosense

Radiaatoriventiil FV

Seotud tooted

200

KÕRGUS 200 mm	PIKKUS	SÜGAVUS			Võimsus (W) 45/35/20°C	Võimsus (W) 55/45/20°C	Võimsus (W) 60/45/20°C	MAHT (l)	N-ekponent	KAAL (kg)
Tüüp 21										
	600	72	F0G2102006011310	F0G2102006011300	96	168	183	1.5	1.32	8.3
	700	72	F0G2102007011310	F0G2102007011300	112	196	213	1.8	1.32	10.1
	800	72	F0G2102008011310	F0G2102008011300	128	224	243	2.0	1.32	11.2
	900	72	F0G2102009011310	F0G2102009011300	144	252	274	2.3	1.32	12.4
	1000	72	F0G2102010011310	F0G2102010011300	160	280	304	2.5	1.32	13.8
	1100	72	F0G2102011011310	F0G2102011011300	176	308	335	2.8	1.32	15.2
	1200	72	F0G2102012011310	F0G2102012011300	192	337	365	3.0	1.32	16.6
	1400	72	F0G2102014011310	F0G2102014011300	224	393	426	3.5	1.32	19.8
	1600	72	F0G2102016011310	F0G2102016011300	256	449	487	4.0	1.32	22.4
	1800	72	F0G2102018011310	F0G2102018011300	288	505	548	4.5	1.32	24.8
	2000	72	F0G2102020011310	F0G2102020011300	320	561	608	5.0	1.32	27.6
	2300	72	F0G2102023011310	F0G2102023011300	367	645	700	5.8	1.32	31.7
	2600	72	F0G2102026011310	F0G2102026011300	415	729	791	6.5	1.32	35.9
	3000	72	F0G2102030011310	F0G2102030011300	479	841	913	7.5	1.32	41.4
Tüüp 22										
	600	104	F0G2202006011310	F0G2202006011300	126	221	240	1.5	1.32	9.2
	700	104	F0G2202007011310	F0G2202007011300	147	258	280	1.8	1.32	11.3
	800	104	F0G2202008011310	F0G2202008011300	167	295	320	2.0	1.32	12.9
	900	104	F0G2202009011310	F0G2202009011300	188	331	360	2.3	1.32	14.5
	1000	104	F0G2202010011310	F0G2202010011300	209	368	400	2.5	1.32	16.1
	1100	104	F0G2202011011310	F0G2202011011300	230	405	439	2.8	1.32	17.8
	1200	104	F0G2202012011310	F0G2202012011300	251	442	479	3.0	1.32	19.4
	1400	104	F0G2202014011310	F0G2202014011300	293	515	559	3.5	1.32	22.6
	1600	104	F0G2202016011310	F0G2202016011300	335	589	639	4.0	1.32	25.8

200

KÕRGUS 200 mm	PIKKUS	SÜGAVUS			Võimsus (W) 45/35/20°C	Võimsus (W) 55/45/20°C	Võimsus (W) 60/45/20°C	MAHT (l)	N-eksponent	KAAL (kg)
	1800	104	F0G2202018011310	F0G2202018011300	377	663	719	4.5	1.32	29.0
	2000	104	F0G2202020011310	F0G2202020011300	419	736	799	5.0	1.32	32.2
	2300	104	F0G2202023011310	F0G2202023011300	481	847	919	5.8	1.32	37.4
	2600	104	F0G2202026011310	F0G2202026011300	544	957	1039	6.5	1.32	41.9
	3000	104	F0G2202030011310	F0G2202030011300	628	1105	1199	7.5	1.32	48.4
Tüüp 33										
	600	154	F0G3302006011310	F0G3302006011300	180	318	345	2.3	1.33	13.8
	700	154	F0G3302007011310	F0G3302007011300	210	371	403	2.7	1.33	16.1
	800	154	F0G3302008011310	F0G3302008011300	240	424	460	3.0	1.33	18.4
	900	154	F0G3302009011310	F0G3302009011300	270	477	518	3.4	1.33	14.6
	1000	154	F0G3302010011310	F0G3302010011300	300	530	575	3.8	1.33	23.6
	1100	154	F0G3302011011310	F0G3302011011300	330	583	633	4.2	1.33	25.4
	1200	154	F0G3302012011310	F0G3302012011300	360	636	690	4.6	1.33	27.7
	1400	154	F0G3302014011310	F0G3302014011300	420	742	805	5.3	1.33	32.3
	1600	154	F0G3302016011310	F0G3302016011300	480	848	920	6.1	1.33	36.9
	1800	154	F0G3302018011310	F0G3302018011300	540	954	1035	6.8	1.33	41.6
	2000	154	F0G3302020011310	F0G3302020011300	600	1059	1150	7.6	1.33	46.1
	2300	154	F0G3302023011310	F0G3302023011300	690	1218	1323	8.7	1.33	53.9
	2600	154	F0G3302026011310	F0G3302026011300	780	1377	1496	9.9	1.33	59.9
	3000	154	F0G3302030011310	F0G3302030011300	900	1589	1726	11.4	1.33	69.2
Tüüp 44										
	600	204	F0G4402006011310	F0G4402006011300	228	405	439	3.3	1.34	17.3
	700	204	F0G4402007011310	F0G4402007011300	266	472	513	3.9	1.34	19.8
	800	204	F0G4402008011310	F0G4402008011300	304	539	586	4.4	1.34	22.7
	900	204	F0G4402009011310	F0G4402009011300	342	607	659	5.0	1.34	25.5
	1000	204	F0G4402010011310	F0G4402010011300	380	674	732	5.5	1.34	29.5

200

KÕRGUS 200 mm	PIKKUS	SÜGAVUS			Võimsus (W) 45/35/20°C	Võimsus (W) 55/45/20°C	Võimsus (W) 60/45/20°C	MAHT (l)	N-eksponent	KAAL (kg)
	1100	204	F0G4402011011310	F0G4402011011300	418	742	806	6.0	1.34	31.2
	1200	204	F0G4402012011310	F0G4402012011300	456	809	879	6.6	1.34	34.8
	1400	204	F0G4402014011310	F0G4402014011300	532	944	1025	7.7	1.34	39.8
	1600	204	F0G4402016011310	F0G4402016011300	608	1079	1172	8.8	1.34	45.4
	1800	204	F0G4402018011310	F0G4402018011300	684	1214	1318	9.9	1.34	51.8
	2000	204	F0G4402020011310	F0G4402020011300	760	1348	1465	11.0	1.34	56.8
	2300	204	F0G4402023011310	F0G4402023011300	874	1551	1685	12.7	1.34	65.4
	2600	204	F0G4402026011310	F0G4402026011300	988	1753	1904	14.3	1.34	73.8
	3000	204	F0G4402030011310	F0G4402030011300	1140	2023	2197	16.5	1.34	85.1