**Andmeleht**
2026-10-22

# Plint R

Tagab tõhusa kütte elegantse disainiga.

- Lihtne hooldus
- Hea termiline mugavus
- Paindlik paigaldus
- Vastupidav ja usaldusväärne konstruktsioon
- Kaasaegne disain

**Plint R** paneelradiaator sileda esipinnaga ja kergete horisontaalsete joontidega pakub esteetilist ja tõhusat küttelahendust. Sobib seina- või põrandapaigalduseks, termostaatventiiliga ja RAL 9016 viimistlusega.

**Kasutusala**
Plint R radiaatorid on mõeldud ruumidele suurte klaaspindadega. Töörõhk 10 bar, temperatuur 110 °C. Ühendused: 6 porti. Kõrgus 200 mm, pikkus 600–3000 mm.

**Mõõdistamine**
Õige tootevaliku tagamiseks kasutage meie kalkulaatoreid ja tootekatalooge. Kui vajate abi, võtke ühendust meie müügimeeskonnaga.

**Kasutamine**
Optimaalseks tööks paigalda Plint R radiaator seinakronsteinide või põrandajalgadega vastavalt ruumi vajadustele; ühenda kõik kuus ühenduspunkti (4 külgmist ja 2 alumist), ära ületa maksimaalset rõhku ega temperatuuri; regulaarne hooldus sisaldab esipaneeli puhastamist tõhususe ja välimuse säilitamiseks.

**AMA-tekst**
Plint R plaadiradiaator on mõeldud veeküttesüsteemidele. Ühendus alt või pärast ventiilisüdamiku eemaldamist — küljelt. Radiaatoril on sile esipaneel peente horisontaalsete reljeefjoontega. Kaks ½" alumist ühendust tagavad diskreetse paigalduse. Varustatud eelhäälestatud termostaatventiiliga. Standardvärv RAL 9016, muud toonid tellimisel. Garantii 10 aastat.

# Spetsifikatsioonid

| OMADUSED | ÜHIK | VÄÄRTUSED |
|---|---|---|
| ETIM-klass | | EC011022 |
| Materjal | | Terase |
| Tüüp | | 21, 22, 33, 44 |
| Pinnastruktuur | | Sile tasane |
| Maksimaalne töörõhk | bar | 10 |
| Standardühenduste arv | | 2 |
| Soojusandmine vastavalt EN 442 tunnustatud laborile | | Jah |
| Maksimaalne töötemperatuur | °C | 110 |
| Standardvärv | | Jah |
| Värv | | Valge |
| RAL-number | | 9016 |
| Rest/Katteplaat | | Jah |
| Rest/Katteplaat | | Jah |
| Läikeväärtus | | Särav |
| Keerme mõõt (toll) | | 1/2 tolli |
| Ühenduskeere | | Sisemine keere |
| Ühepunktiühendusega | | Jah |
| Õhutusühendusega | | Jah |
| Õhutusventiili/õhutusavaga | | Jah |
| Tühjendusvõimalusega | | Jah |

# Dokumendid

| DOKUMENDID | DOKUMENDI TÜÜP | LINK |
|---|---|---|
| Tehniline kataloog paneelradiaatorid 2022 | ProductCatalog | https://asset-prod1a-euw.productmarketingcloud.com/api/assetstorage/3577_970e4997-f982-4133-87ee-e2d98a81140a |

# Ressursid

ProductImage - Panel radiator Plint R, 200 mm.

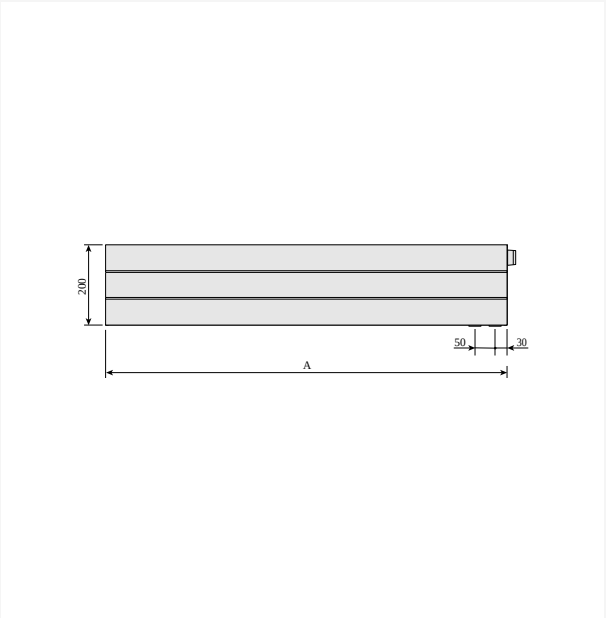


DimensionalDrawing - Plint R ja Plint RD, eestvaade

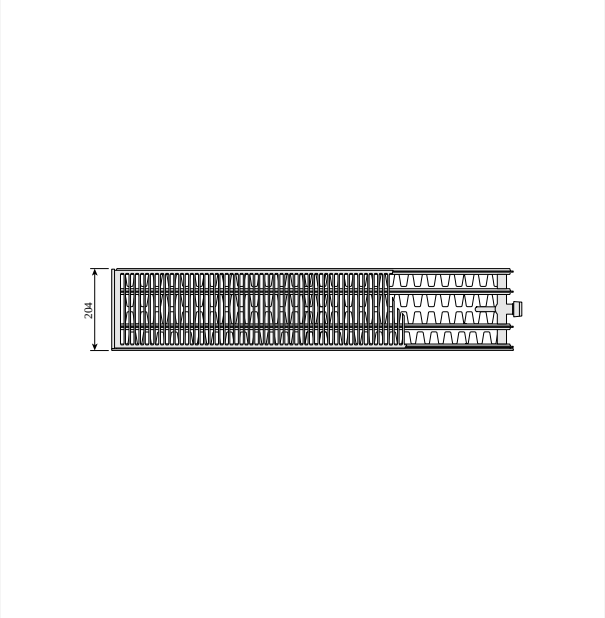


DimensionalDrawing - Plint P ja Plint R, tüüp 44, pealtvaade

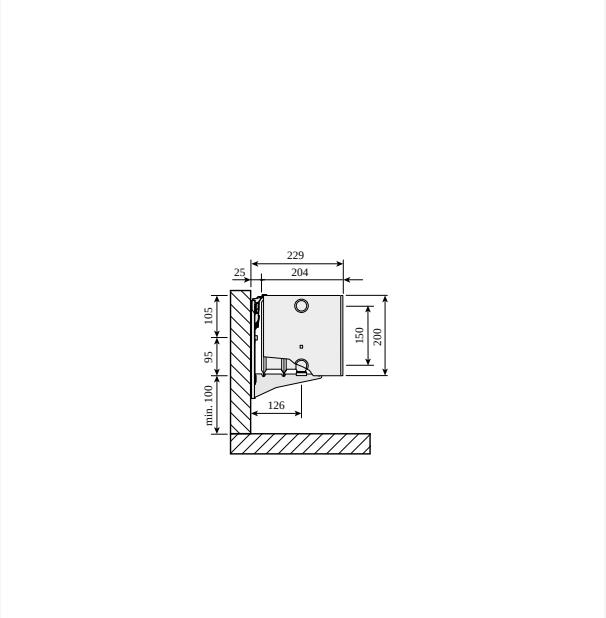


DimensionalDrawing - Plint P ja Plint R, tüüp 44, külgvaade Monclac seinakanduritega

# Ressursid

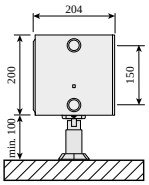


DimensionalDrawing - Plint P ja Plint R, tüüp 44, põrandakinnitustega, külgvaade

DimensionalDrawing - Plint P ja Plint R, tüüp 33, pealtvaade

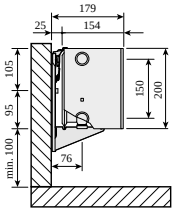


DimensionalDrawing - Plint P ja Plint R, tüüp 33, külgvaade Monclac seinakanduritega

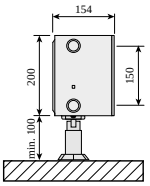


DimensionalDrawing - Plint P ja Plint R, tüüp 33, põrandakinnitustega, külgvaade

# Ressursid

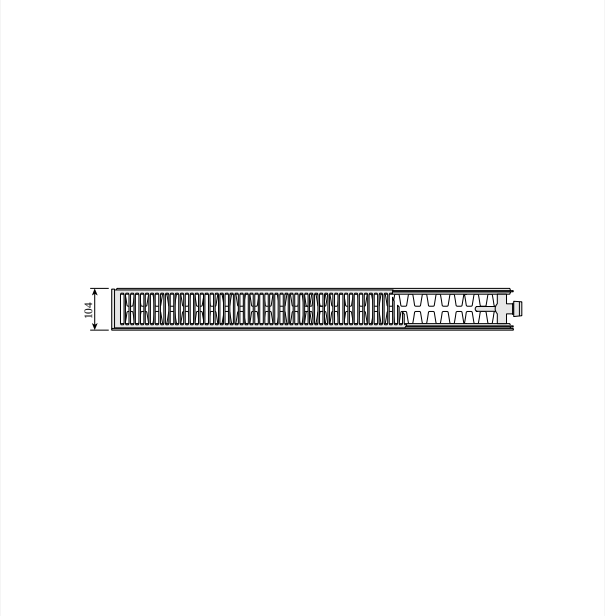


DimensionalDrawing - Plint P ja Plint R, tüüp 22, pealtvaade

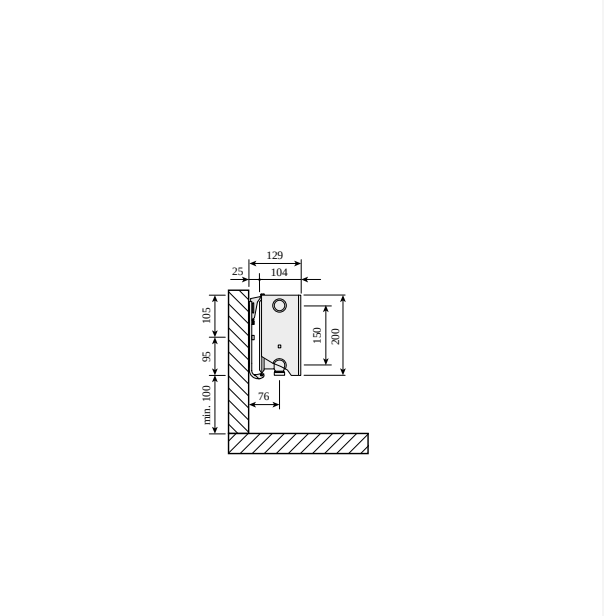


DimensionalDrawing - Plint P ja Plint R, tüüp 22, külgvaade Monclac seinakanduritega

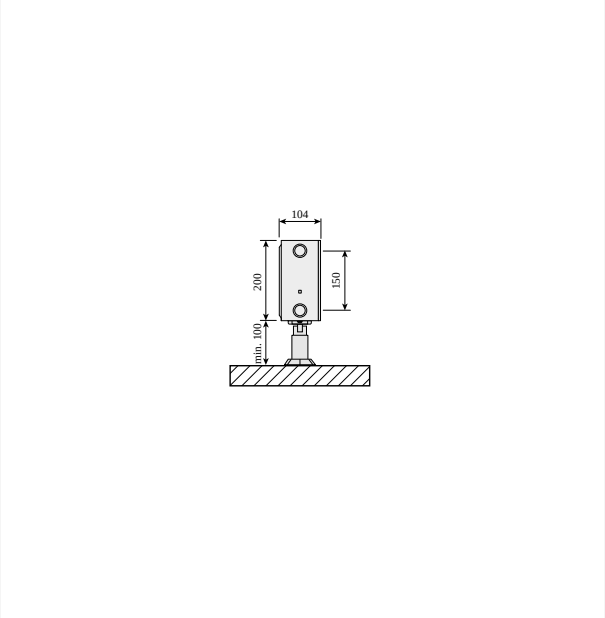


DimensionalDrawing - Plint P ja Plint R, tüüp 22, põrandakinnitustega, külgvaade

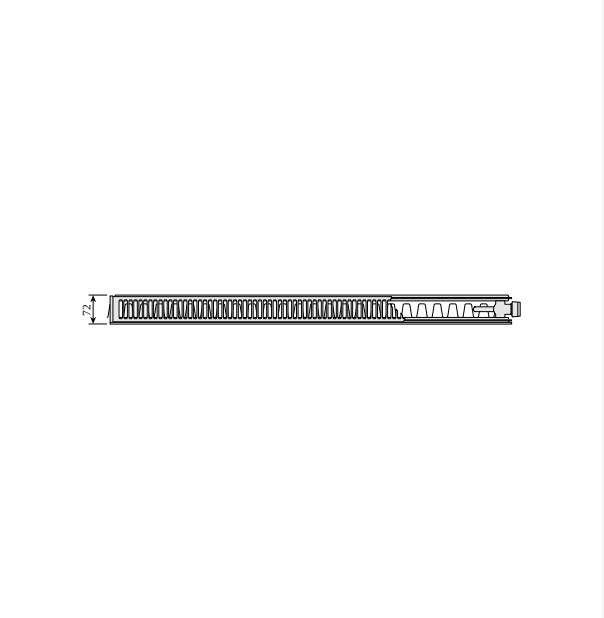


DimensionalDrawing - Plint P ja Plint R, tüüp 21s, pealtvaade

# Ressursid

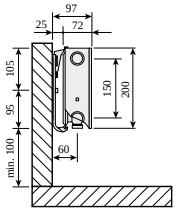


DimensionalDrawing - Plint P ja Plint R, tüüp 21s, külgvaade Monclac seinakanduritega

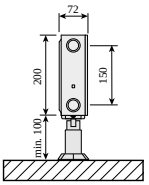


DimensionalDrawing - Plint P ja Plint R, tüüp 21s, põrandakinnitustega, külgvaade

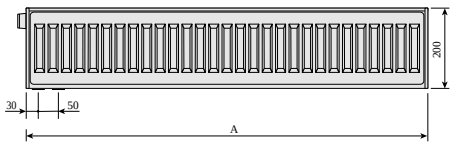


DimensionalDrawing - Plint, Plint P ja Plint R, tagantvaade

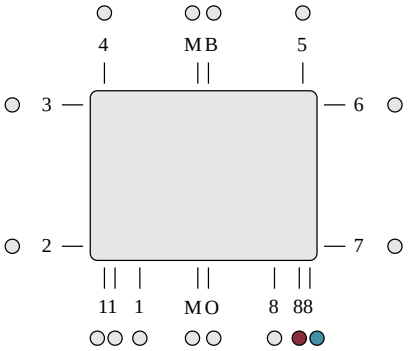


DimensionalDrawing - ETIM 88 LR alumine ühendus. Integreeritud ventiiliga alumine ühendus nõuab ventiilisisestiku kasutamist. Kasutamata ühendused on suletud.

# Ressursid

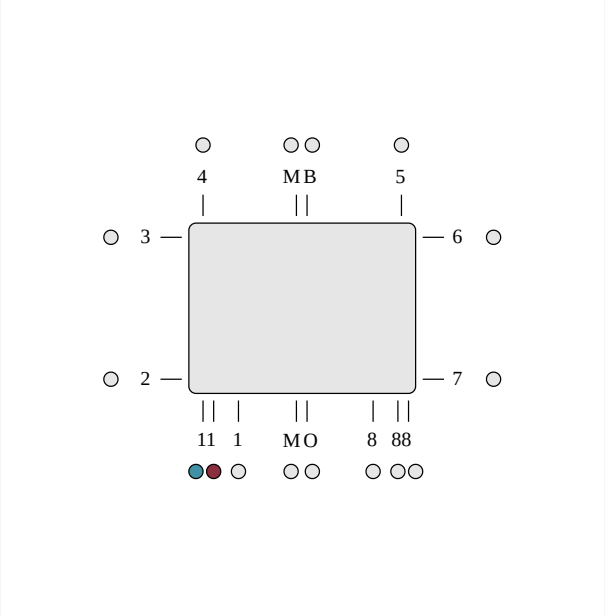


DimensionalDrawing - ETIM 11 alumine ühendus, sisend paremal, väljund vasakul. Alumine ühendus integreeritud kapillaartoruga nõuab ventiiliinserti kasutamist. Kasutamata ühendused on suletud.

# Seotud tooted

Ventiili sisetükk M30 OV

Top Grill ©

Õhutus- ja pimekorgi komplekt

Plint põrandakronstein

Aerosool parandusvärv



Küljepaneel ©

Õhutusvõti

Monclac Plint seinakronstein

Parandussvärvi sprei

Evosense

Radiaatoriventiil FV

# Seotud tooted

# 200

| KÕRGUS 200 mm | PIKKUS | SÜGAVUS | | | Võimsus (W) 45/35/20°C | Võimsus (W) 55/45/20°C | Võimsus (W) 60/45/20°C | MAHT (l) | N-eksponent | KAAL (kg) |
|---|---|---|---|---|---|---|---|---|---|---|
| **Tüüp 21** | | | | | | | | | | |
| | 600 | 72 | F0G2102006011310 | F0G2102006011300 | 96 | 168 | 183 | 1.5 | 1.32 | 8.3 |
| | 700 | 72 | F0G2102007011310 | F0G2102007011300 | 112 | 196 | 213 | 1.8 | 1.32 | 10.1 |
| | 800 | 72 | F0G2102008011310 | F0G2102008011300 | 128 | 224 | 243 | 2.0 | 1.32 | 11.2 |
| | 900 | 72 | F0G2102009011310 | F0G2102009011300 | 144 | 252 | 274 | 2.3 | 1.32 | 12.4 |
| | 1000 | 72 | F0G2102010011310 | F0G2102010011300 | 160 | 280 | 304 | 2.5 | 1.32 | 13.8 |
| | 1100 | 72 | F0G2102011011310 | F0G2102011011300 | 176 | 308 | 335 | 2.8 | 1.32 | 15.2 |
| | 1200 | 72 | F0G2102012011310 | F0G2102012011300 | 192 | 337 | 365 | 3.0 | 1.32 | 16.6 |
| | 1400 | 72 | F0G2102014011310 | F0G2102014011300 | 224 | 393 | 426 | 3.5 | 1.32 | 19.8 |
| | 1600 | 72 | F0G2102016011310 | F0G2102016011300 | 256 | 449 | 487 | 4.0 | 1.32 | 22.4 |
| | 1800 | 72 | F0G2102018011310 | F0G2102018011300 | 288 | 505 | 548 | 4.5 | 1.32 | 24.8 |
| | 2000 | 72 | F0G2102020011310 | F0G2102020011300 | 320 | 561 | 608 | 5.0 | 1.32 | 27.6 |
| | 2300 | 72 | F0G2102023011310 | F0G2102023011300 | 367 | 645 | 700 | 5.8 | 1.32 | 31.7 |
| | 2600 | 72 | F0G2102026011310 | F0G2102026011300 | 415 | 729 | 791 | 6.5 | 1.32 | 35.9 |
| | 3000 | 72 | F0G2102030011310 | F0G2102030011300 | 479 | 841 | 913 | 7.5 | 1.32 | 41.4 |
| **Tüüp 22** | | | | | | | | | | |
| | 600 | 104 | F0G2202006011310 | F0G2202006011300 | 126 | 221 | 240 | 1.5 | 1.32 | 9.2 |
| | 700 | 104 | F0G2202007011310 | F0G2202007011300 | 147 | 258 | 280 | 1.8 | 1.32 | 11.3 |
| | 800 | 104 | F0G2202008011310 | F0G2202008011300 | 167 | 295 | 320 | 2.0 | 1.32 | 12.9 |
| | 900 | 104 | F0G2202009011310 | F0G2202009011300 | 188 | 331 | 360 | 2.3 | 1.32 | 14.5 |
| | 1000 | 104 | F0G2202010011310 | F0G2202010011300 | 209 | 368 | 400 | 2.5 | 1.32 | 16.1 |
| | 1100 | 104 | F0G2202011011310 | F0G2202011011300 | 230 | 405 | 439 | 2.8 | 1.32 | 17.8 |
| | 1200 | 104 | F0G2202012011310 | F0G2202012011300 | 251 | 442 | 479 | 3.0 | 1.32 | 19.4 |
| | 1400 | 104 | F0G2202014011310 | F0G2202014011300 | 293 | 515 | 559 | 3.5 | 1.32 | 22.6 |
| | 1600 | 104 | F0G2202016011310 | F0G2202016011300 | 335 | 589 | 639 | 4.0 | 1.32 | 25.8 |

# 200

| KÕRGUS 200 mm | PIKKUS | SÜGAVUS | | | Võimsus (W) 45/35/20°C | Võimsus (W) 55/45/20°C | Võimsus (W) 60/45/20°C | MAHT (l) | N-eksponent | KAAL (kg) |
|---|---|---|---|---|---|---|---|---|---|---|
| | 1800 | 104 | F0G2202018011310 | F0G2202018011300 | 377 | 663 | 719 | 4.5 | 1.32 | 29.0 |
| | 2000 | 104 | F0G2202020011310 | F0G2202020011300 | 419 | 736 | 799 | 5.0 | 1.32 | 32.2 |
| | 2300 | 104 | F0G2202023011310 | F0G2202023011300 | 481 | 847 | 919 | 5.8 | 1.32 | 37.4 |
| | 2600 | 104 | F0G2202026011310 | F0G2202026011300 | 544 | 957 | 1039 | 6.5 | 1.32 | 41.9 |
| | 3000 | 104 | F0G2202030011310 | F0G2202030011300 | 628 | 1105 | 1199 | 7.5 | 1.32 | 48.4 |
| **Tüüp 33** | | | | | | | | | | |
| | 600 | 154 | F0G3302006011310 | F0G3302006011300 | 180 | 318 | 345 | 2.3 | 1.33 | 13.8 |
| | 700 | 154 | F0G3302007011310 | F0G3302007011300 | 210 | 371 | 403 | 2.7 | 1.33 | 16.1 |
| | 800 | 154 | F0G3302008011310 | F0G3302008011300 | 240 | 424 | 460 | 3.0 | 1.33 | 18.4 |
| | 900 | 154 | F0G3302009011310 | F0G3302009011300 | 270 | 477 | 518 | 3.4 | 1.33 | 14.6 |
| | 1000 | 154 | F0G3302010011310 | F0G3302010011300 | 300 | 530 | 575 | 3.8 | 1.33 | 23.6 |
| | 1100 | 154 | F0G3302011011310 | F0G3302011011300 | 330 | 583 | 633 | 4.2 | 1.33 | 25.4 |
| | 1200 | 154 | F0G3302012011310 | F0G3302012011300 | 360 | 636 | 690 | 4.6 | 1.33 | 27.7 |
| | 1400 | 154 | F0G3302014011310 | F0G3302014011300 | 420 | 742 | 805 | 5.3 | 1.33 | 32.3 |
| | 1600 | 154 | F0G3302016011310 | F0G3302016011300 | 480 | 848 | 920 | 6.1 | 1.33 | 36.9 |
| | 1800 | 154 | F0G3302018011310 | F0G3302018011300 | 540 | 954 | 1035 | 6.8 | 1.33 | 41.6 |
| | 2000 | 154 | F0G3302020011310 | F0G3302020011300 | 600 | 1059 | 1150 | 7.6 | 1.33 | 46.1 |
| | 2300 | 154 | F0G3302023011310 | F0G3302023011300 | 690 | 1218 | 1323 | 8.7 | 1.33 | 53.9 |
| | 2600 | 154 | F0G3302026011310 | F0G3302026011300 | 780 | 1377 | 1496 | 9.9 | 1.33 | 59.9 |
| | 3000 | 154 | F0G3302030011310 | F0G3302030011300 | 900 | 1589 | 1726 | 11.4 | 1.33 | 69.2 |
| **Tüüp 44** | | | | | | | | | | |
| | 600 | 204 | F0G4402006011310 | F0G4402006011300 | 228 | 405 | 439 | 3.3 | 1.34 | 17.3 |
| | 700 | 204 | F0G4402007011310 | F0G4402007011300 | 266 | 472 | 513 | 3.9 | 1.34 | 19.8 |
| | 800 | 204 | F0G4402008011310 | F0G4402008011300 | 304 | 539 | 586 | 4.4 | 1.34 | 22.7 |
| | 900 | 204 | F0G4402009011310 | F0G4402009011300 | 342 | 607 | 659 | 5.0 | 1.34 | 25.5 |
| | 1000 | 204 | F0G4402010011310 | F0G4402010011300 | 380 | 674 | 732 | 5.5 | 1.34 | 29.5 |

# 200

| KÕRGUS 200 mm | PIKKUS | SÜGAVUS | | | Võimsus (W) 45/35/20°C | Võimsus (W) 55/45/20°C | Võimsus (W) 60/45/20°C | MAHT (l) | N-eksponent | KAAL (kg) |
|---|---|---|---|---|---|---|---|---|---|---|
| | 1100 | 204 | F0G4402011011310 | F0G4402011011300 | 418 | 742 | 806 | 6.0 | 1.34 | 31.2 |
| | 1200 | 204 | F0G4402012011310 | F0G4402012011300 | 456 | 809 | 879 | 6.6 | 1.34 | 34.8 |
| | 1400 | 204 | F0G4402014011310 | F0G4402014011300 | 532 | 944 | 1025 | 7.7 | 1.34 | 39.8 |
| | 1600 | 204 | F0G4402016011310 | F0G4402016011300 | 608 | 1079 | 1172 | 8.8 | 1.34 | 45.4 |
| | 1800 | 204 | F0G4402018011310 | F0G4402018011300 | 684 | 1214 | 1318 | 9.9 | 1.34 | 51.8 |
| | 2000 | 204 | F0G4402020011310 | F0G4402020011300 | 760 | 1348 | 1465 | 11.0 | 1.34 | 56.8 |
| | 2300 | 204 | F0G4402023011310 | F0G4402023011300 | 874 | 1551 | 1685 | 12.7 | 1.34 | 65.4 |
| | 2600 | 204 | F0G4402026011310 | F0G4402026011300 | 988 | 1753 | 1904 | 14.3 | 1.34 | 73.8 |
| | 3000 | 204 | F0G4402030011310 | F0G4402030011300 | 1140 | 2023 | 2197 | 16.5 | 1.34 | 85.1 |