Tinos V

Moderne panelradiator med plan front og minimalistisk design.

Datablad
2026-11-16



- Minimalistisk design
- Effektiv opvarmning
- Pladsbesparende løsning
- Tilpasningsmuligheder
- Tilbehør tilgængeligt

Tinos V er en panelradiator i stål med plan front, sidepaneler og toprist. Fås som type 11 (ét varmepanel, ét konvektionslag) og type 21 (to varmepaneler, ét konvektionslag). Radiatoren har 6 × 1/2" BSP-tilslutninger og er velegnet til 2-rørs vandbårne systemer. Leverancen omfatter beslag, endeplader, monteringsdele, udluftningsskrue og propper. Standardfarven er RAL 9016, og et bredt udvalg af specialfarver fås på bestilling. Håndklædeholder fås som tilbehør.

Anvendelsesområde
Tinos V er velegnet som varmeløsning i boliger og erhvervslokaler, hvor der ønskes en moderne og pladsbesparende panelradiator. Beregnet til lukkede vandbårne centralvarmesystemer.

Dimensionering
Vælg radiatoren ud fra rummets varmebehov, dimensionering og den tilgængelige vægflade. Benyt en varmeeffektberegner til at fastlægge den passende effekt.

Anvendelse

Installation og brug: Radiatoren monteres på væggen med de medfølgende beslag.Sørg for, at vægkonstruktionen kan bære produktets vægt.Tilslut radiatoren til et vandbårent system via 6 x 1/2" BSP-tilslutninger med passende fittings. Fyld og udluft radiatoren grundigt før idriftsættelse, og kontroller alle tilslutninger for tæthed.En termostatventil kan monteres til regulering af rumtemperaturen.Anvend kun produktet i lukkede systemer under de specificerede driftsforhold. Rengør overfladen med en blød klud og et mildt rengøringsmiddel. Opbevar produktet beskyttet indtil installation.

AMA-tekst
Panelradiator i stål med plan front, 6 × 1/2" tilslutninger, type 11 eller 21. Til vandbåren opvarmning.

Specifikationer

EGENSKABER	ENHED	VÆRDIER
ETIM-klasse		EC011022
Materiale		Stål
Type		11, 21
Overfladestruktur		Flad glat
Maks. arbejdstryk	bar	10,6
Antal standardtilslutninger		6,4
Varmeafgivelse iht. anerkendt EN 442-laboratorium		Ja
Maks. driftstemperatur	°C	110
Standardfarve		Ja
Farve		Hvid
RAL-nummer		9016
Gitter/Dækkplade		Ja
Gitter/Dækkplade		Ja
Glansværdi		Glansfuld
Gængedimension (tomme)		1/2 tomme
Tilslutning gevind		Intern gevind
Med etpunkttilslutning		Ja
Med udluftningstilslutning		Ja
Med udluftningsventil/aflufter		Ja
Med aftapningsmulighed		Ja

Dokumenter

DOKUMENTER	DOKUMENTTYPE	LINK
Purmo-DS-design-0521-DK	User	https://blobfiles.purmogroup.app/public/294822/58333
Monteringsvejledning Tinos V Paros V	Installation	https://blobfiles.purmogroup.app/public/1180707/1348847
Taethedstest	Installation	https://blobfiles.purmogroup.app/public/1423559/1787366
Installationsmanual Faro V	TechDia	https://blobfiles.purmogroup.app/public/1181452/1818693

Ressourcer



ProductImage - New_Tinos-V-MAIN product image



ProductImage - Tinos V, TIV, product image, metal grey



ProductImage - Tinos V, TIV, product image, 30 degrees.

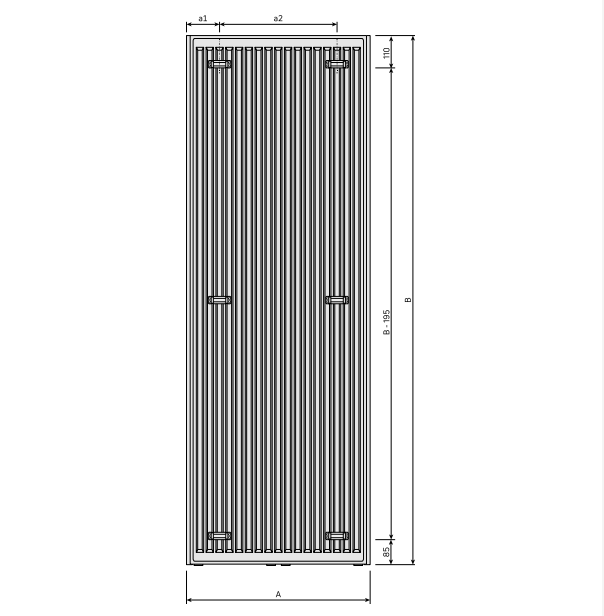

DimensionalDrawing - Tinos V, type 21, bagfra

Ressourcer

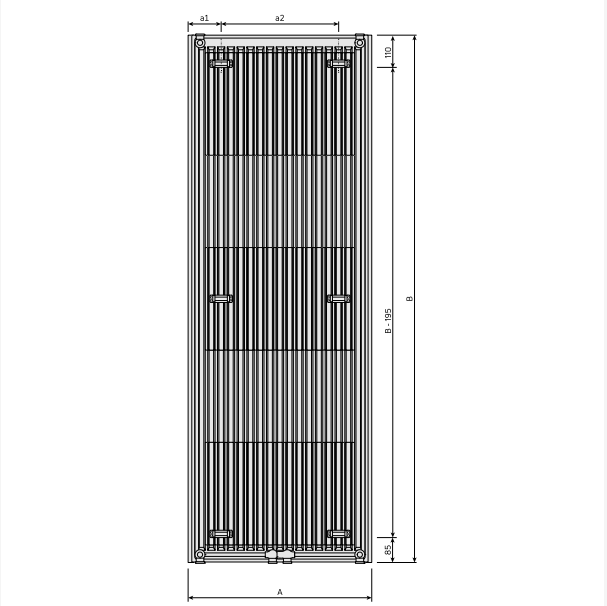

DimensionalDrawing - Tinos V, type 11, bagfra

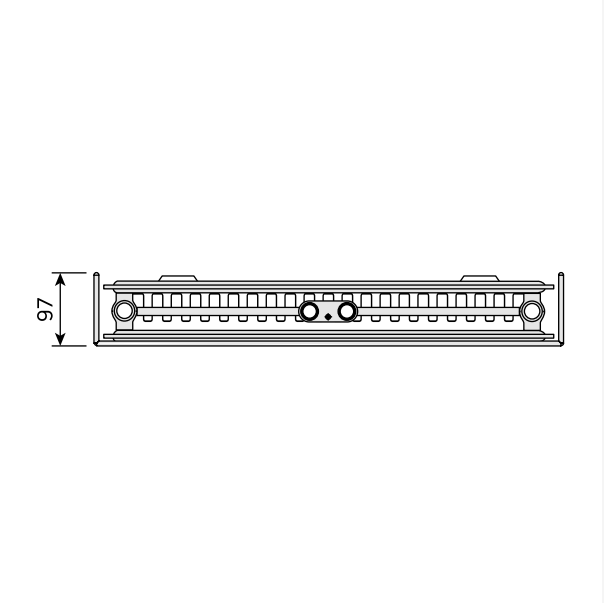

DimensionalDrawing - Tinos V, type 21, set oppefra

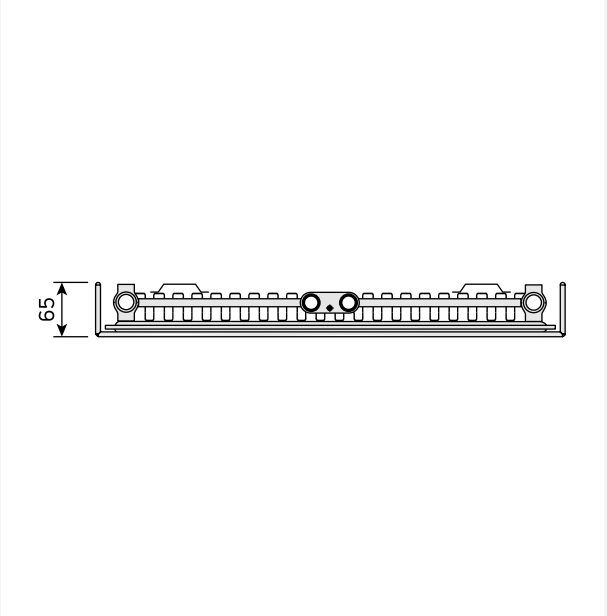

DimensionalDrawing - Tinos V, type 11, set oppefra

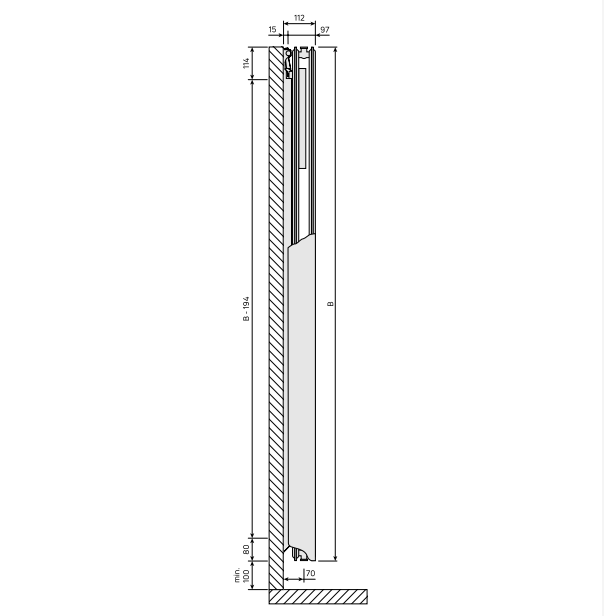

DimensionalDrawing - Tinos V / Paros V, type 21, sidevisning

Ressourcer

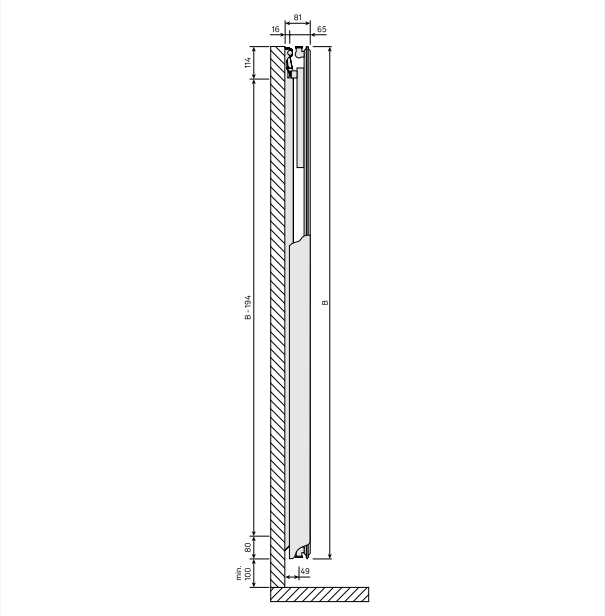

DimensionalDrawing - Tinos V / Paros V, type 11, sidevisning

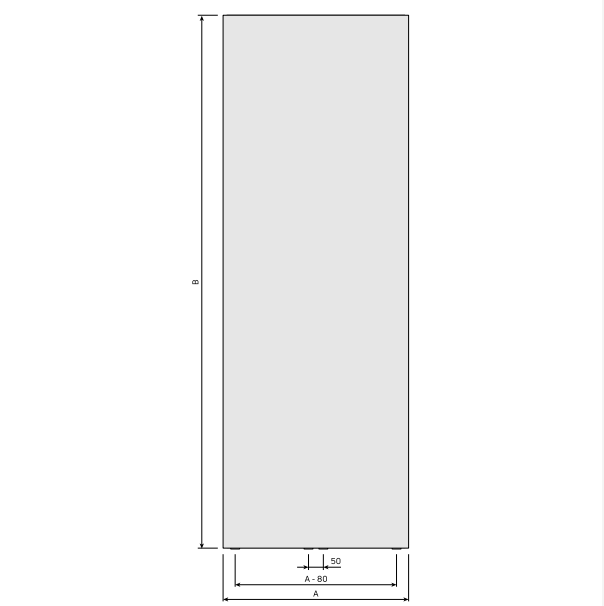

DimensionalDrawing - Tinos V, forfra

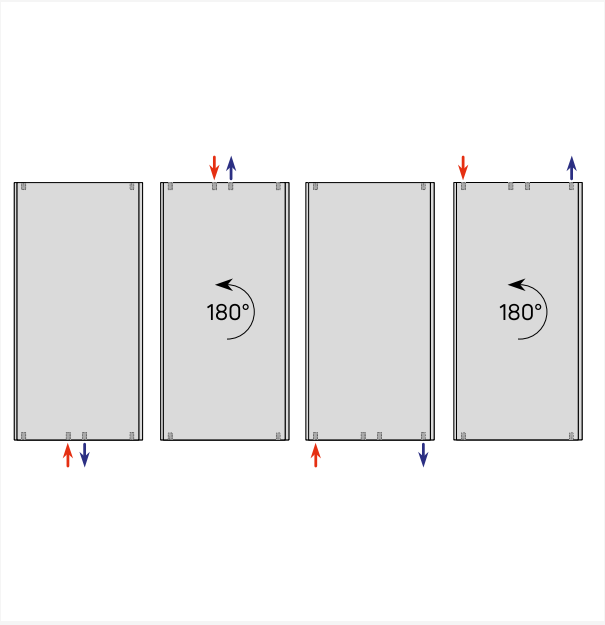

DimensionalDrawing - Vertikale tilslutningsmuligheder

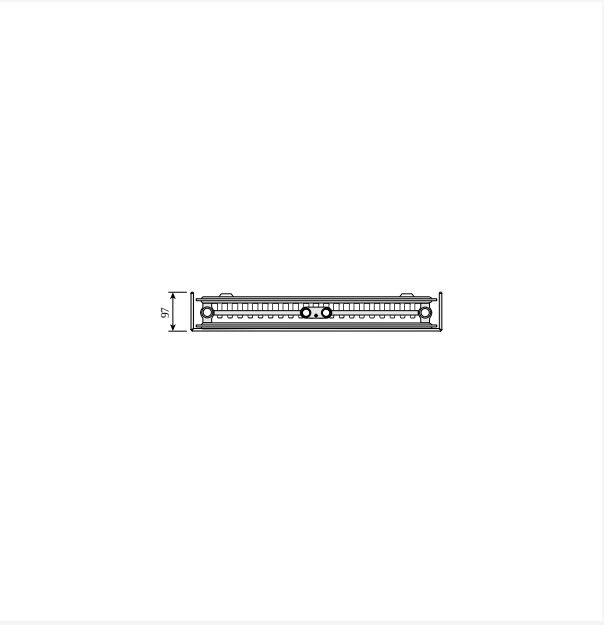

DimensionalDrawing - Tinos V, type 21, set oppefra

Ressourcer

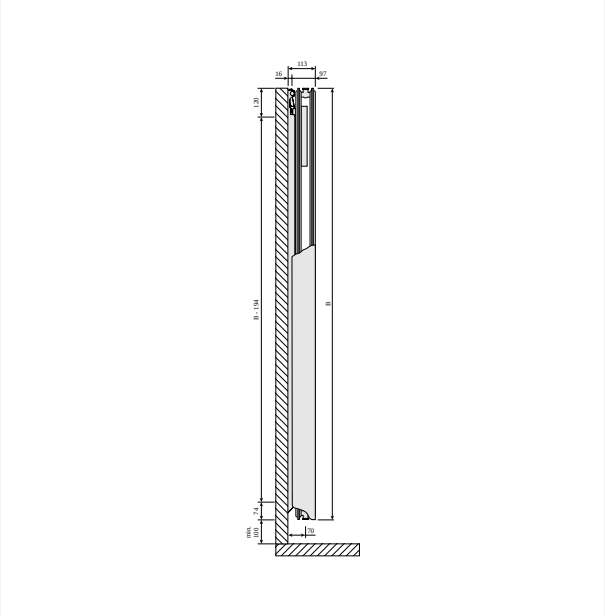

DimensionalDrawing - Tinos V og Paros V, type 21, sidevisning

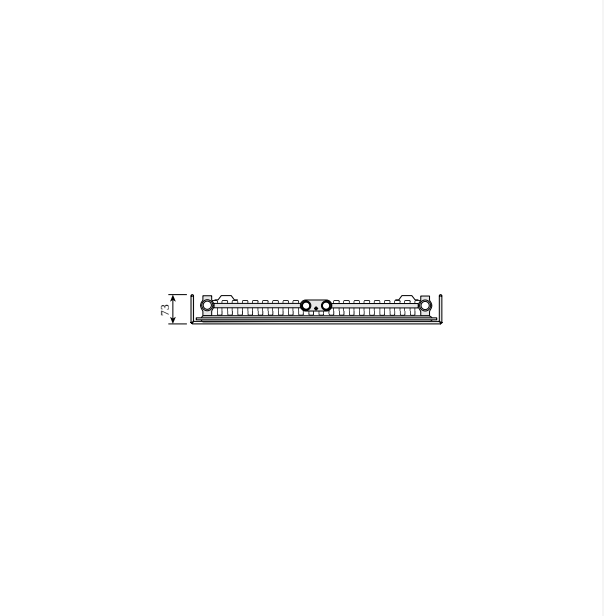

DimensionalDrawing - Tinos V, type 11, set oppefra

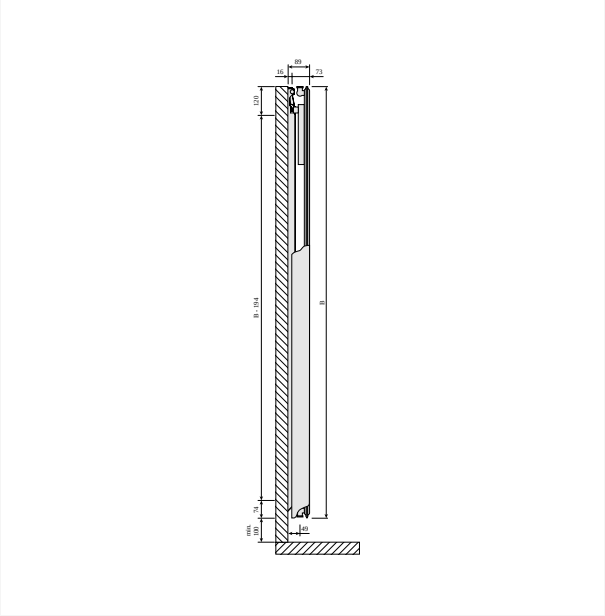

DimensionalDrawing - Tinos V og Paros V, type 11, sidevisning

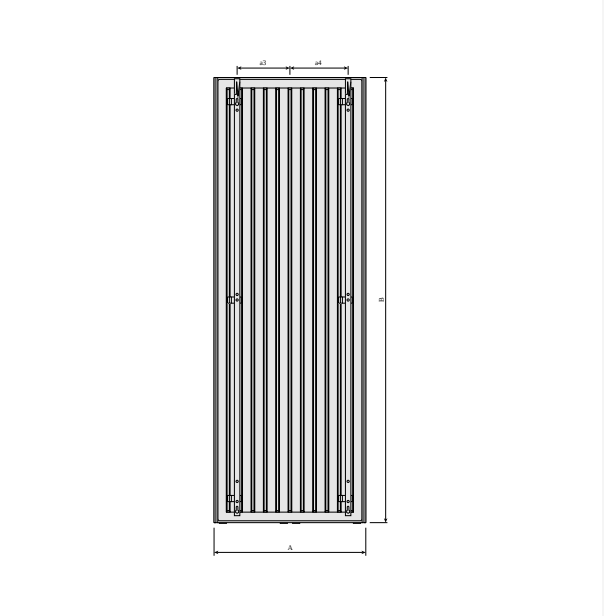

DimensionalDrawing - Tinos V, bagfra med MCW-V beslag

Ressourcer

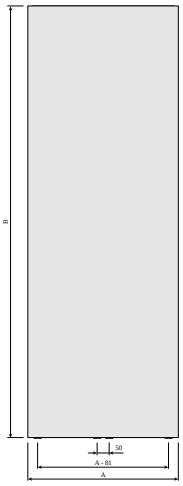

DimensionalDrawing - Tinos V, forfra

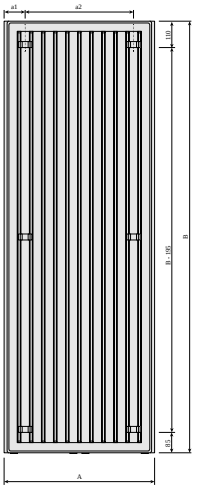

DimensionalDrawing - Tinos V, bagfra

Relaterede produkter



Håndklædestang Tinos V



Multiblock



Multiblock ventil



Air Vent 1/2"



Udluftningsnøgle



Reparationsmaling spray RAL 9016



Ventil med termostatisk hoved



Ventilsæt VHX

1800

HØJDE 1800 mm	LÆNGDE	DYBDE	Varenr./ VVS (V)	Varenr./ VVS(H)	EFFEKT (W) 45/35/20°C	EFFEKT (W) 55/45/20°C	EFFEKT (W) 60/45/20°C	VOLUMEN (l)	N-ekponent	VÆGT (kg)
Type 11										
	325	65	328872032		365	378	--	2.6	1.26	21.0
	475	65	328872047		524	546	--	3.8	1.26	29.6
	475	73	328870045		295	509	550	5.3	1.28	39.2
	625	65	328872062		678	709	--	4.9	1.27	38.1
	625	73	328870060		394	678	734	7.0	1.27	45.8
Type 21										
	325	97	328873032		449	495	--	4.8	1.29	32.3
	475	97	328873047	328871045	637,386	716,677	735,	9.7	1.32	54.5
	625	97	328873062	328871060	810,514	930,903	980,	9.7	1.32	66.0

1950

HØJDE 1950 mm	LÆNGDE	DYBDE	Varenr./ VVS (V)	Varenr./ VVS(H)	EFFEKT (W) 45/35/20°C	EFFEKT (W) 55/45/20°C	EFFEKT (W) 60/45/20°C	VOLUMEN (l)	N-ekponent	VÆGT (kg)
Type 11										
	325	65	328872132		393	403	--	2.9	1.26	22.5
	475	65	328872147		560	582	--	4.1	1.26	31.6
	475	73	328870145		318	549	594	5.5	1.28	42.6
	625	65	328872162		717	755	--	5.4	1.27	40.8
	625	73	328870160		404	710	770	7.1	1.32	49.5
	775	65	328872077		865	923	--	6.7	1.27	49.9
Type 21										
	325	97	328873132		470	521	--	5.2	1.29	34.8
	475	97	328873147	328871145	674,406	756,715	776,	7.8	1.32	59.1
	625	97	328873162	328871160	868,542	985,953	1034,	14.5	1.32	71.4
	775	97	328873077		1051	1207	--	13.0	1.31	84.4

2100

HØJDE 2100 mm	LÆNGDE	DYBDE	4-TAP	EFFEKT (W) 45/35/20°C	EFFEKT (W) 55/45/20°C	EFFEKT (W) 60/45/20°C	VOLUMEN (l)	N-ekponent	VÆGT (kg)
Type 11									
	625	65	328872262	761	803	--	5.8	1.26	43.6
	775	65	328872277	908	980	--	7.3	1.27	53.4
Type 21									
	625	97	328873262	926	1038	--	11.1	1.30	72.7
	775	97	328873277	1135	1276	--	13.9	1.30	90.4