Datablad
2026-10-28

Tinos V

Moderne panelradiator med plan front og minimalistisk design.

- Minimalistisk design
- Effektiv opvarmning
- Pladsbesparende løsning
- Tilpasningsmuligheder
- Tilbehør tilgængeligt

Tinos V er en panelradiator i stål med plan front, sidepaneler og toprist. Fås som type 11 (ét varmepanel, ét konvektionslag) og type 21 (to varmepaneler, ét konvektionslag). Radiatoren har 6 × 1/2" BSP-tilslutninger og er velegnet til 2-rørs vandbårne systemer. Leverancen omfatter beslag, endeplader, monteringsdele, udluftningsskrue og propper. Standardfarven er RAL 9016, og et bredt udvalg af specialfarver fås på bestilling. Håndklædeholder fås som tilbehør.

Anvendelsesområde
Tinos V er velegnet som varmeløsning i boliger og erhvervslokaler, hvor der ønskes en moderne og pladsbesparende panelradiator. Beregnet til lukkede vandbårne centralvarmesystemer.

Dimensionering
Vælg radiatoren ud fra rummets varmebehov, dimensionering og den tilgængelige vægflade. Benyt en varmeeffektberegner til at fastlægge den passende effekt.

Anvendelse

Installation og brug: Radiatoren monteres på væggen med de medfølgende beslag.Sørg for, at vægkonstruktionen kan bære produktets vægt.Tilslut radiatoren til et vandbårent system via 6 x 1/2" BSP-tilslutninger med passende fittings. Fyld og udluft radiatoren grundigt før idriftsættelse, og kontroller alle tilslutninger for tæthed.En termostatventil kan monteres til regulering af rumtemperaturen.Anvend kun produktet i lukkede systemer under de specificerede driftsforhold. Rengør overfladen med en blød klud og et mildt rengøringsmiddel. Opbevar produktet beskyttet indtil installation.

AMA-tekst
Panelradiator i stål med plan front, 6 × 1/2" tilslutninger, type 11 eller 21. Til vandbåren opvarmning.

Specifikationer

EGENSKABER	ENHED	VÆRDIER
ETIM-klasse		EC011022
Materiale		--
Type		
Overfladestruktur		--
Maks. arbejdstryk	--	--
Antal standardtilslutninger		--
Varmeafgivelse iht. anerkendt EN 442-laboratorium		Ja
--	--	--
Standardfarve		Ja
Farve		--
RAL-nummer		--
Gitter/Dækkplade		Ja
Gitter/Dækkplade		Ja
Glansværdi		--
Gængedimension (tomme)		--
Tilslutning gevind		--
Med etpunkttilslutning		Ja
Med udluftningstilslutning		Ja
Med udluftningsventil/aflufter		Ja
Med aftapningsmulighed		Ja

Dokumenter

DOKUMENTER	DOKUMENTTYPE	LINK
Purmo-DS-design-0521-DK	User	https://asset.productmarketingcloud.com/api/assetstorage/3577_6ee66779-f9aa-472b-a5f5-ed2a3785d7f8
Monteringsvejledning Tinos V Paros V	Installation	https://asset.productmarketingcloud.com/api/assetstorage/3577_eb54ebff-acac-48f6-a65f-d044ed1a40d6
Taethedstest	Installation	https://asset.productmarketingcloud.com/api/assetstorage/3577_c37363c0-7a55-470a-bf93-031f44c77bbe
Installationsmanual Faro V	TechDia	https://asset.productmarketingcloud.com/api/assetstorage/3577_6a68539c-c460-4642-8d8b-056f68b79286

Ressourcer

ProductImage - New_Tinos-V-MAIN product image

ProductImage - Tinos V, TIV, product image, metal grey

ProductImage - Tinos V, TIV, product image, 30 degrees.

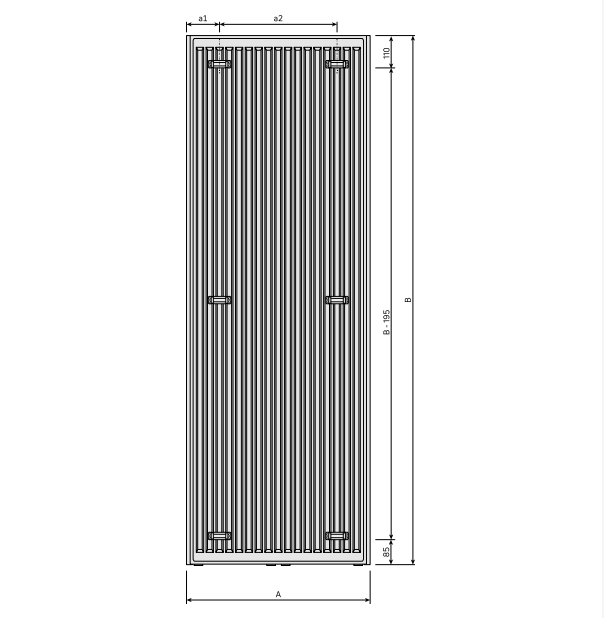

DimensionalDrawing - Tinos V, type 21, bagfra

Ressourcer

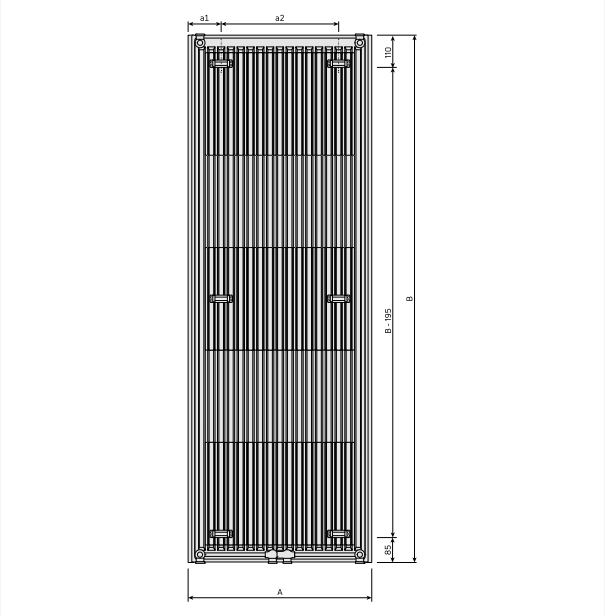

DimensionalDrawing - Tinos V, type 11, bagfra

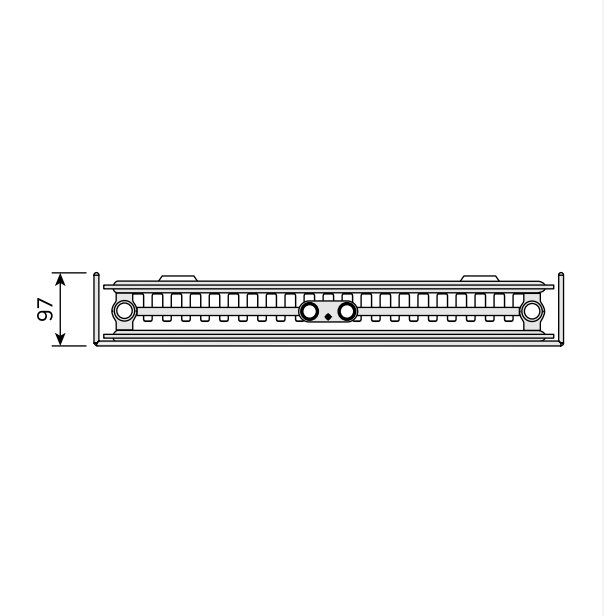

DimensionalDrawing - Tinos V, type 21, set oppefra

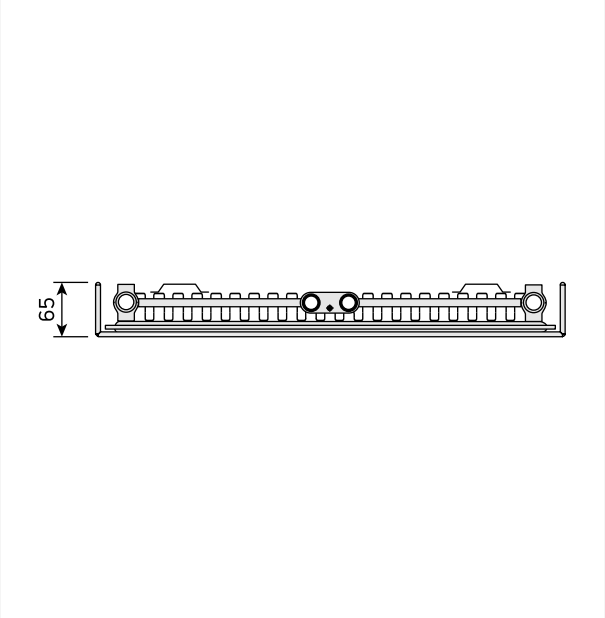

DimensionalDrawing - Tinos V, type 11, set oppefra

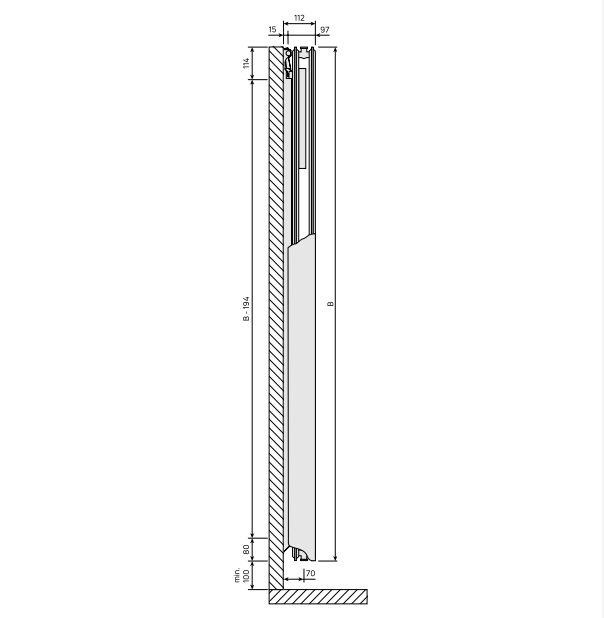

DimensionalDrawing - Tinos V / Paros V, type 21, sidevisning

Ressourcer

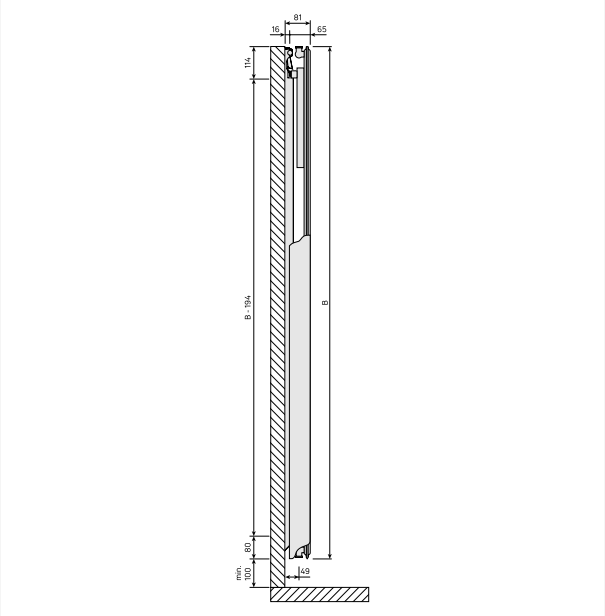

DimensionalDrawing - Tinos V / Paros V, type 11, sidevisning

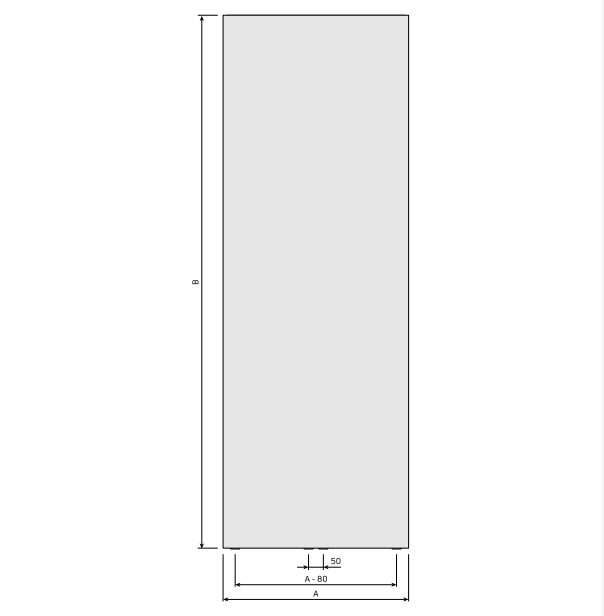

DimensionalDrawing - Tinos V, forfra

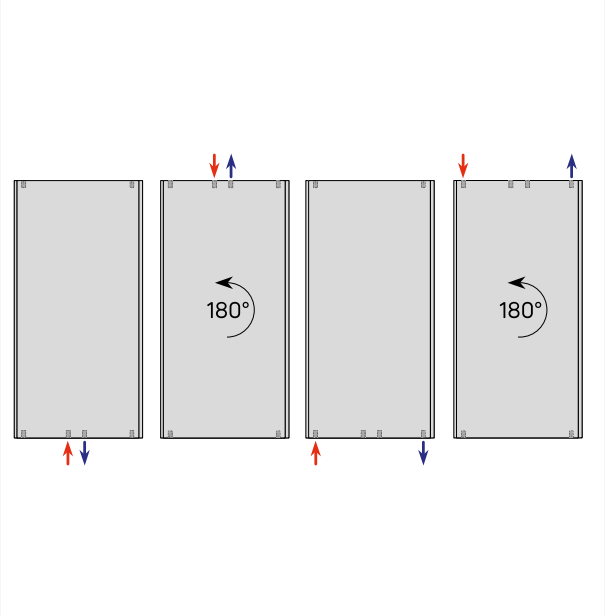

DimensionalDrawing - Vertikale tilslutningsmuligheder

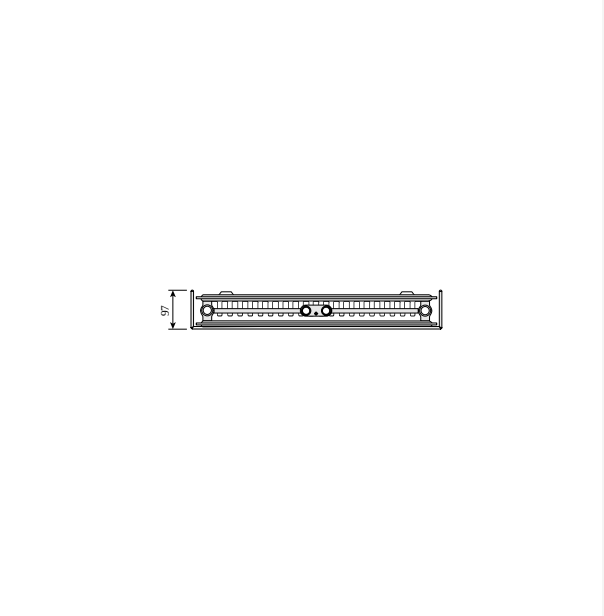

DimensionalDrawing - Tinos V, type 21, set oppefra

Ressourcer

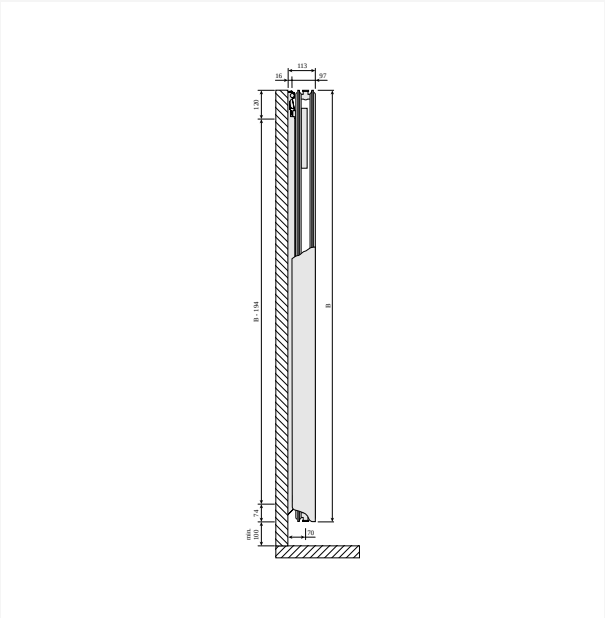

DimensionalDrawing - Tinos V og Paros V, type 21, sidevisning

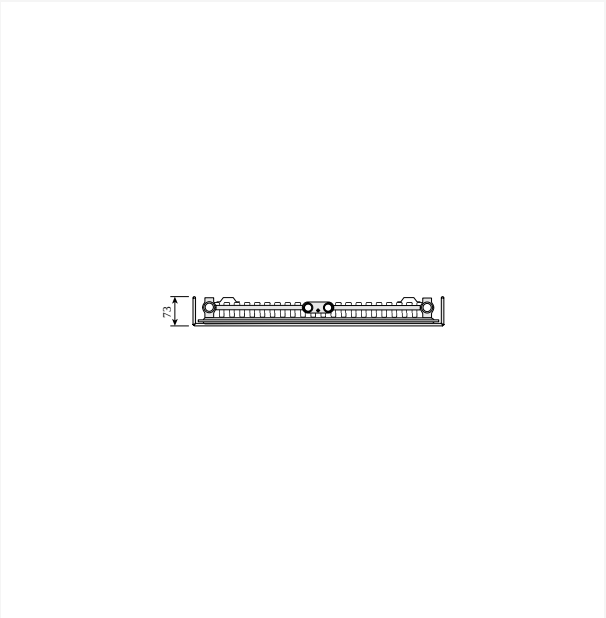

DimensionalDrawing - Tinos V, type 11, set oppefra

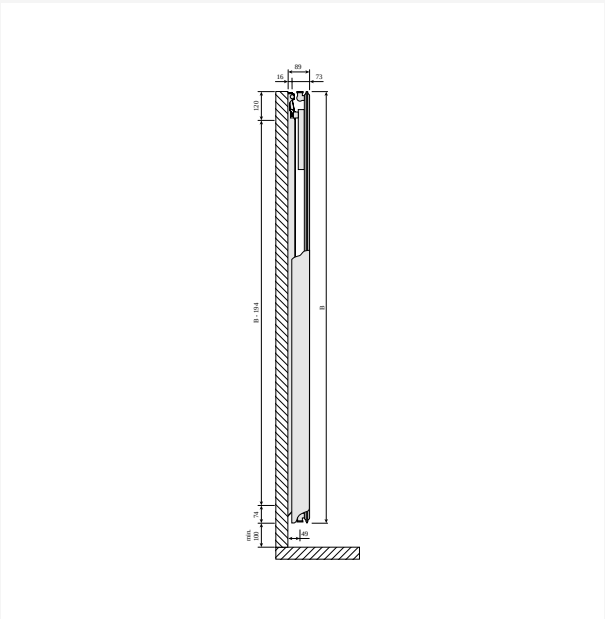

DimensionalDrawing - Tinos V og Paros V, type 11, sidevisning

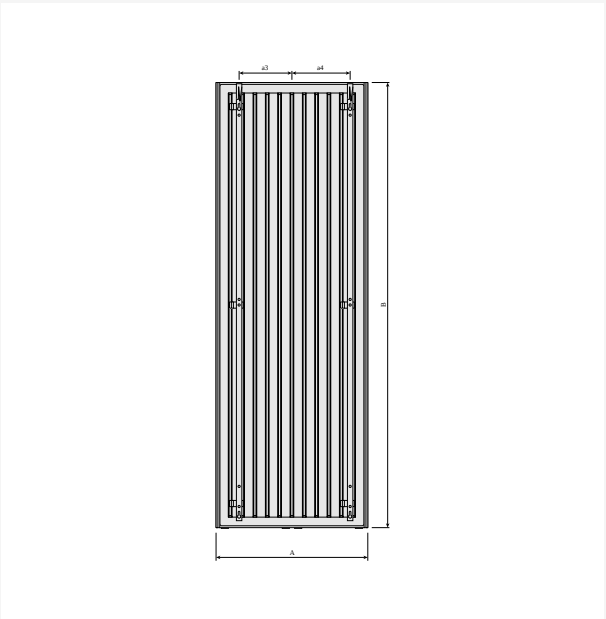

DimensionalDrawing - Tinos V, bagfra med MCW-V beslag

Ressourcer

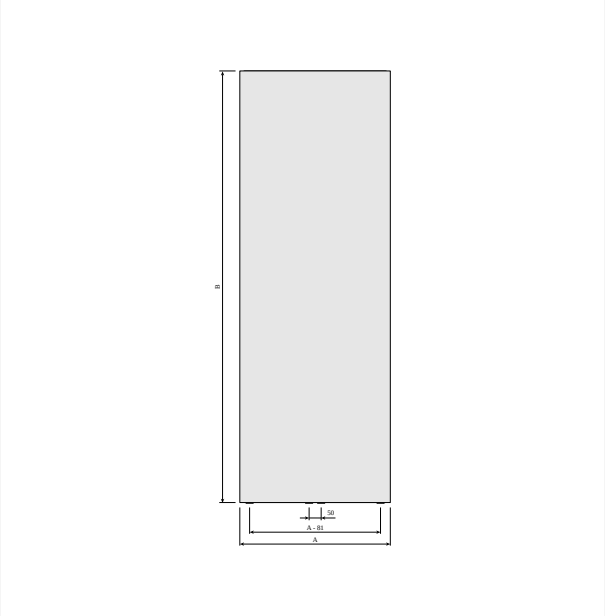

DimensionalDrawing - Tinos V, forfra

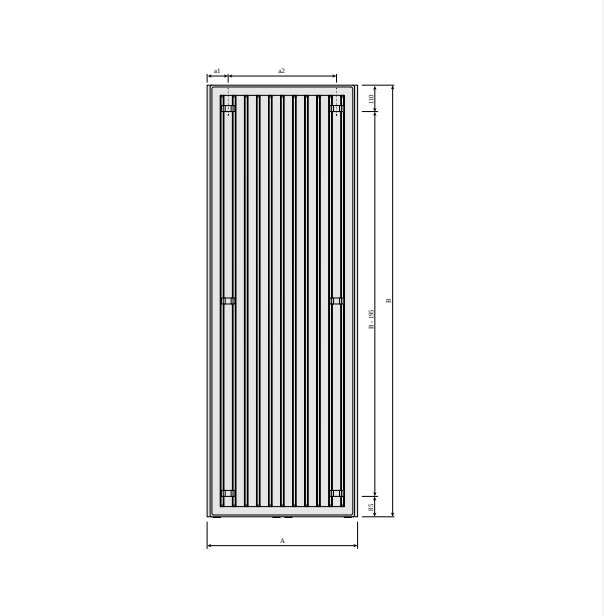

DimensionalDrawing - Tinos V, bagfra

Relaterede produkter

Håndklædestang Tinos V

Multiblock

Multiblock ventil

Air Vent 1/2"

Udluftningsnøgle

Reparationsmaling spray RAL 9016

Ventil med termostatisk hoved

Ventilsæt VHX