Paros V

Vertikal panelradiator med afrundet frontpanel.

Datablad
2026-11-07



- Afrundet design
- Vertikal konstruktion
- Fås i flere farver
- Fleksible tilslutninger
- Tilbehør tilgængeligt

Paros V er en vertikal vandbåren panelradiator, som er et pladsbesparende alternativ til traditionelle vandrette radiatorer. Radiatoren er fremstillet af stål og leveres med fabriksmonteret plan front, afrundede sidepaneler og toprist. Det blødt afrundede design og frontpanelet, som kun rager 10 mm ud over siderne, giver et harmonisk og elegant udtryk. Paros V er særligt velegnet til rum med begrænset vægplads og passer både til klassiske og moderne interiører. Radiatoren fås som type 11 med ét varmepanel og ét lag konvektionslameller samt type 21 med to varmepaneler og ét lag konvektionslameller. Paros V er velegnet til 2-rørs indirekte vandbårne varmesystemer. Radiatoren har 6 stk. 1/2" tilslutninger og kan vendes til toptilslutning. Leverancen omfatter beslag, sidepaneler, monteringsclips, boreskabelon, udluftningsskrue, tre endepropper samt skruer og plugs. Standardfinish er hvid RAL 9016, og andre farver fås på bestilling efter farvekortet. Håndklædestang i rustfrit stål fås som tilbehør.

Anvendelsesområde
Til vandbårne centralvarmesystemer i boliger og offentlige bygninger.

Dimensionering
Vælges ud fra varmebehov, størrelse og type.

Anvendelse
Installation og drift i henhold til producentens anvisninger.

AMA-tekst
Vertikal vandbåren radiator til lukkede 2-rørs varmesystemer i rum med begrænset vægplads. Radiatoren skal være fremstillet af stål og være udstyret med plan front, afrundede sidepaneler og toprist. Konstruktionen skal fås i flere versioner med ét eller to varmepaneler og ét konvektionslag. Radiatoren skal have seks G 1/2" tilslutninger og kunne vendes til toptilslutning. Leverancen skal omfatte vægbeslag, sidepaneler, monteringsclips, boreskabelon, udluftningsskrue, endepropper og monteringsdele. Standardoverfladebehandling skal være hvid RAL 9016. Andre farver fås på bestilling. Håndklædestang skal være tilgængelig som tilbehør.

Specifikationer

EGENSKABER	ENHED	VÆRDIER
ETIM-klasse		EC011022
Materiale		Stål
Type		21
Overfladestruktur		Flad glat
Maks. arbejdstryk	bar	10
Antal standardtilslutninger		4
Varmeafgivelse iht. anerkendt EN 442-laboratorium		Ja
Maks. driftstemperatur	°C	110
Standardfarve		Ja
Farve		Hvid
RAL-nummer		9016
Gitter/Dækkplade		Ja
Gitter/Dækkplade		Ja
Glansværdi		Glansfuld
Gængedimension (tomme)		1/2 tomme
Tilslutning gevind		Intern gevind
Med etpunkttilslutning		Ja
Med udluftningstilslutning		Ja
Med udluftningsventil/aflufter		Ja
Med aftapningsmulighed		Ja

Dokumenter

DOKUMENTER	DOKUMENTTYPE	LINK
Purmo-DS-design-0521-DK	User	https://asset.productmarketingcloud.com/api/assetstorage/3577_6ee66779-f9aa-472b-a5f5-ed2a3785d7f8
Monteringsvejledning Tinos V Paros V	Installation	https://asset.productmarketingcloud.com/api/assetstorage/3577_eb54ebff-acac-48f6-a65f-d044ed1a40d6
Taethedstest	Installation	https://asset.productmarketingcloud.com/api/assetstorage/3577_c37363c0-7a55-470a-bf93-031f44c77bbe
Installationsmanual Faro V	TechDia	https://asset.productmarketingcloud.com/api/assetstorage/3577_6a68539c-c460-4642-8d8b-056f68b79286

Ressourcer



ProductImage - New_Paros-V-Towel-warmer product image



ProductImage - New_Paros-V main picture

ProductImage - New_Paros-V product image

ProductImage - New_Paros-V product image

Ressourcer

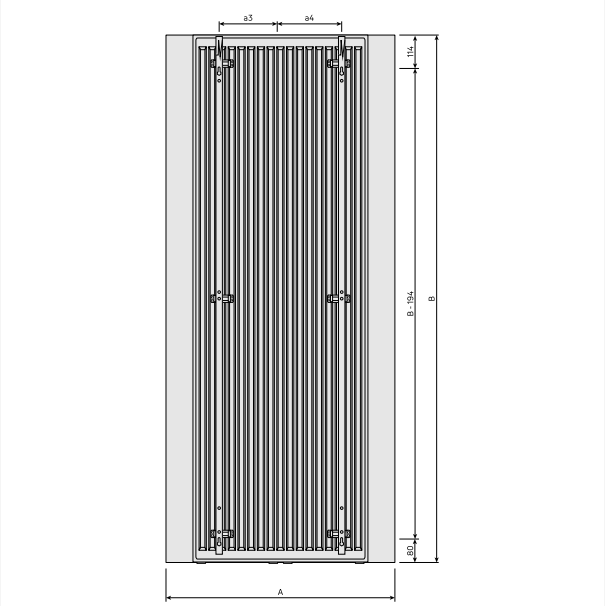

DimensionalDrawing - Paros V, type 21, bagfra med MCWV beslag

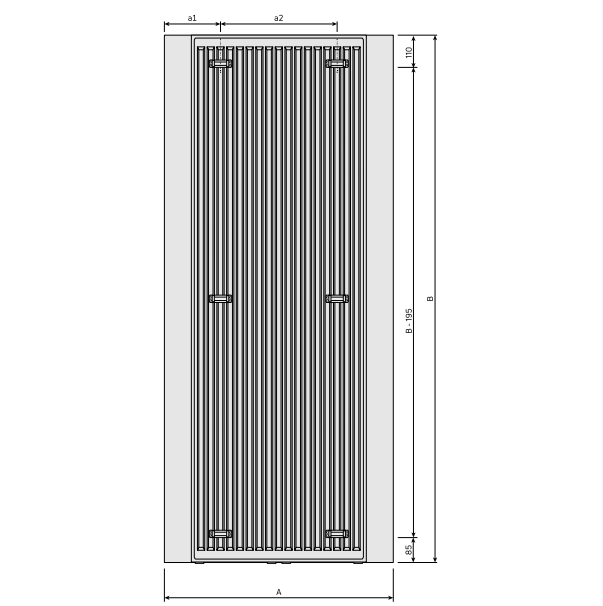

DimensionalDrawing - Paros V, type 21, bagfra

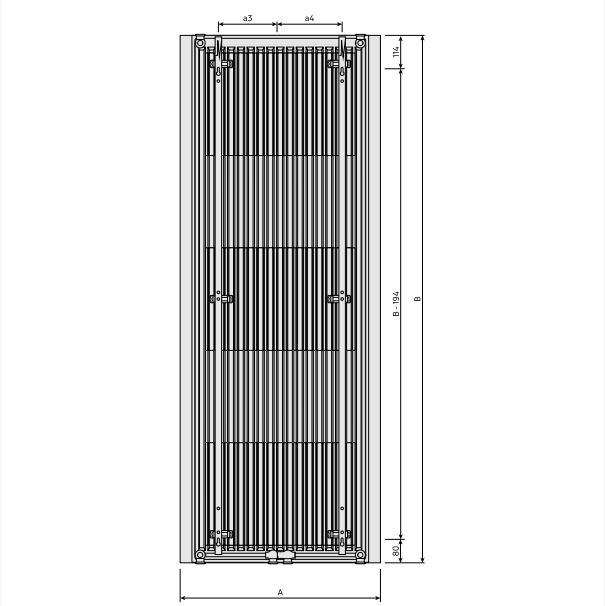

DimensionalDrawing - Paros V, type 11, bagfra med MCWV beslag

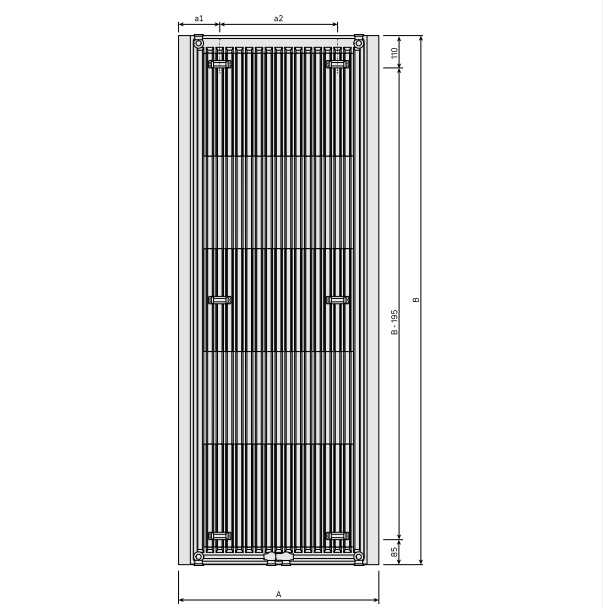

DimensionalDrawing - Paros V, type 11, bagfra

Ressourcer

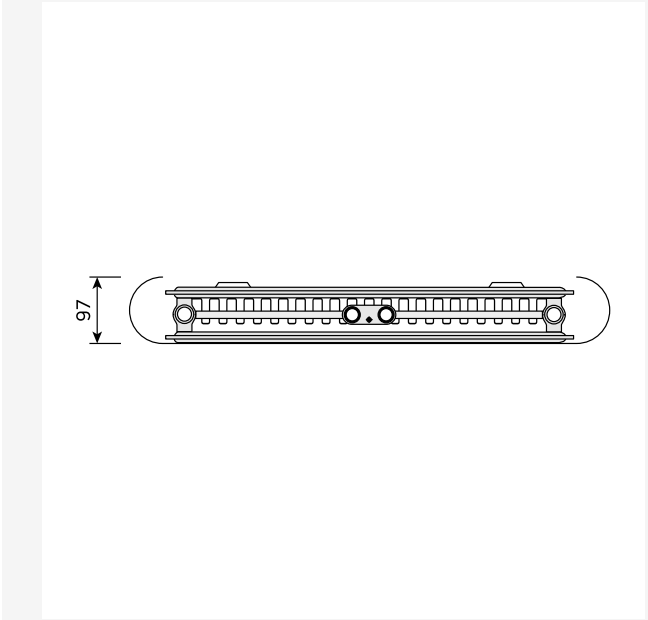

DimensionalDrawing - Paros V, type 21, set oppefra

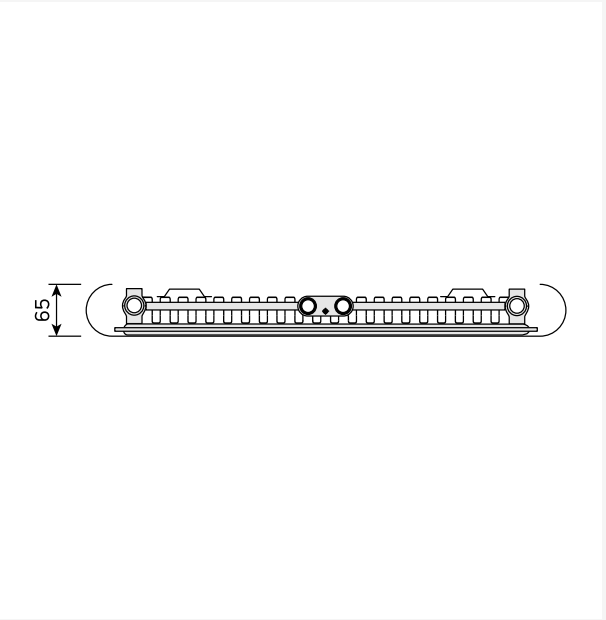

DimensionalDrawing - Paros V, type 11, set oppefra

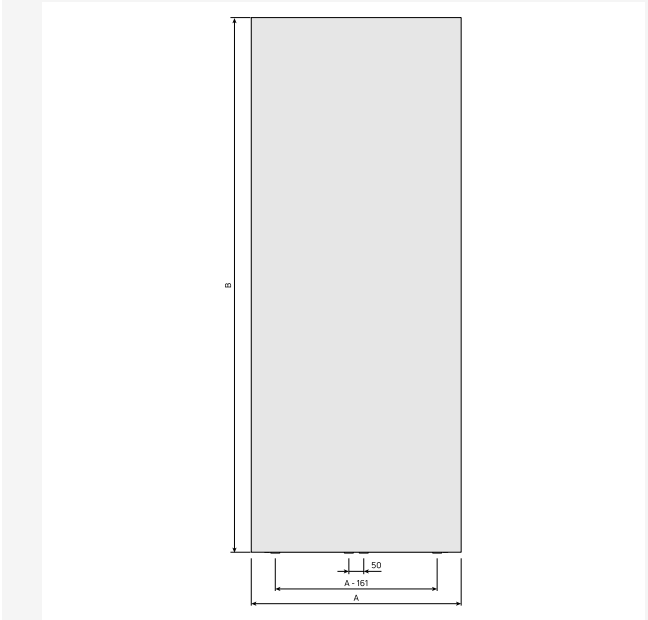

DimensionalDrawing - Paros V, type 21, forfra

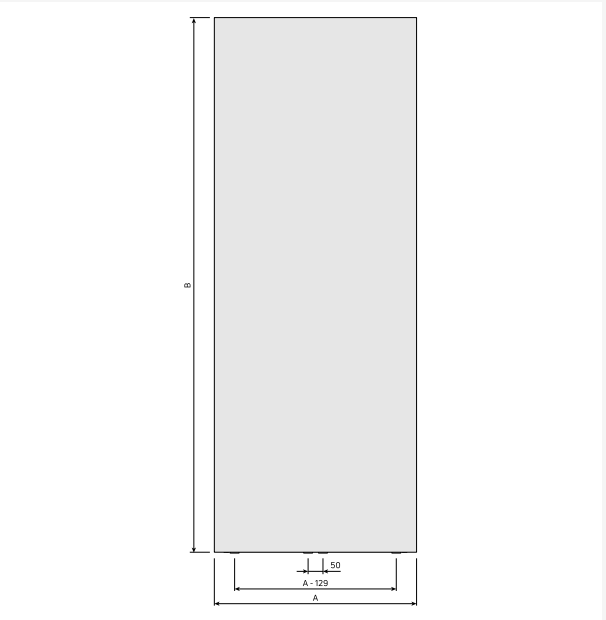

DimensionalDrawing - Paros V, type 11, forfra

Ressourcer

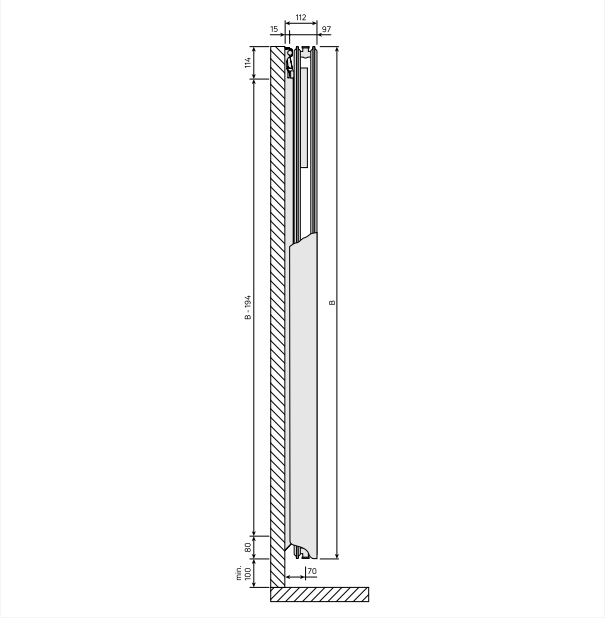

DimensionalDrawing - Tinos V / Paros V, type 21, sidevisning

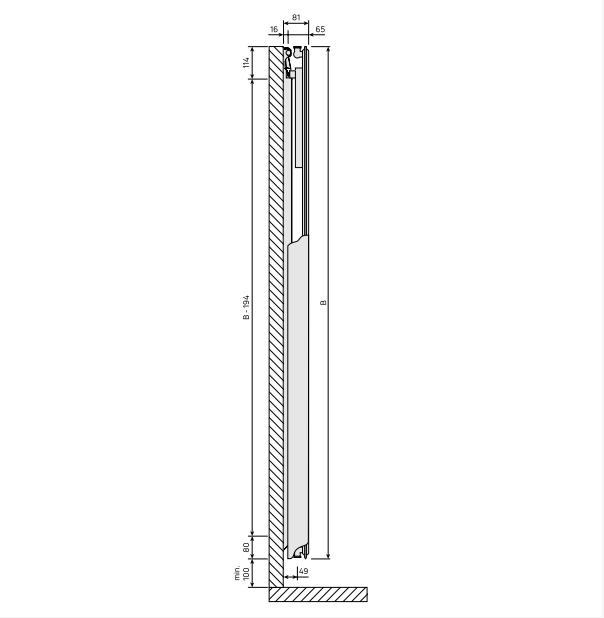

DimensionalDrawing - Tinos V / Paros V, type 11, sidevisning

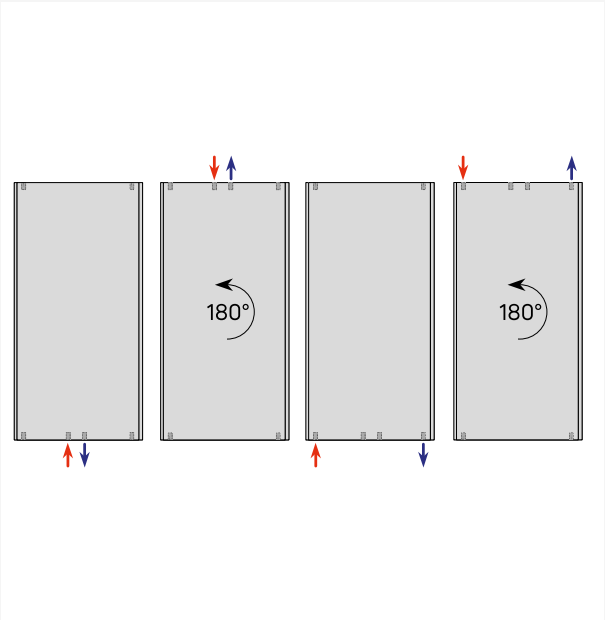

DimensionalDrawing - Vertikale tilslutningsmuligheder

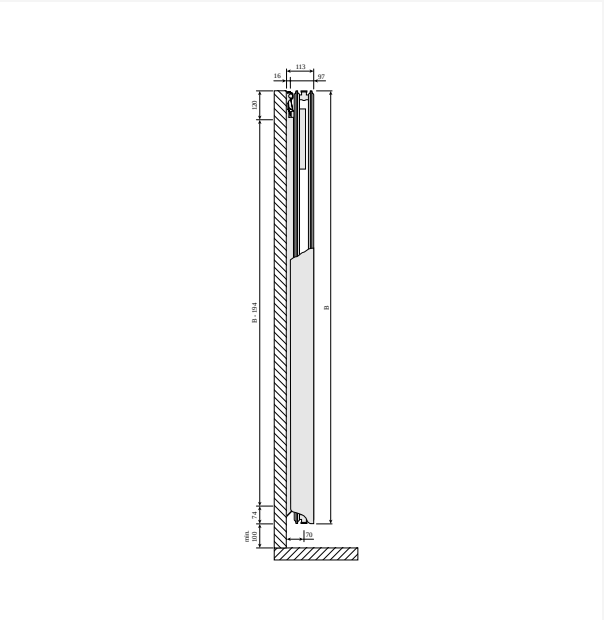

DimensionalDrawing - Tinos V og Paros V, type 21, sidevisning

Ressourcer

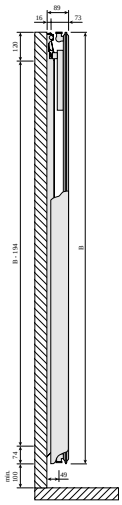

DimensionalDrawing - Tinos V og Paros V, type 11, sidevisning

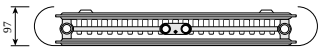

DimensionalDrawing - Paros V, type 21, set oppefra

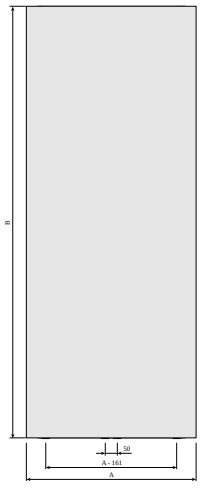

DimensionalDrawing - Paros V, type 21, forfra



DimensionalDrawing - Paros V, type 11, set oppefra

Ressourcer

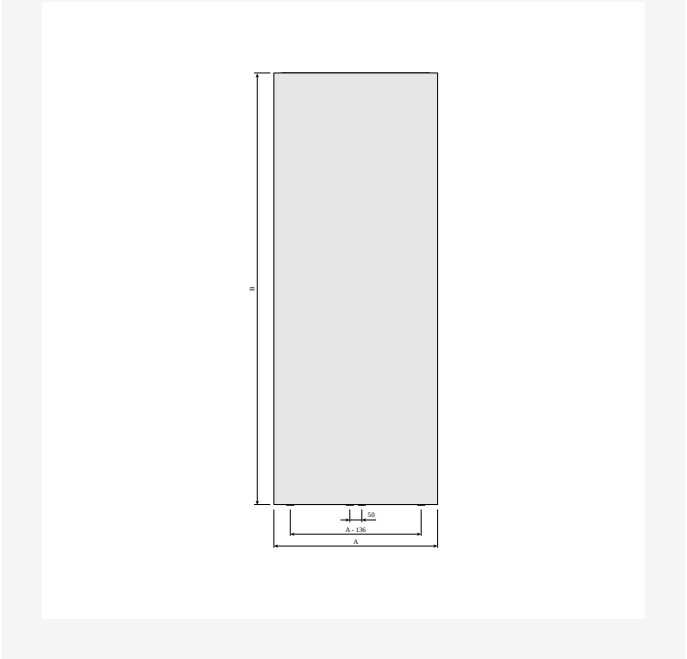

DimensionalDrawing - Paros V, type 11, forfra

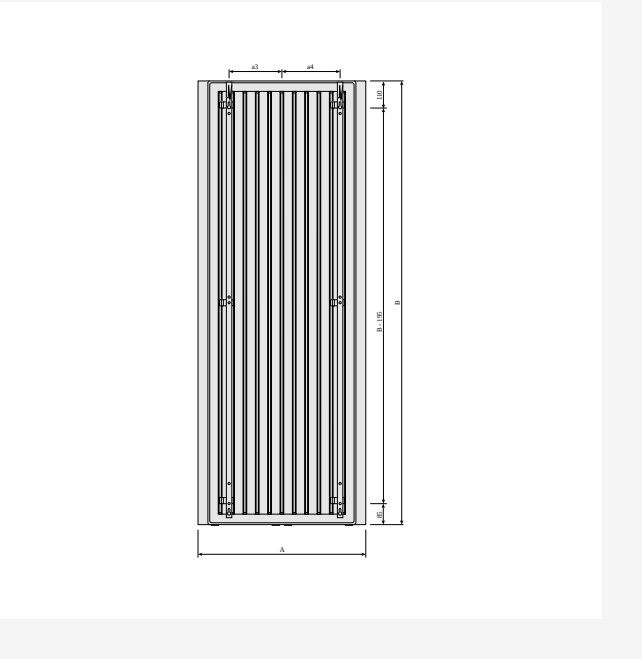

DimensionalDrawing - Paros V, bagfra med MCW V beslag

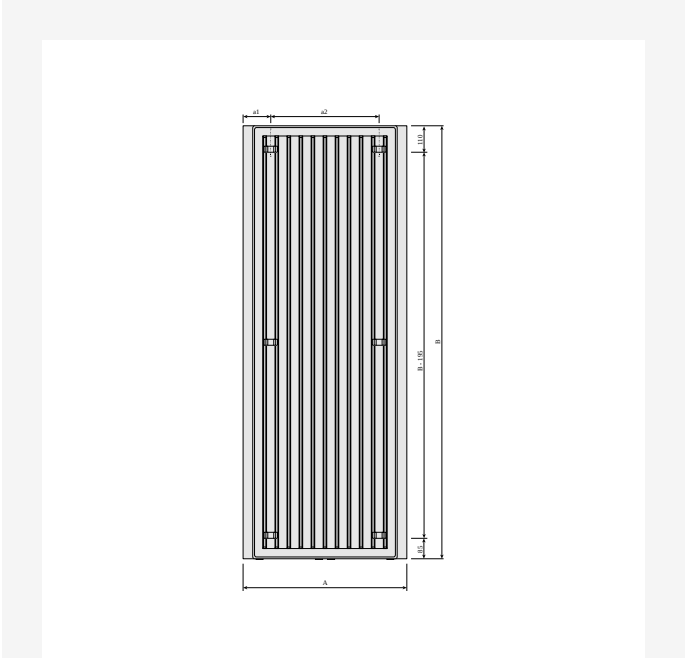

DimensionalDrawing - Paros V, bagfra

Relaterede produkter



Håndklædestang Paros V



Multiblock



Multiblock ventil



Air Vent 1/2"



Udluftningsnøgle



Reparationsmaling spray RAL 9016



Ventil med termostatisk hoved



Ventilsæt VHX

1800

HØJDE 1800 mm	LÆNGDE	DYBDE	Varenr./ VVS	EFFEKT (W) 45/35/20°C	EFFEKT (W) 55/45/20°C	EFFEKT (W) 60/45/20°C	VOLUMEN (l)	N-ekponent	VÆGT (kg)
Type 21									
	555	97	328883053	637	716	--	7.2	1.30	47.7
	705	97	328883068	810	930	--	9.7	1.31	63.1

1950

HØJDE 1950 mm	LÆNGDE	DYBDE	Varenr./ VVS	EFFEKT (W) 45/35/20°C	EFFEKT (W) 55/45/20°C	EFFEKT (W) 60/45/20°C	VOLUMEN (l)	N-ekponent	VÆGT (kg)
Type 21									
	705	97	328883168	868	985	--	10.4	1.30	67.9