Datablad
2026-10-28

Kos V

Vertikal designpanelradiator med plan front.

- Plan front
- Vertikal konstruktion
- EN 442-testet
- Vendbar
- Tilbehør tilgængeligt

Kos V er en vertikal vandbåren panelradiator med plan front og lukkede, afrundede sidepaneler. Kos V fås som type 21C med to varmepaneler og ét konvektionslag samt som type 22C med to varmepaneler og to konvektionslag. Radiatoren har 6 × G1/2" tilslutninger og kan vendes til over- eller bundtilslutning. Ved toptilslutning kræves mindst 3 m vandsøjletryk og et flow på minimum 150 l/h. Maksimalt driftstryk er 6 bar. Maksimal driftstemperatur er 110 °C. Varmeeffekten er målt i henhold til EN 442 ved 75/65/20 °C. Leverancen omfatter vægbeslag, to sidepaneler, monteringsclips, boreskabelon, vendbar udluftningsventil, tre endepropper samt skruer og plugs. Standardfarven er hvid RAL 9016, mens andre farver fås på bestilling. Produkter over 120 kg kan ikke speciallakeres i produktionen. Galvanisering er mulig på produkter op til 2600 mm i længden. Håndklædestang i rustfrit stål fås som tilbehør. Driftsforhold og installationsmiljø skal tages i betragtning, og installationsvejledningen skal følges. Garantiperioden er 10 år. Se garantibetingelserne for oplysninger om godkendte anvendelsesmiljøer.

Anvendelsesområde
Til vandbårne centralvarmesystemer.

Dimensionering
Vælges ud fra type (21C / 22C), højde og længde.

Anvendelse
Installation og drift i henhold til producentens anvisninger.

AMA-tekst
Vertikal vandbåren panelradiator til lukkede centralvarmesystemer. Radiatoren skal være fremstillet af koldvalset stål i henhold til EN 10130 og være udstyret med plan front og lukkede, afrundede sidepaneler. Overfladebehandlingen skal udføres efter en flertrinsproces i overensstemmelse med DIN 55900 og EN 442. Konstruktionen skal fås i to konfigurationer med to varmepaneler og enten ét eller to konvektionslag. Tilslutningerne skal være 6 × G 1/2", og radiatoren skal kunne vendes til over- eller bundtilslutning. Ved toptilslutning skal der sikres mindst 3 m vandsøjletryk og et minimumsflow på 150 l/h. Maksimalt driftstryk er 6 bar, og maksimal driftstemperatur er 110 °C. Varmeeffekten skal være målt i henhold til EN 442 (75/65/20 °C). Leverancen skal omfatte vægbeslag, sidepaneler, monteringsclips, boreskabelon, vendbar udluftningsventil, endepropper og monteringsdele. Standardoverfladebehandling skal være hvid RAL 9016. Andre RAL- og metalliske farver fås på bestilling. Håndklædestang skal være tilgængelig som tilbehør.

Specifikationer

EGENSKABER	ENHED	VÆRDIER
ETIM-klasse		EC011022
Materiale		Stål
Type		21, 22
Overfladestruktur		Flad glat
Maks. arbejdstryk	bar	10
Antal standardtilslutninger		4
Varmeafgivelse iht. anerkendt EN 442-laboratorium		Ja
Maks. driftstemperatur	°C	110
Standardfarve		Ja
Farve		Hvid
RAL-nummer		9016
Gitter/Dækkplade		Ja
Gitter/Dækkplade		Ja
Glansværdi		Glansfuld
Gængedimension (tomme)		1/2 tomme
Tilslutning gevind		Intern gevind
Med etpunkttilslutning		Ja
Med udluftningstilslutning		Ja
Med udluftningsventil/aflufter		Ja
Med aftapningsmulighed		Ja

Dokumenter

DOKUMENTER	DOKUMENTTYPE	LINK
Purmo-DS-design-0521-DK	User	https://asset.productmarketingcloud.com/api/assetstorage/3577_6ee66779-f9aa-472b-a5f5-ed2a3785d7f8
Myson Plan & Plan Plus Vertical - forbindelsesmuligheder	Installation	https://asset.productmarketingcloud.com/api/assetstorage/3577_98fb8371-4239-4f0d-8e0a-0a662e729e7b
Taethedstest	Installation	https://asset.productmarketingcloud.com/api/assetstorage/3577_c37363c0-7a55-470a-bf93-031f44c77bbe
Installationsmanual Faro V	TechDia	https://asset.productmarketingcloud.com/api/assetstorage/3577_6a68539c-c460-4642-8d8b-056f68b79286

Ressourcer

ProductImage - New_Kos-V main image

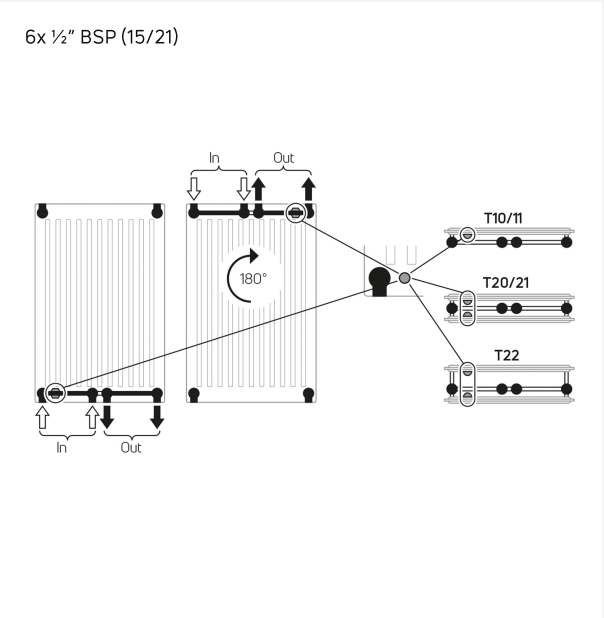

Installation - Myson Plan & Plan Plus Vertical - forbindelsesmuligheder

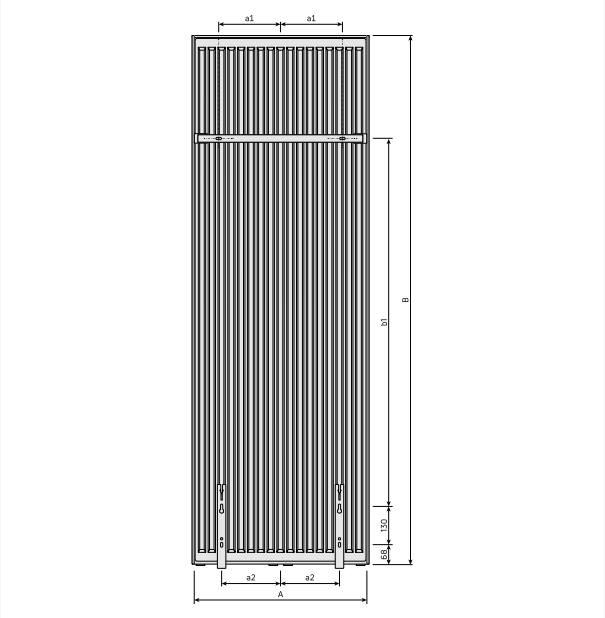

DimensionalDrawing - Kos V / Faro V, bagfra

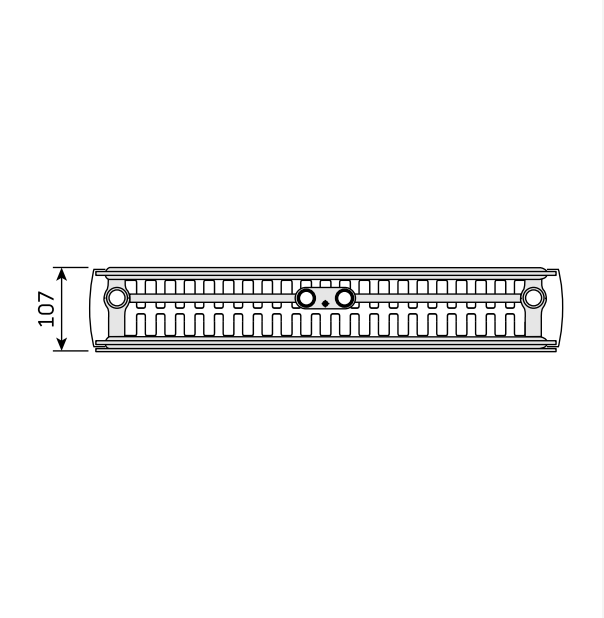

DimensionalDrawing - Kos V / Faro V, type 22, set oppefra

Ressourcer

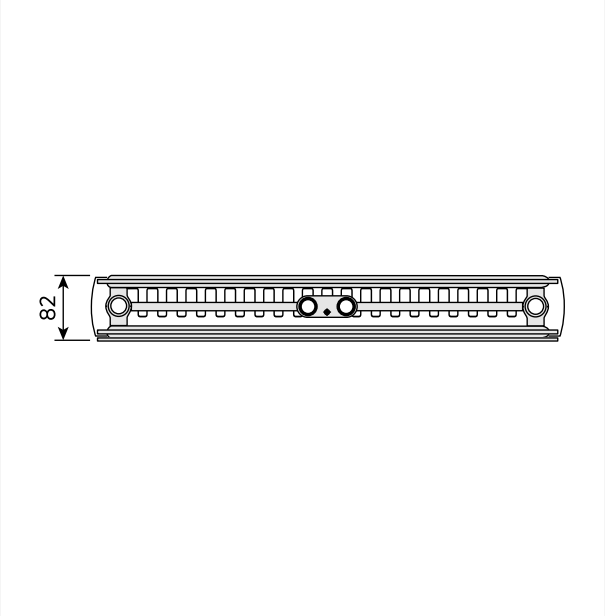

DimensionalDrawing - Kos V / Faro V, type 21, set oppefra

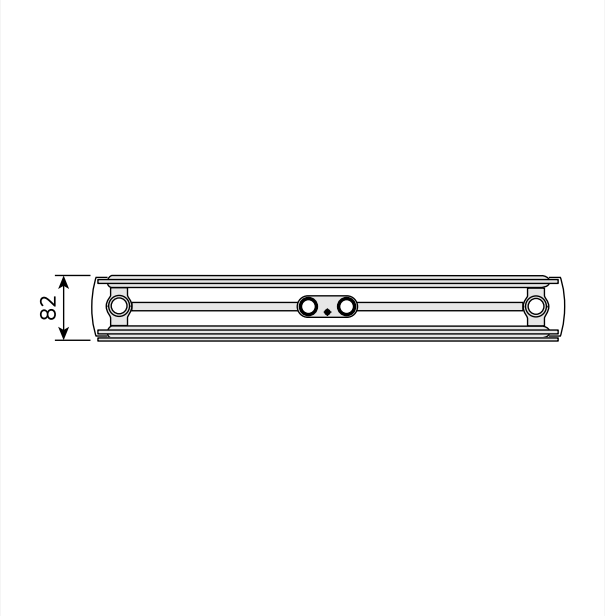

DimensionalDrawing - Kos V / Faro V, type 20, set oppefra

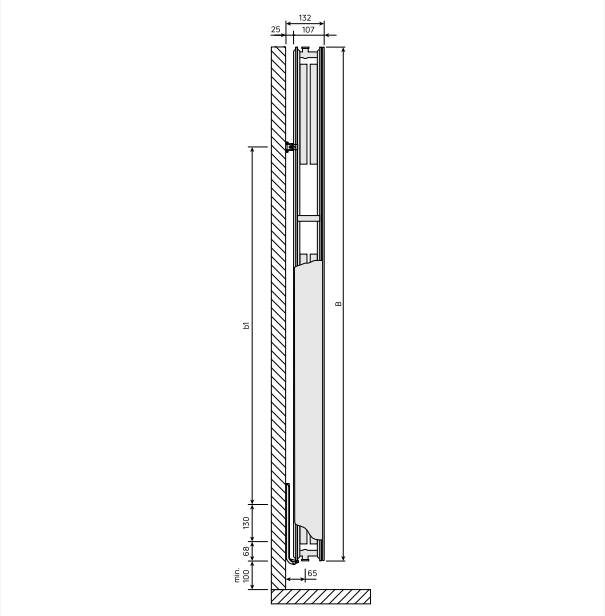

DimensionalDrawing - Kos V / Faro V, type 22, sidevisning

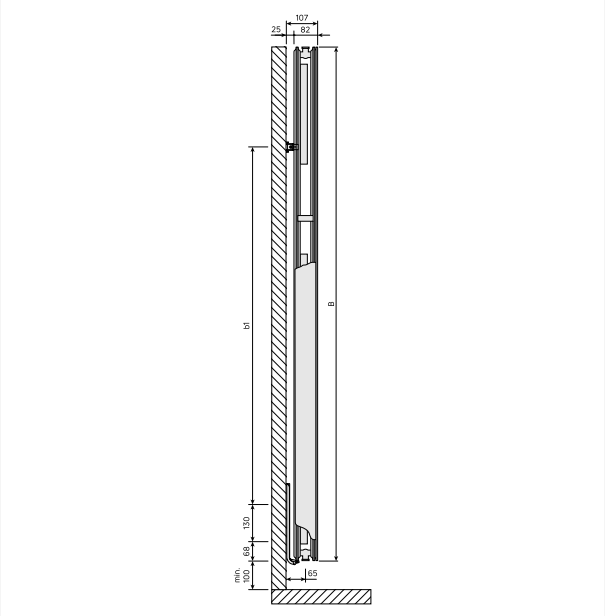

DimensionalDrawing - Kos V / Faro V, type 21, sidevisning

Ressourcer

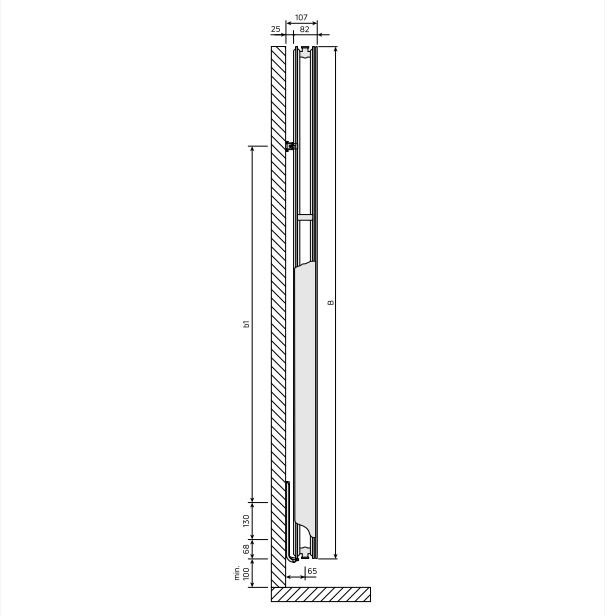

DimensionalDrawing - Kos V / Faro V, type 20, sidevisning

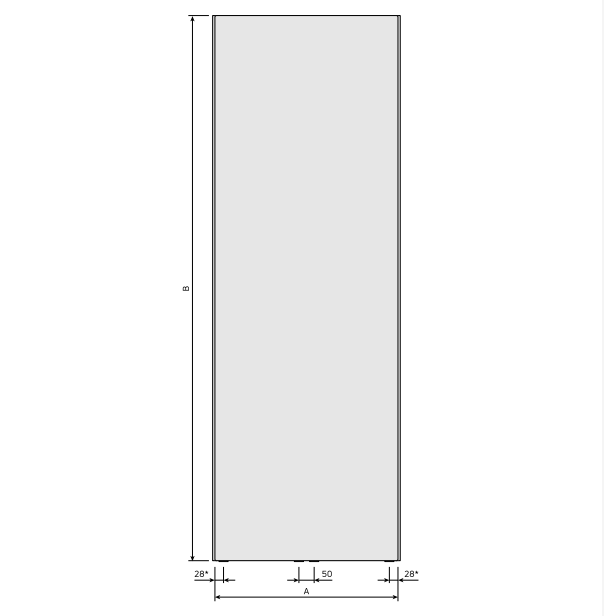

DimensionalDrawing - Kos V, forfra

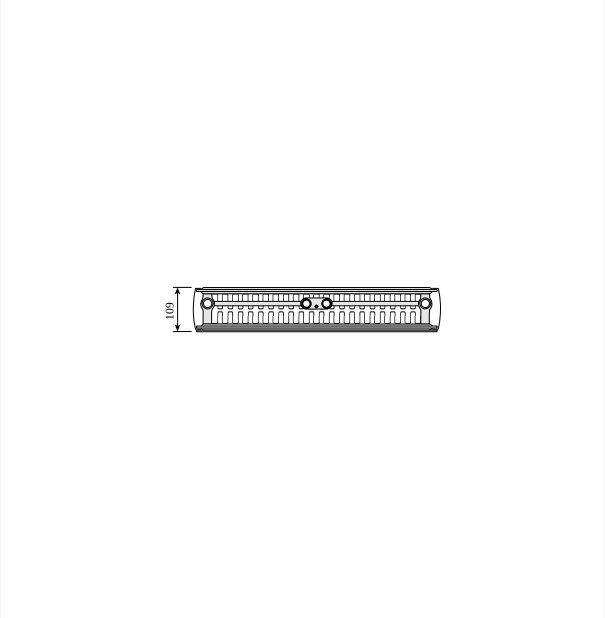

DimensionalDrawing - Kos V og Faro V, type 22, set oppefra

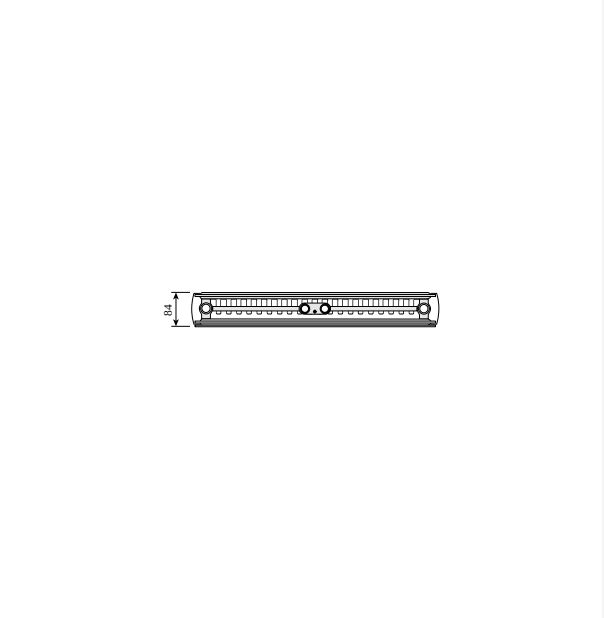

DimensionalDrawing - Kos V og Faro V, type 21, set oppefra

Ressourcer

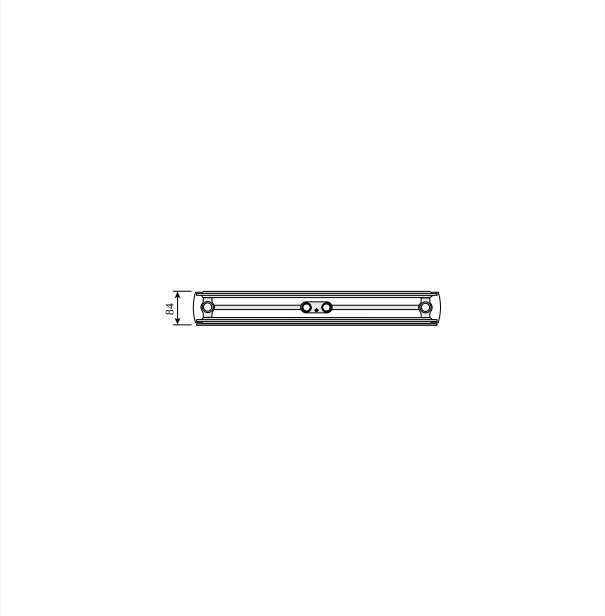

DimensionalDrawing - Kos V og Faro V, type 20, set oppefra

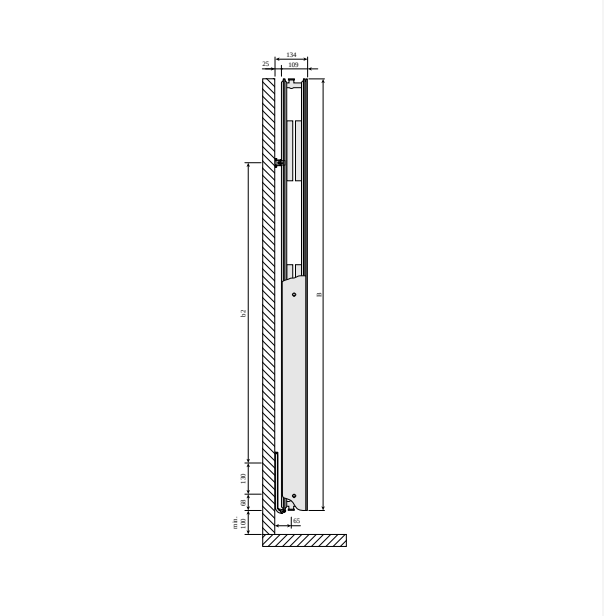

DimensionalDrawing - Kos V og Faro V, type 22, sidevisning

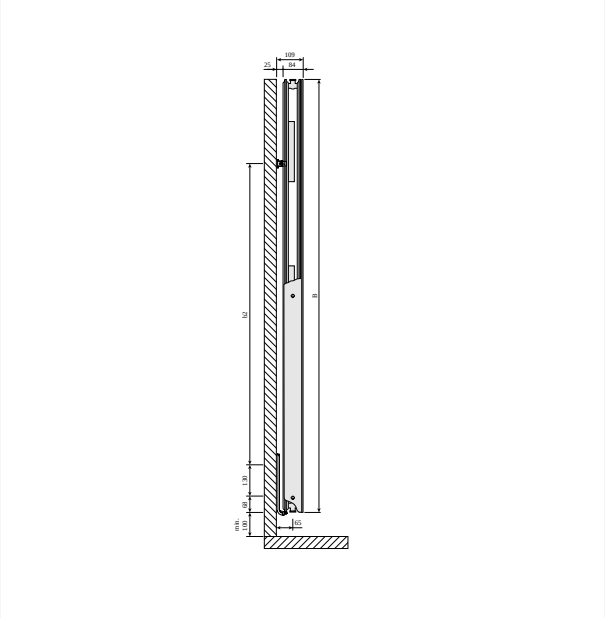

DimensionalDrawing - Kos V og Faro V, type 21, sidevisning

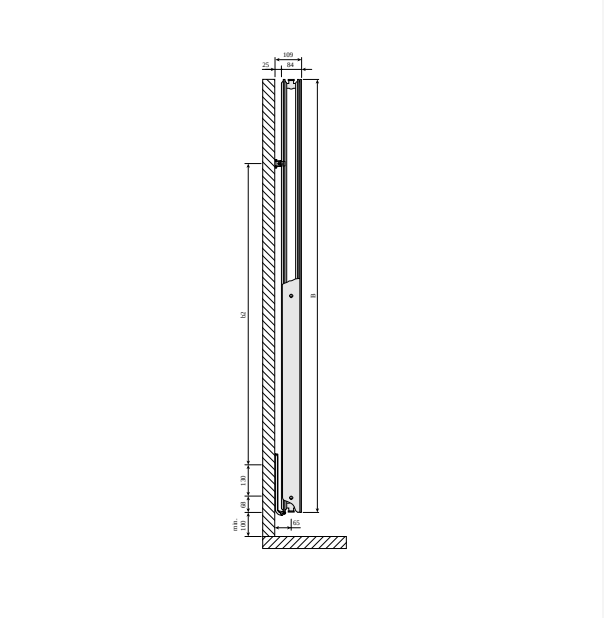

DimensionalDrawing - Kos V og Faro V, type 20, sidevisning

Ressourcer

KOS V (mm)				
A	320	470	620	770
a1	60	135	210	285
a2	75	125	200	250

DimensionalDrawing - Kos V, Faro V, tabel A

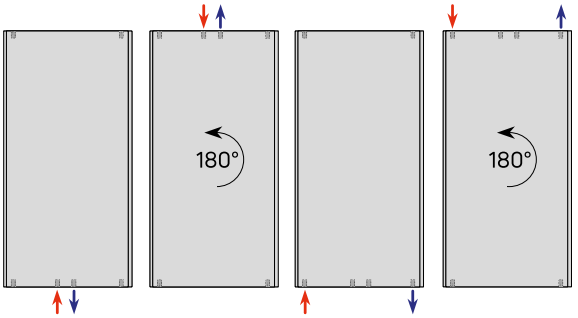

DimensionalDrawing - Vertikale tilslutningsmuligheder

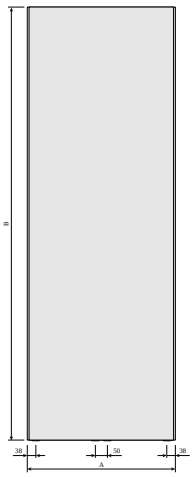

DimensionalDrawing - Kos V, forfra

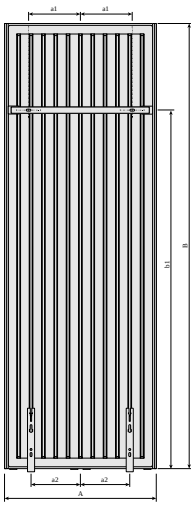

DimensionalDrawing - Kos V og Faro V med MCWV vægbeslag, bagfra

Ressourcer

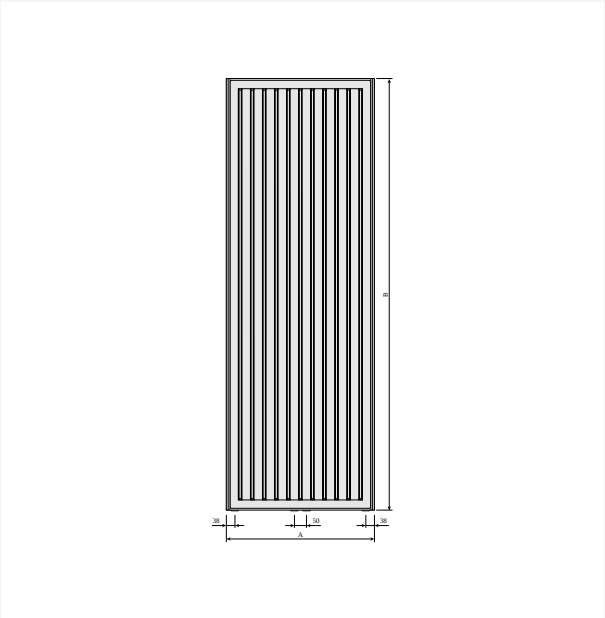

DimensionalDrawing - Kos V og Faro V, bagfra

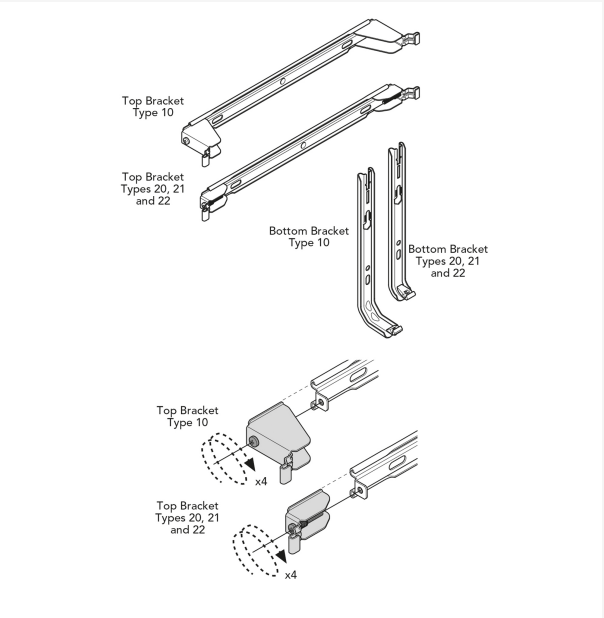

DimensionalDrawing - Purmo Vertical, Plan & Plan Plus Vertical beslag

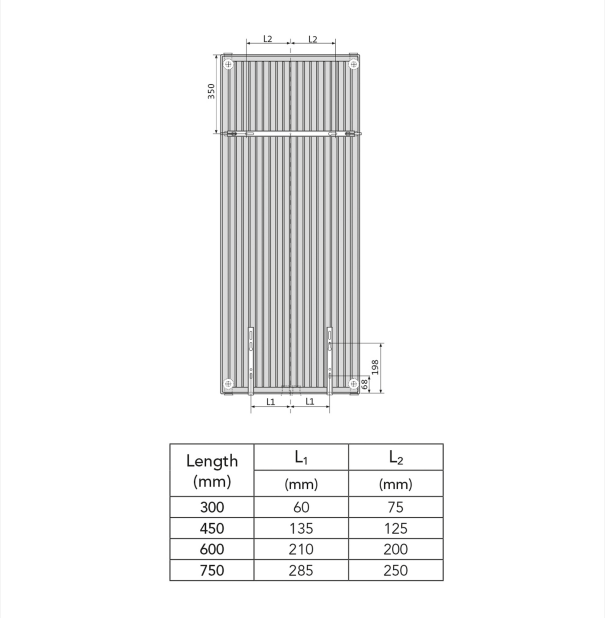

Length (mm)	L_1 (mm)	L_2 (mm)
300	60	75
450	135	125
600	210	200
750	285	250

DimensionalDrawing - Purmo Vertical Plan & Plan Plus Vertical – beslagpositioner og mål

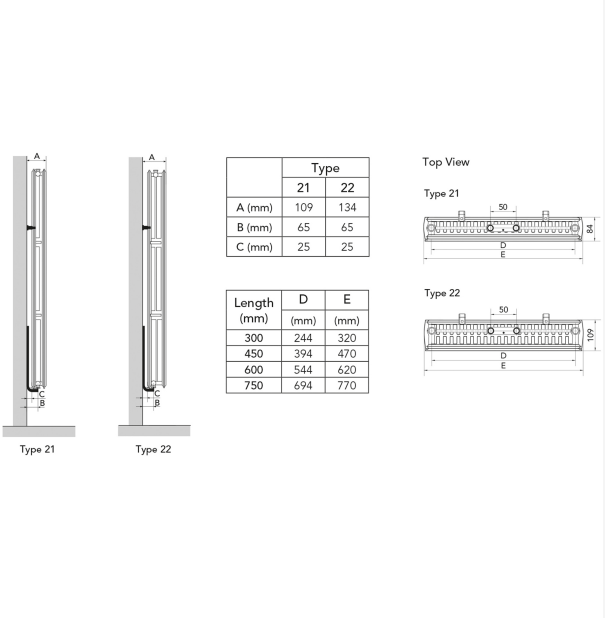

	Type	
	21	22
A (mm)	109	134
B (mm)	65	65
C (mm)	25	25

Length (mm)	D (mm)	E (mm)
300	244	320
450	394	470
600	544	620
750	694	770

DimensionalDrawing - Purmo Plan & Plan Plus Vertical – monteringspositioner og mål

Ressourcer

KOS V (mm)			
B	1800	1950	2100
b1	1450	1600	1750
b2	1252	1402	1552

DimensionalDrawing - Kos V, Faro V – tabel B – PL

KOS V (mm)				
B	1500	1800	1950	2100
b1	1150	1450	1600	1750
b2	952	1252	1402	1552

DimensionalDrawing - Kos V, Faro V – tabel B

Relaterede produkter

Plan Compact (FC)

Håndklædeholder Vertical

Håndklædestang Kos V / Faro V

Multiblock

Multiblock ventil

Air Vent 1/2"

Udluftningsnøgle

Sidepanel Kos V / Faro V

Reparationsmaling spray RAL 9016

Ventil med termostatisk hoved

Ventilsæt VHX

1500

HØJDE 1500 mm	LÆNGDE	DYBDE	Varenr./ VVS	EFFEKT (W) 45/35/20°C	EFFEKT (W) 55/45/20°C	EFFEKT (W) 60/45/20°C	VOLUMEN (l)	N-ekponent	VÆGT (kg)
Type 21									
	300	82	328839003	252	436	--	4.0	1.30	27.3
	450	82	328839004	366	634	--	6.1	1.30	39.2
	600	82	328839006	476	826	--	8.2	1.30	51.1
	750	82	FMX211500751130 0	--	1014	--	10.3	1.30	63.0
Type 22									
	300	107	328840003	300	521	--	4.0	1.31	29.8
	450	107	328840004	442	769	--	6.2	1.31	43.1
	600	107	328840006	581	1014	--	8.3	1.31	56.5
	750	107	FMX221500751130 0	--	1255	--	10.3	1.32	69.8

1800

HØJDE 1800 mm	LÆNGDE	DYBDE	Varenr./ VVS	EFFEKT (W) 45/35/20°C	EFFEKT (W) 55/45/20°C	EFFEKT (W) 60/45/20°C	VOLUMEN (l)	N-ekponent	VÆGT (kg)
Type 21									
	300	82	328839030	286	495	536	4.8	1.29	31.7
	450	82	328839045	414	716	776	7.2	1.30	45.8
	600	82	328839060	535	930	1008	9.7	1.31	59.9
	750	82	328839075	653	1139	1235	12.1	1.31	74.0
Type 22									
	300	107	328840030	342	592	--	4.8	1.30	35.1
	450	107	328840045	503	873	--	7.3	1.30	50.6
	600	107	328840060	660	1149	--	9.7	1.31	66.1
	750	107	328840075	815	1421	--	12.2	1.31	79.8

1950

HØJDE 1950 mm	LÆNGDE	DYBDE	Varenr./ VVS	EFFEKT (W) 45/35/20°C	EFFEKT (W) 55/45/20°C	EFFEKT (W) 60/45/20°C	VOLUMEN (l)	N-ekponent	VÆGT (kg)
Type 21									
	300	82	328839130	302	521	565	5.2	1.29	34.1
	450	82	328839145	437	756	820	7.8	1.30	49.3
	600	82	328839160	568	985	1067	10.4	1.30	64.4
	750	82	328839175	694	1207	1308	13.0	1.31	79.6
Type 22									
	300	107	328840130	361	624	--	5.3	1.29	37.3
	450	107	328840145	532	922	--	7.8	1.30	53.8
	600	107	328840160	698	1213	--	10.4	1.30	70.3
	750	107	328840175	861	1500	--	13.1	1.31	85.9

2100

HØJDE 2100 mm	LÆNGDE	DYBDE	Varenr./ VVS	EFFEKT (W) 45/35/20°C	EFFEKT (W) 55/45/20°C	EFFEKT (W) 60/45/20°C	VOLUMEN (l)	N-ekponent	VÆGT (kg)
Type 21									
	300	82	328839230	315	548	593	5.6	1.29	36.5
	450	82	328839245	460	796	862	8.4	1.29	52.7
	600	82	328839260	600	1038	1125	11.1	1.30	69.0
	750	82	328839275	737	1276	1382	13.9	1.30	85.2
Type 22									
	300	107	328840230	380	655	--	5.7	1.29	40.4
	450	107	328840245	559	967	--	8.4	1.29	58.0
	600	107	328840260	734	1273	--	11.2	1.30	75.6
	750	107	328840275	1372	1574	--	13.9	1.30	92.3