Datablad
2026-10-28

Faro V

Vertikal panelradiator.

- Vertikal konstruktion
- Vendbar
- EN 442-testet
- Hygiejnecertificeret
- Tilbehør tilgængeligt

Faro V er en vertikal vandbåren panelradiator fra Purmo. Radiatoren fremstilles af koldvalset stålplade i henhold til EN 10130 (DIN 1623). Faro V fås som type 21C med to varmepaneler og ét konvektionslag samt som type 22C med to varmepaneler og to konvektionslag. Tilslutningerne er 6 × G1/2". Radiatoren kan vendes til over- eller bundtilslutning. Ved toptilslutning kræves mindst 3 m vandsøjletryk og et flow på minimum 150 l/h. Maksimal driftstemperatur er 110 °C. Maksimalt driftstryk er 6 bar. Varmeeffekten er målt i henhold til EN 442 ved 75/65/20 °C. Faro V tilhører Purmos designradiatorer i stål, som er godkendt med PZH-hygiejnecertifikat. Certifikatet omfatter anvendelse i bolig-, offentlige- og industribygninger i henhold til producentens anvisninger. I sundhedssektoren er anvendelsen begrænset til administrative og tekniske områder. Leverancen omfatter vægbeslag, to sidepaneler, monteringsclips, boreskabelon, vendbar udluftningsventil, tre endepropper samt skruer og plugs. Standardfinish er hvid RAL 9016. Andre RAL- og metalliske farver fås. Håndklædestang i rustfrit stål fås som tilbehør. Driftsforhold og installationsmiljø skal tages i betragtning, og installationsvejledningen skal følges. Garantiperioden er 10 år. Se garantibetingelserne for oplysninger om godkendte anvendelsesmiljøer.

Anvendelsesområde
Til vandbårne centralvarmesystemer.

Dimensionering
Vælges ud fra type (21C / 22C), højde, længde og tilslutningstype.

Anvendelse
Installation og drift i henhold til producentens anvisninger og gældende regler.

AMA-tekst
Vertikal vandbåren panelradiator til bolig-, offentlige- og industribygninger. Radiatoren skal være fremstillet af koldvalset stålplade i henhold til EN 10130 og overfladebehandlet efter en flertrinsproces i overensstemmelse med DIN 55900 og EN 442, herunder kataforetisk grundmaling og epoxy-polyester pulverlakering. Konstruktionen skal fås med to panelkonfigurationer med henholdsvis ét eller to konvektionslag. Tilslutningerne skal være 6 × G 1/2", og radiatoren skal kunne vendes til over- eller bundtilslutning. Ved toptilslutning skal der være mindst 3 m vandsøjletryk og et minimumsflow på 150 l/h. Maksimal driftstemperatur er 110 °C, og maksimalt driftstryk er 6 bar. Varmeeffekten skal være målt i henhold til EN 442 (75/65/20 °C). Konstruktionen skal være hygiejnecertificeret til anvendelse i almindelige og offentlige bygninger samt med begrænset anvendelse i administrative og tekniske områder inden for sundhedssektoren. Leverancen skal omfatte vægbeslag, sidepaneler, monteringsclips, boreskabelon, vendbar udluftningsventil, endepropper og monteringsdele.

Specifikationer

EGENSKABER	ENHED	VÆRDIER
ETIM-klasse		EC011022
Materiale		Stål
Type		21
Overfladestruktur		Flad glat
Maks. arbejdstryk	bar	10
Antal standardtilslutninger		4
Varmeafgivelse iht. anerkendt EN 442-laboratorium		Ja
Maks. driftstemperatur	°C	110
Standardfarve		Ja
Farve		Hvid
RAL-nummer		9016
Gitter/Dækkplade		Ja
Gitter/Dækkplade		Ja
Glansværdi		Glansfuld
Gængedimension (tomme)		1/2 tomme
Tilslutning gevind		Intern gevind
Med etpunkttilslutning		Ja
Med udluftningstilslutning		Ja
Med udluftningsventil/aflufter		Ja
Med aftapningsmulighed		Ja

Dokumenter

DOKUMENTER	DOKUMENTTYPE	LINK
Purmo-DS-design-0521-DK	User	https://asset.productmarketingcloud.com/api/assetstorage/3577_6ee66779-f9aa-472b-a5f5-ed2a3785d7f8
Myson Plan & Plan Plus Vertical - forbindelsesmuligheder	Installation	https://asset.productmarketingcloud.com/api/assetstorage/3577_98fb8371-4239-4f0d-8e0a-0a662e729e7b
Taethedstest	Installation	https://asset.productmarketingcloud.com/api/assetstorage/3577_c37363c0-7a55-470a-bf93-031f44c77bbe
Installationsmanual Faro V	TechDia	https://asset.productmarketingcloud.com/api/assetstorage/3577_6a68539c-c460-4642-8d8b-056f68b79286

Ressourcer

ProductImage - New Faro V main picture

ProductImage - Plan Plus Vertical product picture

ProductImage - Intersection image of vertical radiator Faro V, FAV.

ProductImage - Vertical design radiatorn Faro V, FAV, 30 degrees, white.

Ressourcer

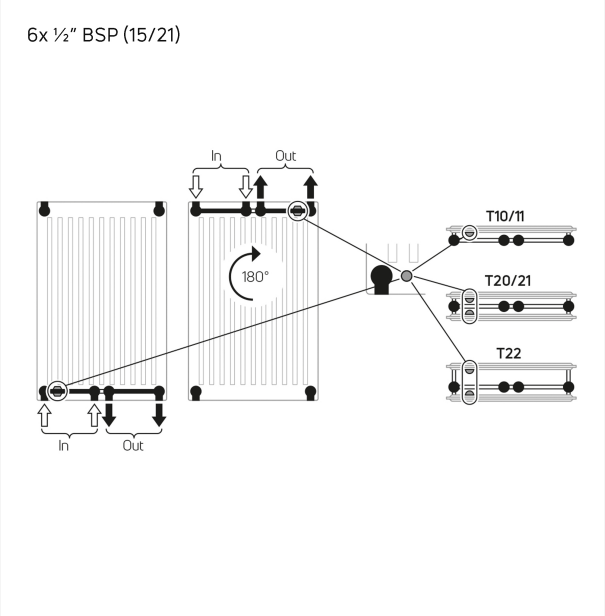

Installation - Myson Plan & Plan Plus Vertical - forbindelsesmuligheder

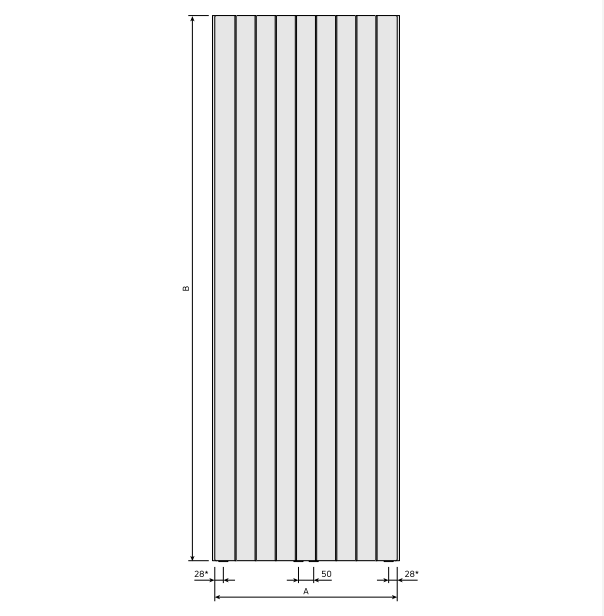

DimensionalDrawing - Faro V, forfra

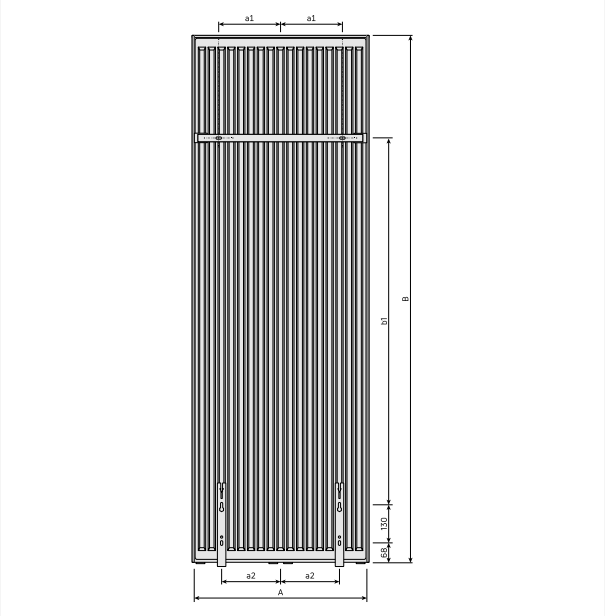

DimensionalDrawing - Kos V / Faro V, bagfra

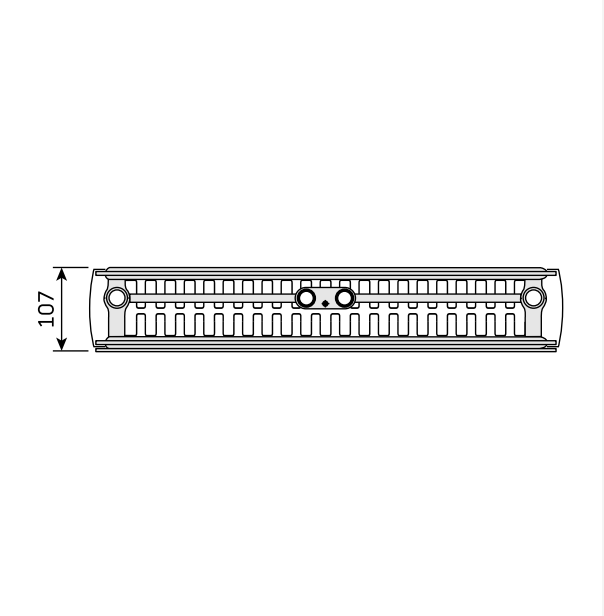

DimensionalDrawing - Kos V / Faro V, type 22, set oppefra

Ressourcer

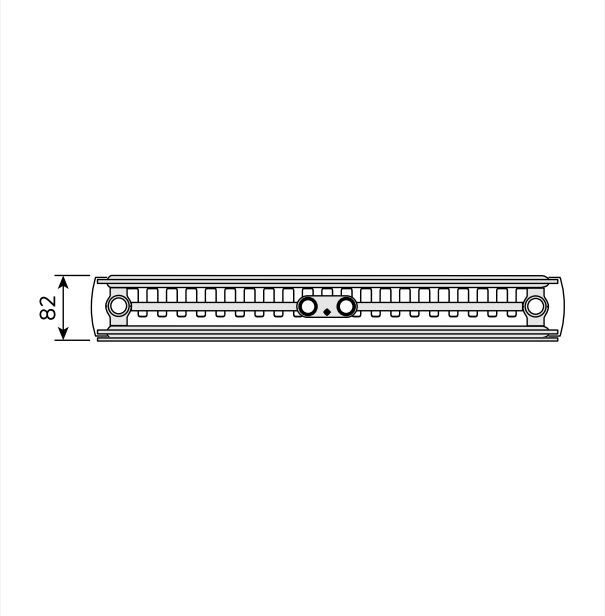

DimensionalDrawing - Kos V / Faro V, type 21, set oppefra

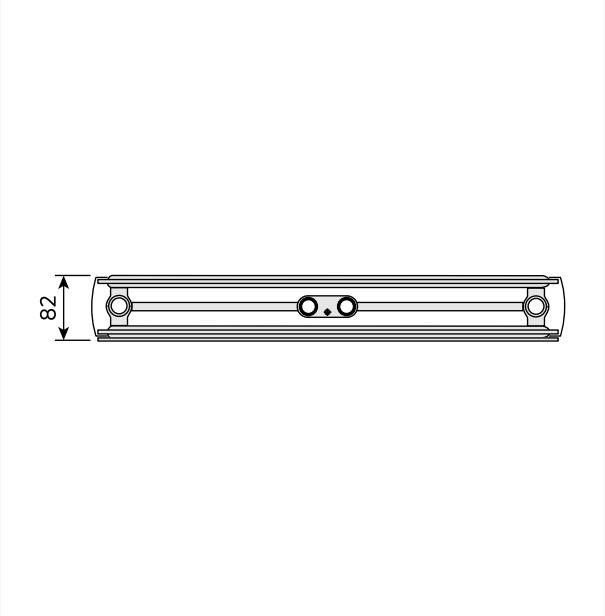

DimensionalDrawing - Kos V / Faro V, type 20, set oppefra

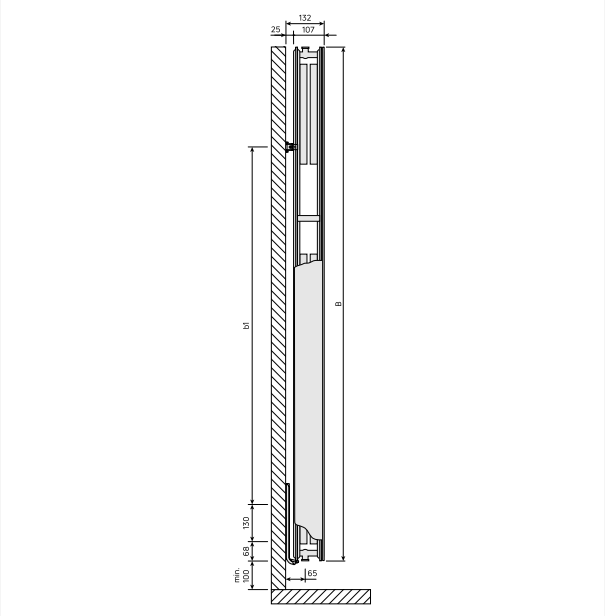

DimensionalDrawing - Kos V / Faro V, type 22, sidevisning

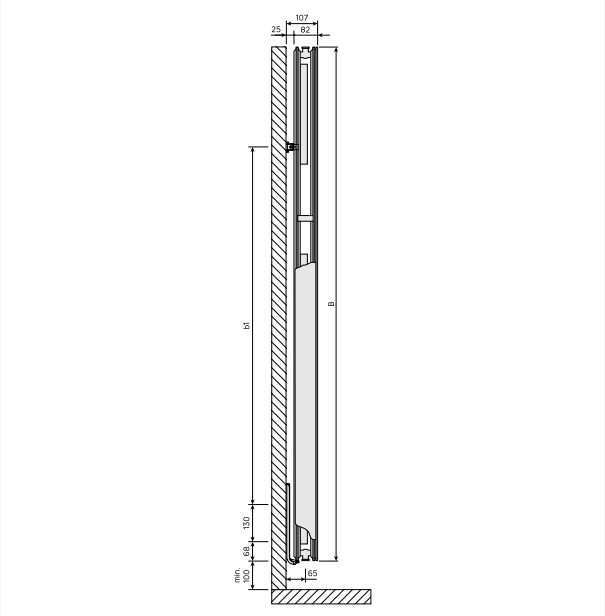

DimensionalDrawing - Kos V / Faro V, type 21, sidevisning

Ressourcer

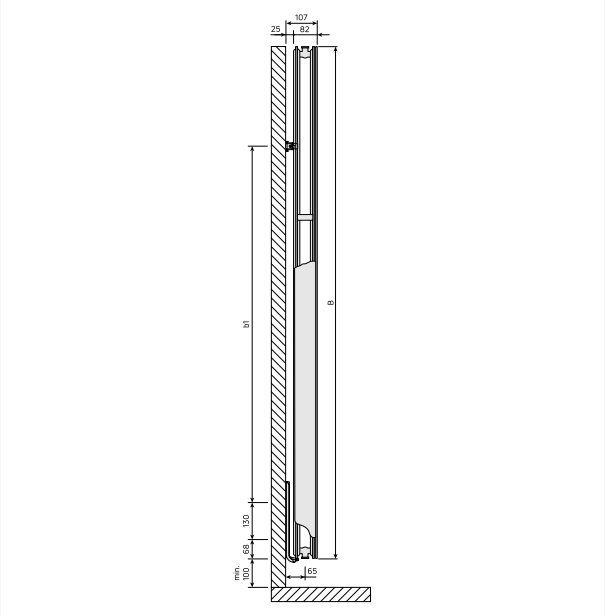

DimensionalDrawing - Kos V / Faro V, type 20, sidevisning

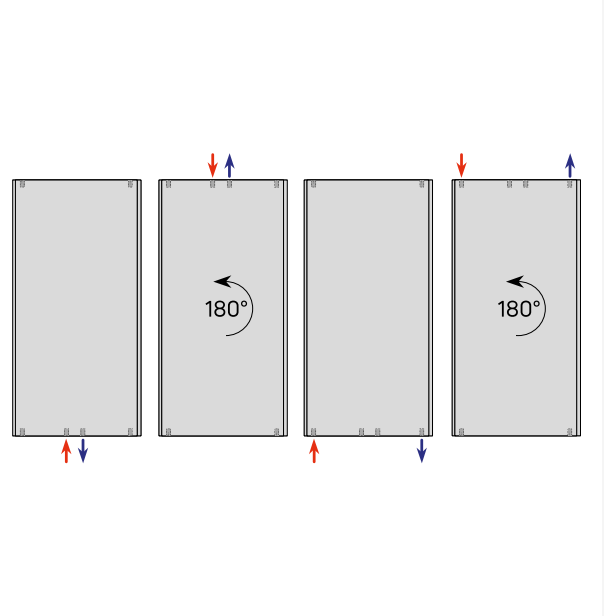

DimensionalDrawing - Vertikale tilslutningsmuligheder

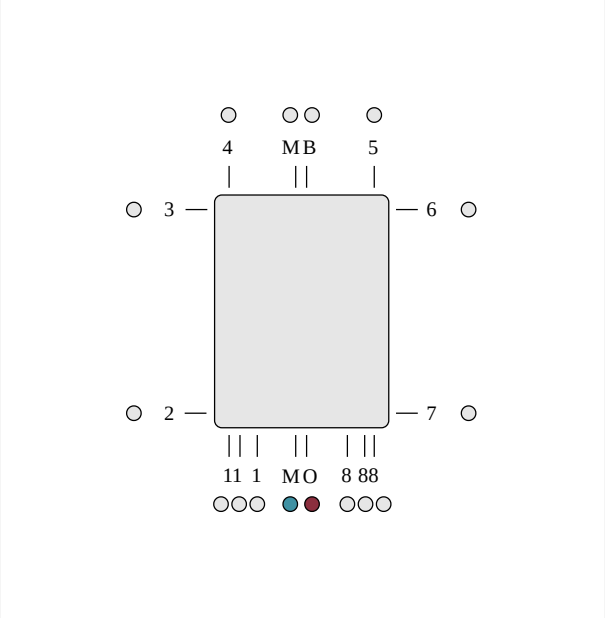

DimensionalDrawing - ETIM OM, lodret midtertilslutning

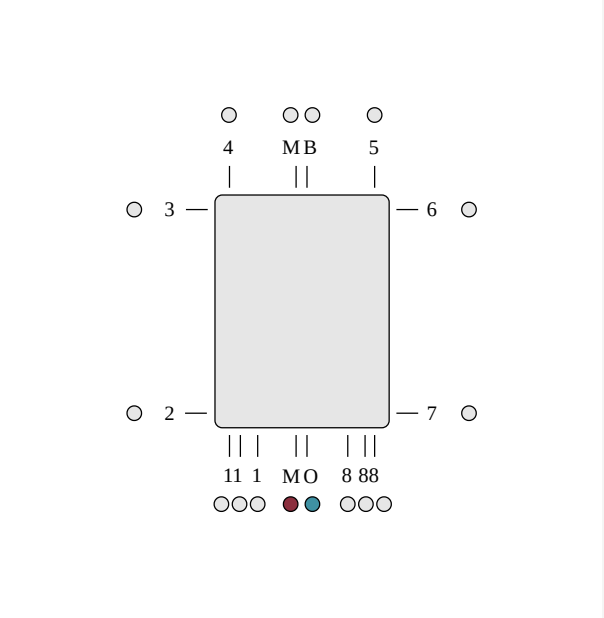

DimensionalDrawing - ETIM MO, lodret midtertilslutning

Ressourcer

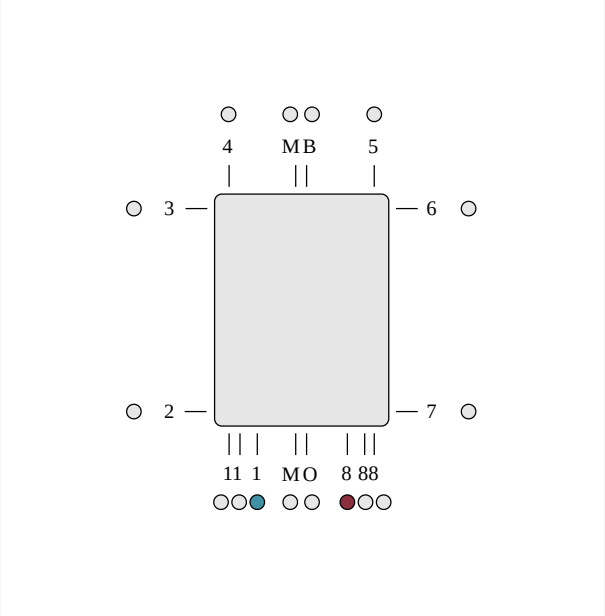

DimensionalDrawing - ETIM 81, lodret tilslutning

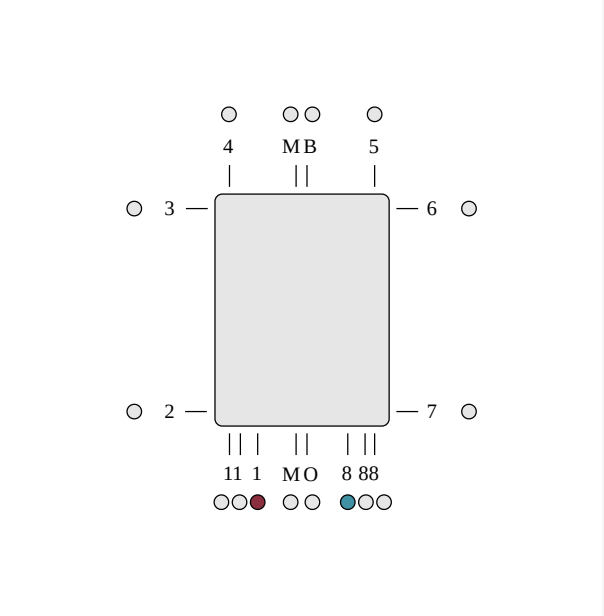

DimensionalDrawing - ETIM 18, lodret tilslutning

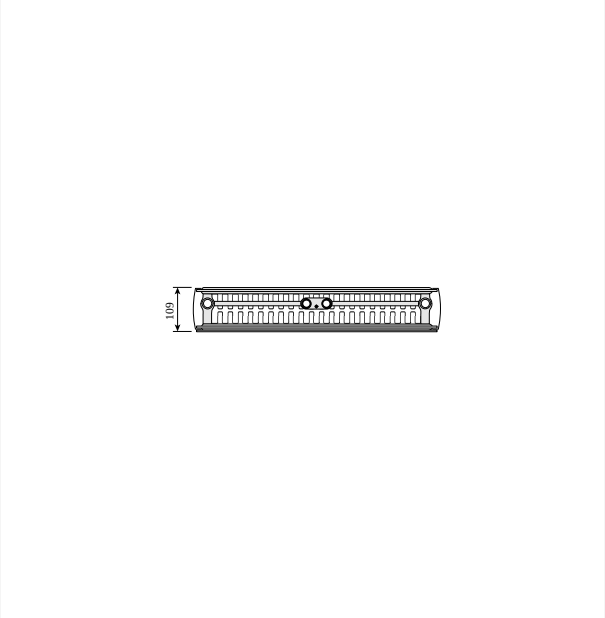

DimensionalDrawing - Kos V og Faro V, type 22, set oppefra

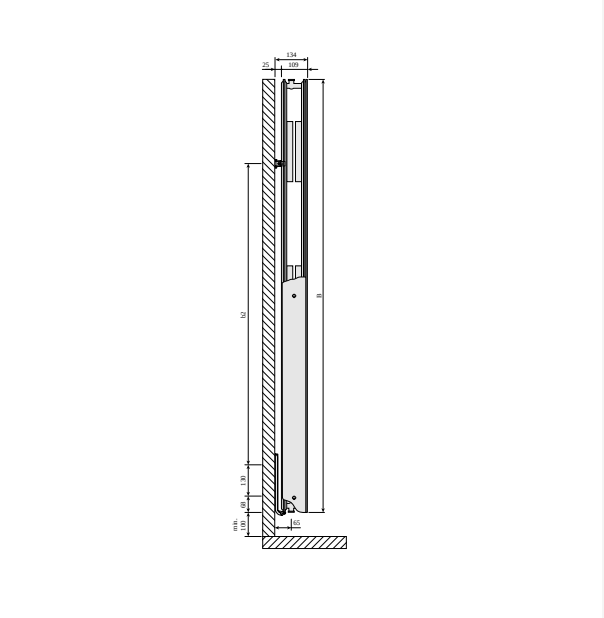

DimensionalDrawing - Kos V og Faro V, type 22, sidevisning

Ressourcer

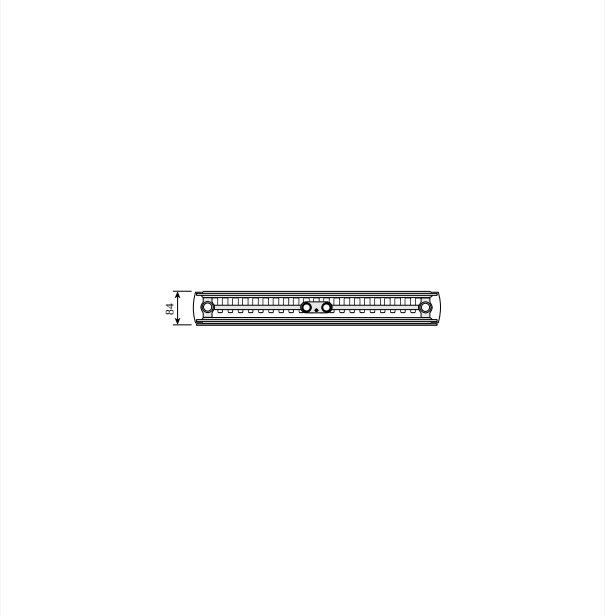

DimensionalDrawing - Kos V og Faro V, type 21, set oppefra

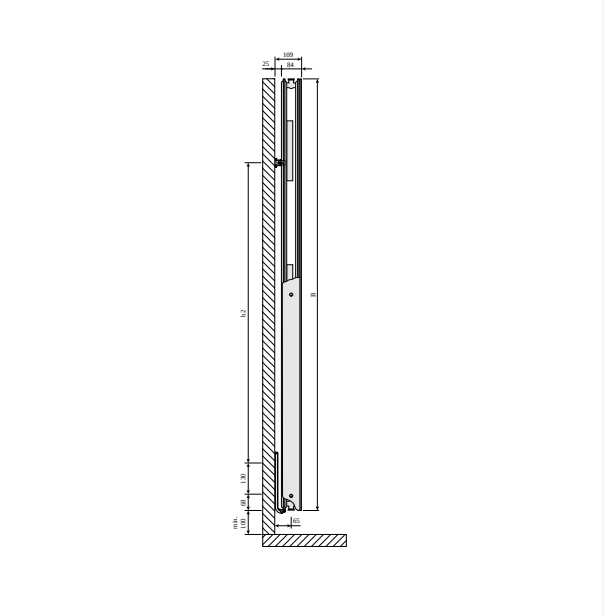

DimensionalDrawing - Kos V og Faro V, type 21, sidevisning

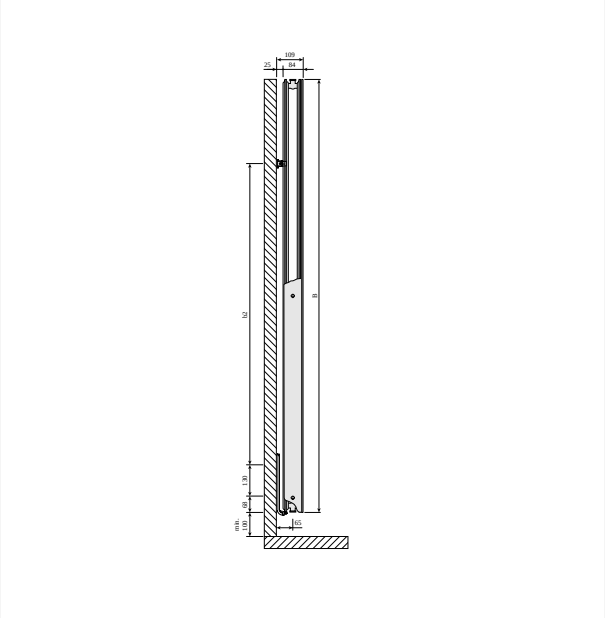

DimensionalDrawing - Kos V og Faro V, type 20, sidevisning

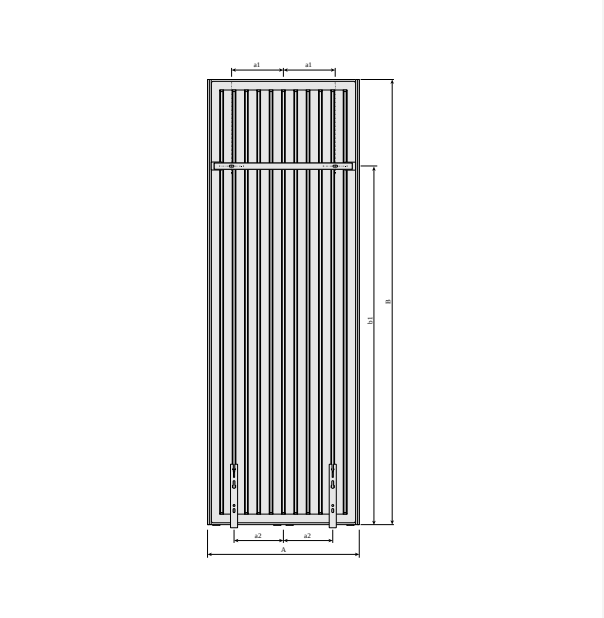

DimensionalDrawing - Kos V og Faro V med MCWV vægbeslag, bagfra

Ressourcer

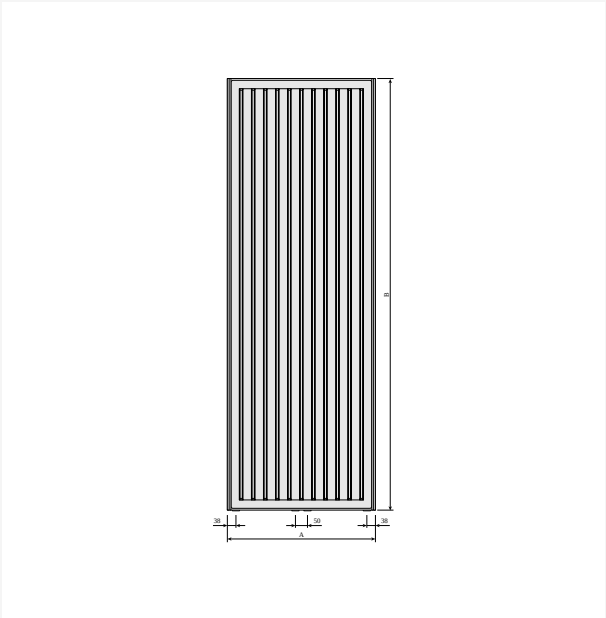

DimensionalDrawing - Kos V og Faro V, bagfra

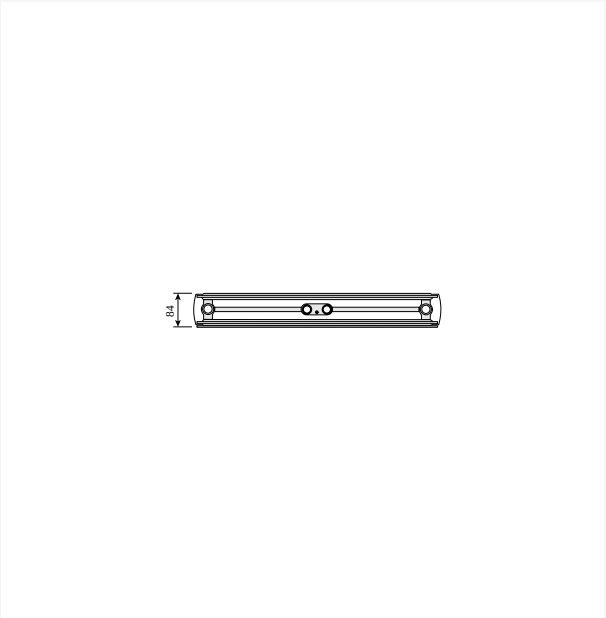

DimensionalDrawing - Kos V og Faro V, type 20, set oppefra

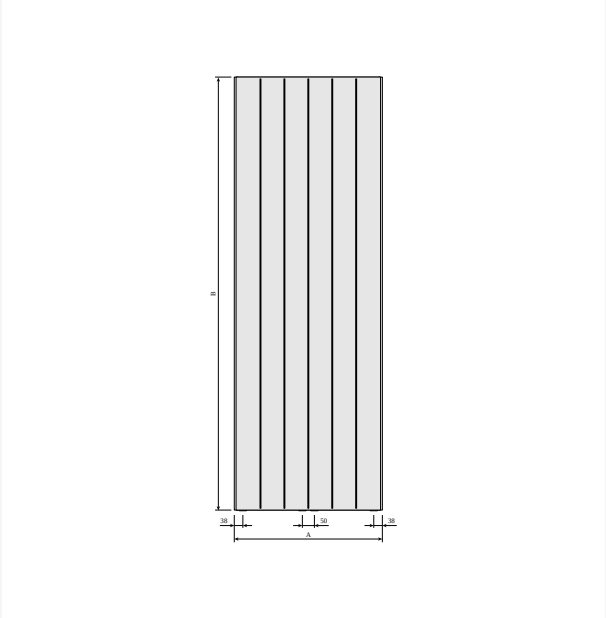

DimensionalDrawing - Faro V, forfra

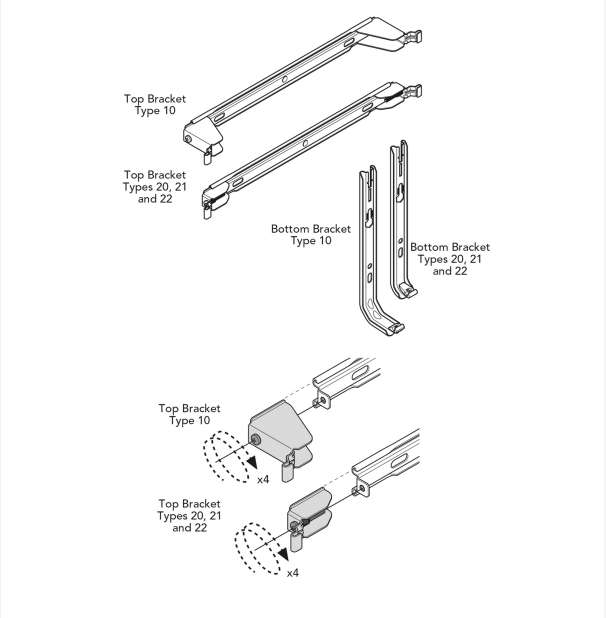

DimensionalDrawing - Purmo Vertical, Plan & Plan Plus Vertical beslag

Ressourcer

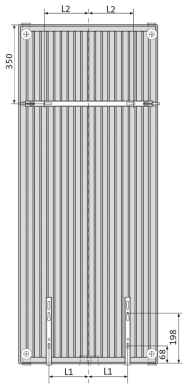

Length (mm)	L_1 (mm)	L_2 (mm)
300	60	75
450	135	125
600	210	200
750	285	250

DimensionalDrawing - Purmo Vertical Plan & Plan Plus Vertical – beslagpositioner og mål

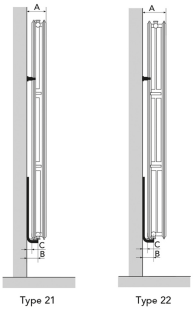

	Type	
	21	22
A (mm)	109	134
B (mm)	65	65
C (mm)	25	25

Length (mm)	D (mm)	E (mm)
300	244	320
450	394	470
600	544	620
750	694	770

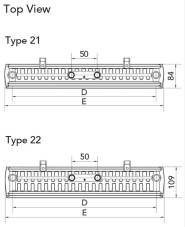

DimensionalDrawing - Purmo Plan & Plan Plus Vertical – monteringspositioner og mål

KOS V (mm)				
B	1500	1800	1950	2100
b1	1150	1450	1600	1750
b2	952	1252	1402	1552

DimensionalDrawing - Kos V, Faro V – tabel B

KOS V (mm)				
A	320	470	620	770
a1	60	135	210	285
a2	75	125	200	250

DimensionalDrawing - Kos V, Faro V – tabel A

Relaterede produkter

Ramo Compact

Håndklædeholder Vertical

Håndklædestang Kos V / Faro V

Multiblock

Multiblock ventil

Air Vent 1/2"

Udluftningsnøgle

Sidepanel Kos V / Faro V

Reparationsmaling spray RAL 9016

Ventil med termostatisk hoved

Ventilsæt VHX

1800

HØJDE 1800 mm	LÆNGDE	DYBDE	Varenr./ VVS	EFFEKT (W) 45/35/20°C	EFFEKT (W) 55/45/20°C	EFFEKT (W) 60/45/20°C	VOLUMEN (l)	N-ekponent	VÆGT (kg)
Type 21									
	300	82	328848030	287	495	536	4.8	1.29	31.7
	450	82	328848045	414	716	776	7.2	1.30	45.8
	600	82	328848060	535	930	1008	9.7	1.31	59.9

1950

HØJDE 1950 mm	LÆNGDE	DYBDE	Varenr./ VVS	EFFEKT (W) 45/35/20°C	EFFEKT (W) 55/45/20°C	EFFEKT (W) 60/45/20°C	VOLUMEN (l)	N-ekponent	VÆGT (kg)
Type 21									
	300	82	328848130	302	521	565	5.2	1.29	34.1
	450	82	328848145	437	756	820	7.8	1.30	49.3
	600	82	328848160	568	985	1067	10.4	1.30	64.4